# Part B　底渣廠建廠工程主要圖說

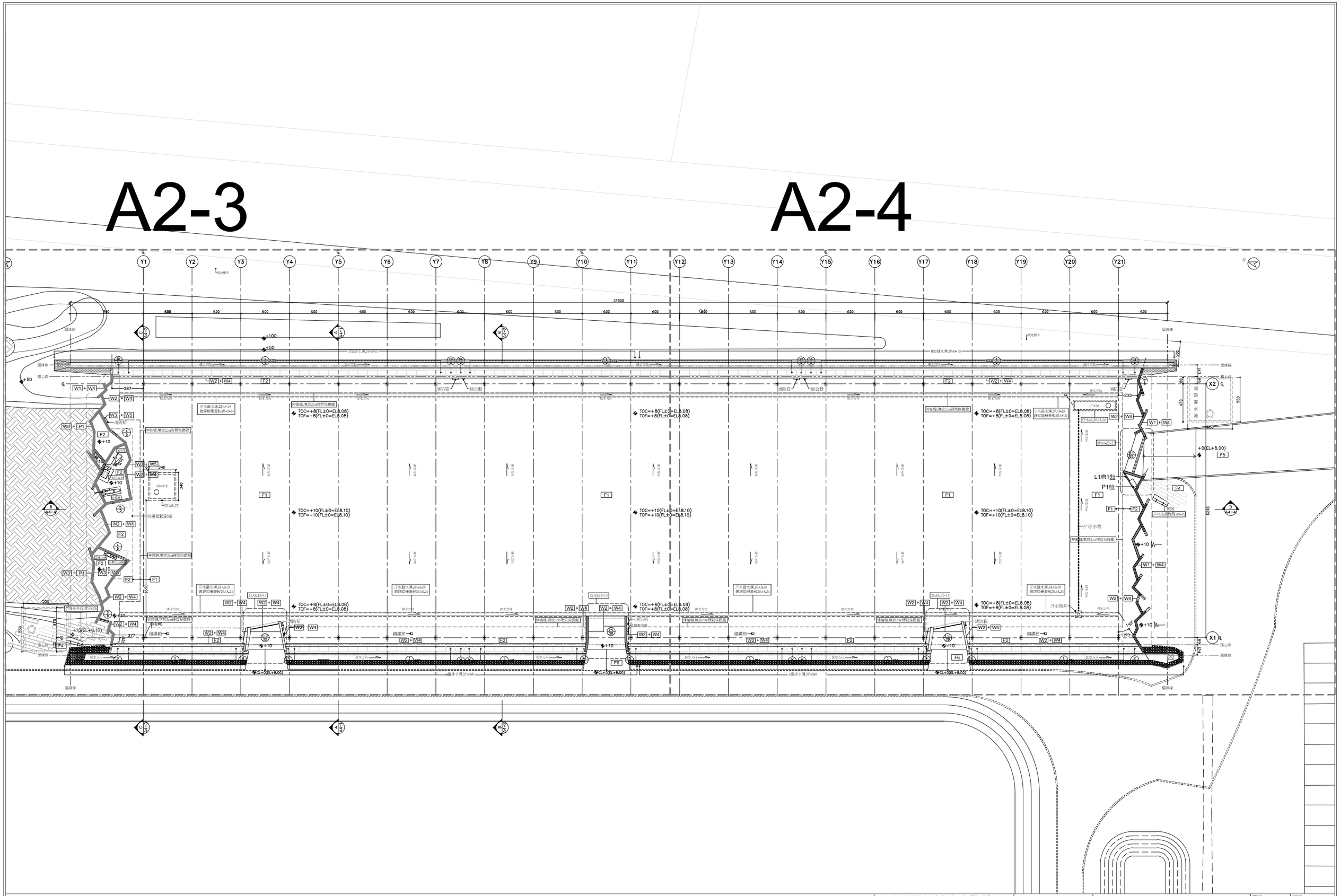




田中央聯合建築師事務所
宜蘭市建業路428號
TEL 03-9253725 FAX 03-9253980
E-mail:fieldoffice@fieldoffice.com.tw

| | |
|---|---|
| 圖檔 | 10212-1 |
| 比例 | A1:1/100<br>A3:1/200 |
| 日期 | |
| 修正 | |

宜蘭縣倉儲式資源再生廠設置工程第一期工程
第一次變更設計

建築平面總圖

圖號 A2-1

張號

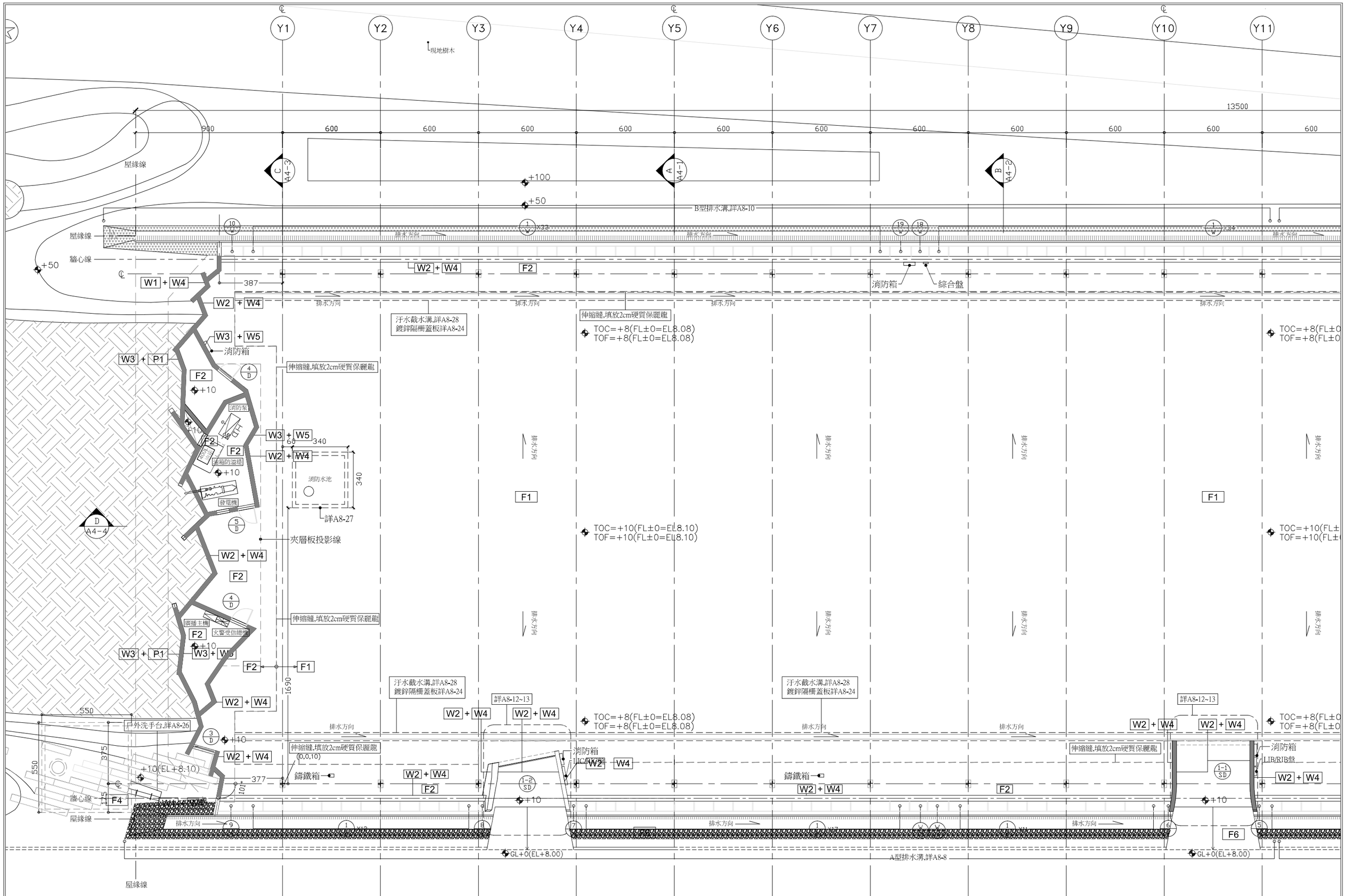


| | | | |
|---|---|---|---|
| 田中央聯合建築師事務所<br>宜蘭市建業路428號<br>TEL 03-9253725 FAX 03-9253980<br>E-mail:fieldoffice@fieldoffice.com.tw | 圖檔 10212-1<br>比例 A1:1/100 A3:1/200<br>日期<br>修正 | 宜蘭縣食儲式資源再生廠設置工程第一期工程<br>第一次變更設計<br>一層平面圖(一) | 圖號 A2-3<br>張號 |

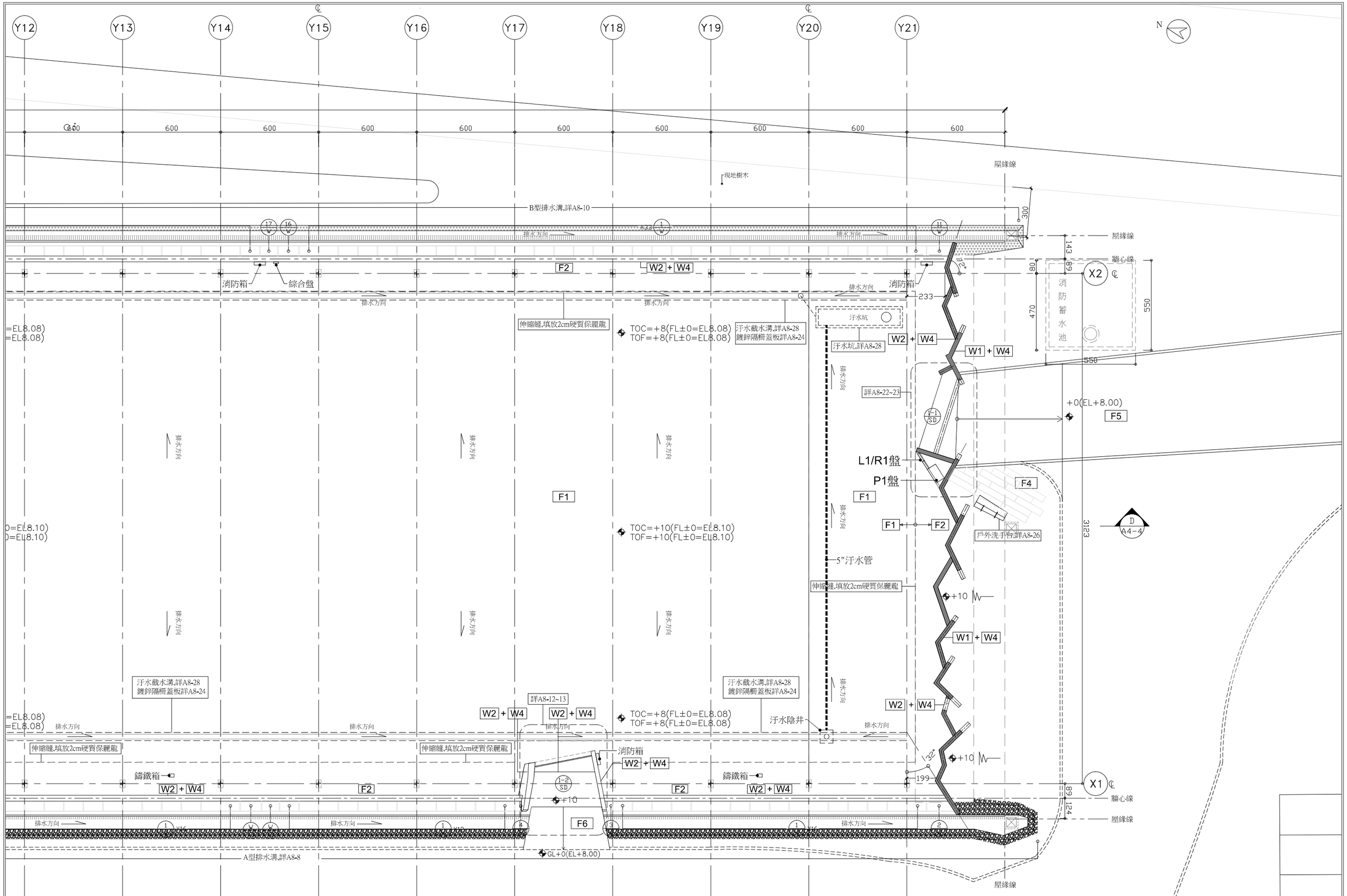



田中央聯合建築師事務所
宜蘭市建業路428號
TEL 03-9253725 FAX 03-9253980
E-mail:fieldoffice@fieldoffice.com.tw


| | |
|---|---|
| 圖檔 | 10212-1 |
| 比例 | A1:1/100<br>A3:1/200 |
| 日期 | |
| 修正 | |

宜蘭縣食儲式資源再生廠設置工程第一期工程
第一次變更設計

一層平面圖(二)

圖號 A2-4

張號

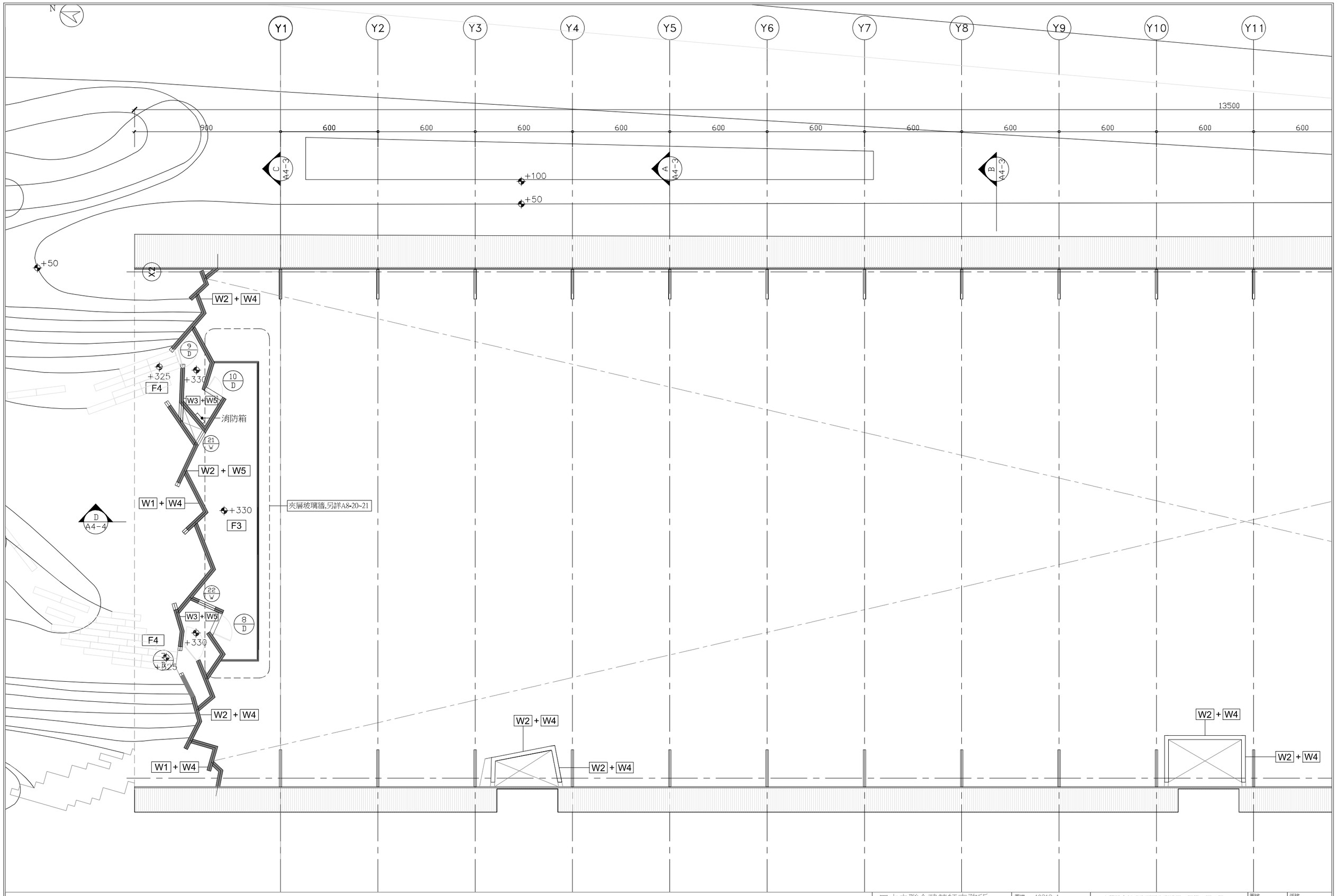


田中央聯合建築師事務所
宜蘭市建業路428號
TEL 03-9253725 FAX 03-9253980
E-mail:fieldoffice@fieldoffice.com.tw

| | |
|---|---|
| 圖檔 | 10212-1 |
| 比例 | A1:1/100<br>A3:1/200 |
| 日期 | |
| 修正 | |

宜蘭縣倉儲式資源再生廠設置工程第一期工程
第一次變更設計

一層夾層平面圖(一)

圖號 A2-5

張號

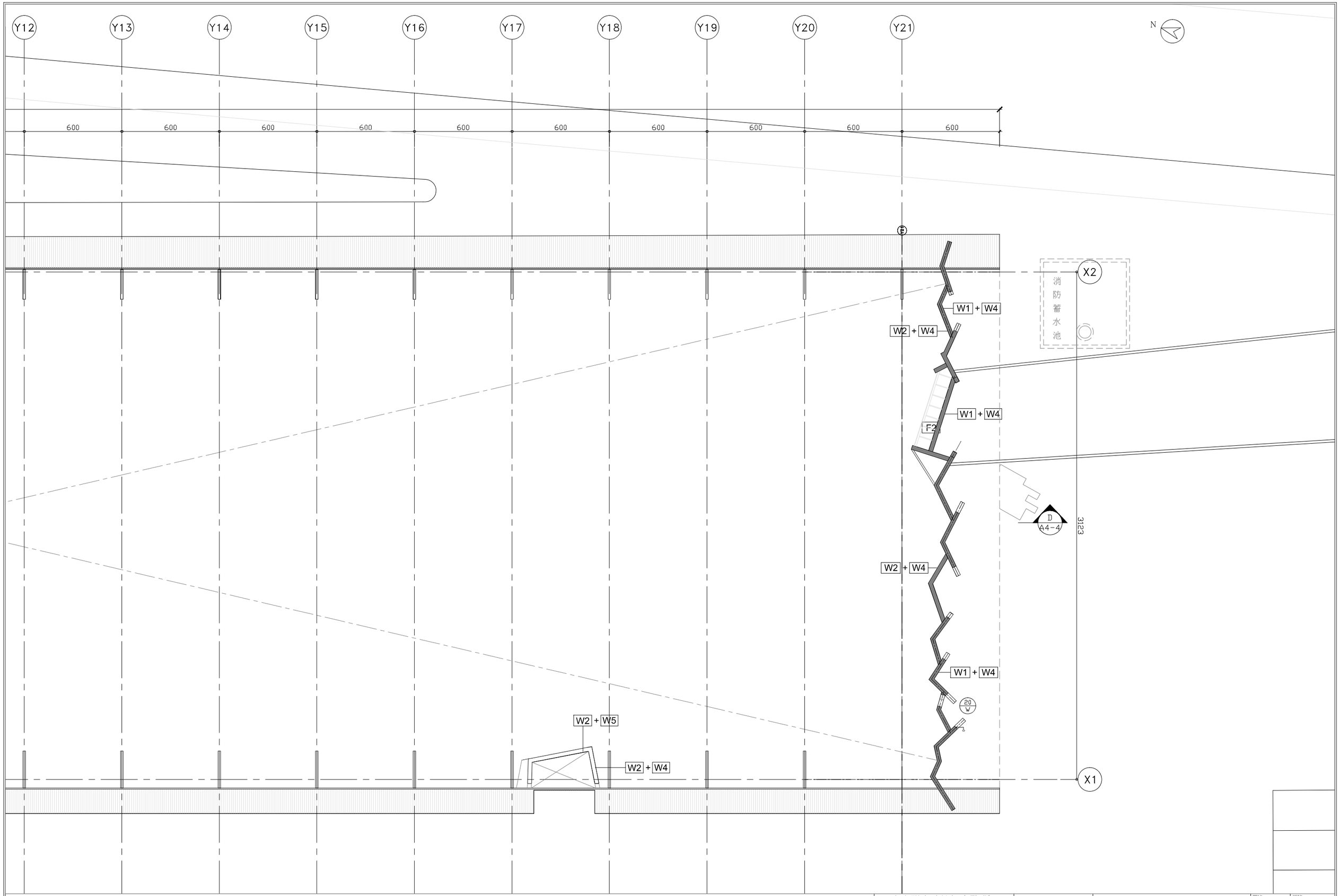


田中央聯合建築師事務所
宜蘭市建業路428號
TEL 03-9253725 FAX 03-9253980
E-mail:fieldoffice@fieldoffice.com.tw

| | |
|---|---|
| 圖檔 | 10212-1 |
| 比例 | A1:1/100<br>A3:1/200 |
| 日期 | |
| 修正 | |

宜蘭縣倉儲式資源再生廠設置工程第一期工程
第一次變更設計

一層夾層平面圖(二)

圖號 A2-6

張號

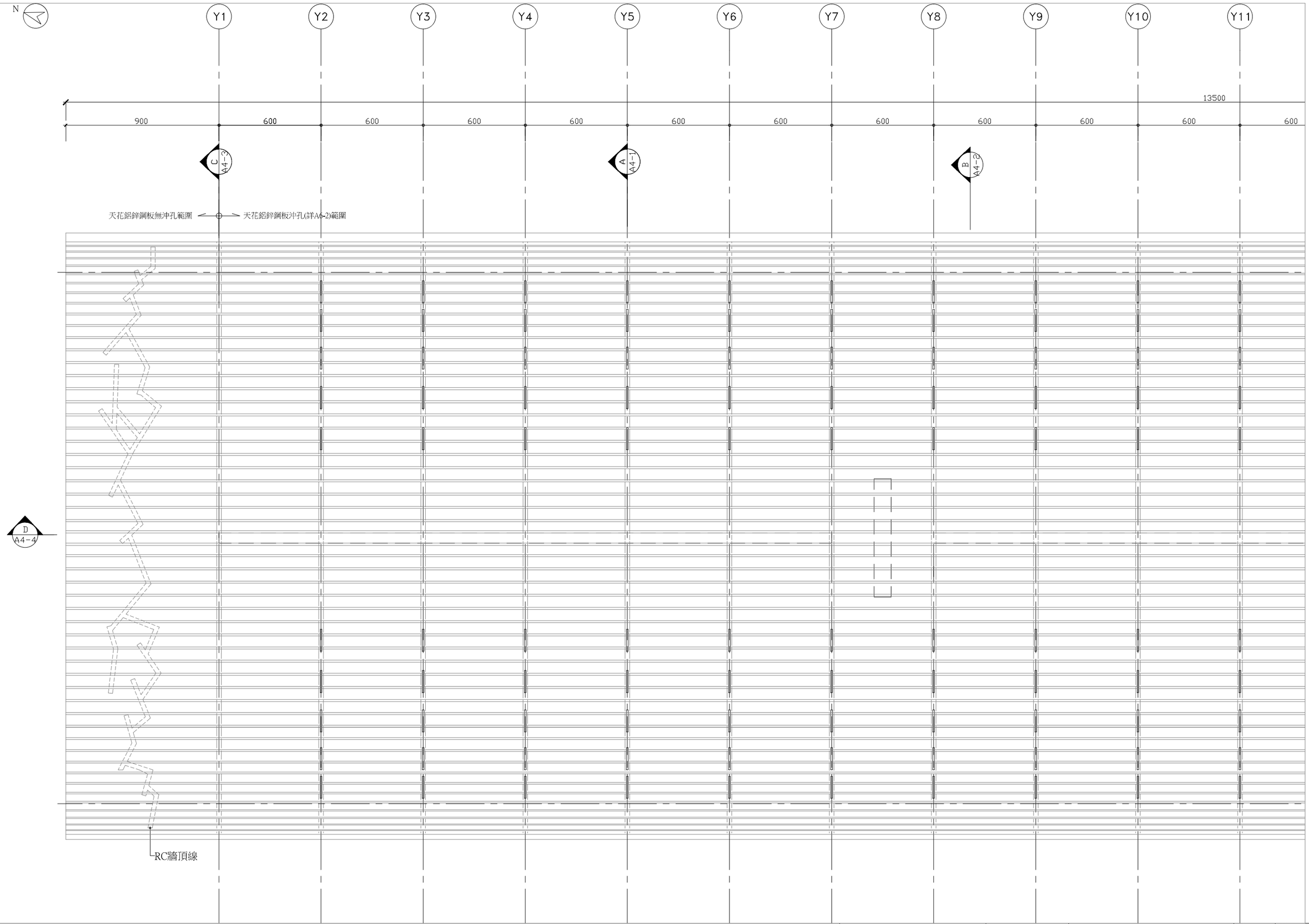


田中央聯合建築師事務所
宜蘭市建業路428號
TEL 03-9253725 FAX 03-9253980
E-mail:fieldoffice@fieldoffice.com.tw

| | |
|---|---|
| 圖檔 | 10212-1 |
| 比例 | A1:1/100<br>A3:1/200 |
| 日期 | |
| 修正 | |

宜蘭縣倉儲式資源再生廠設置工程第一期工程
第一次變更設計

反射天花平面圖(一)

圖號 A2-7

張號

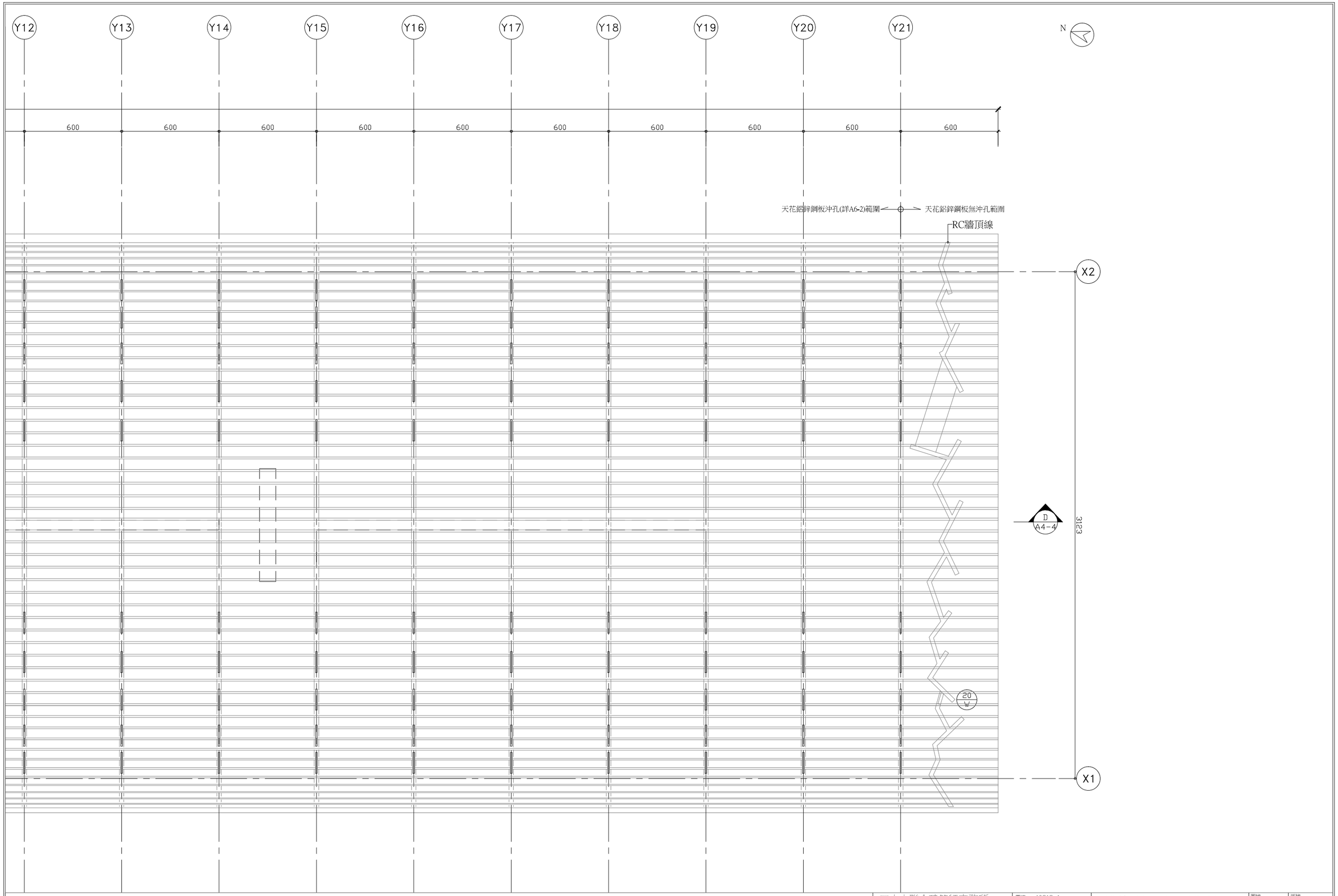


田中央聯合建築師事務所
宜蘭市建業路428號
TEL 03-9253725 FAX 03-9253980
E-mail:fieldoffice@fieldoffice.com.tw

| | |
|---|---|
| 圖檔 | 10212-1 |
| 比例 | A1:1/100<br>A3:1/200 |
| 日期 | |
| 修正 | |

宜蘭縣倉儲式資源再生廠設置工程第一期工程
第一次變更設計

反射天花平面圖(二)

圖號 A2-8

張號

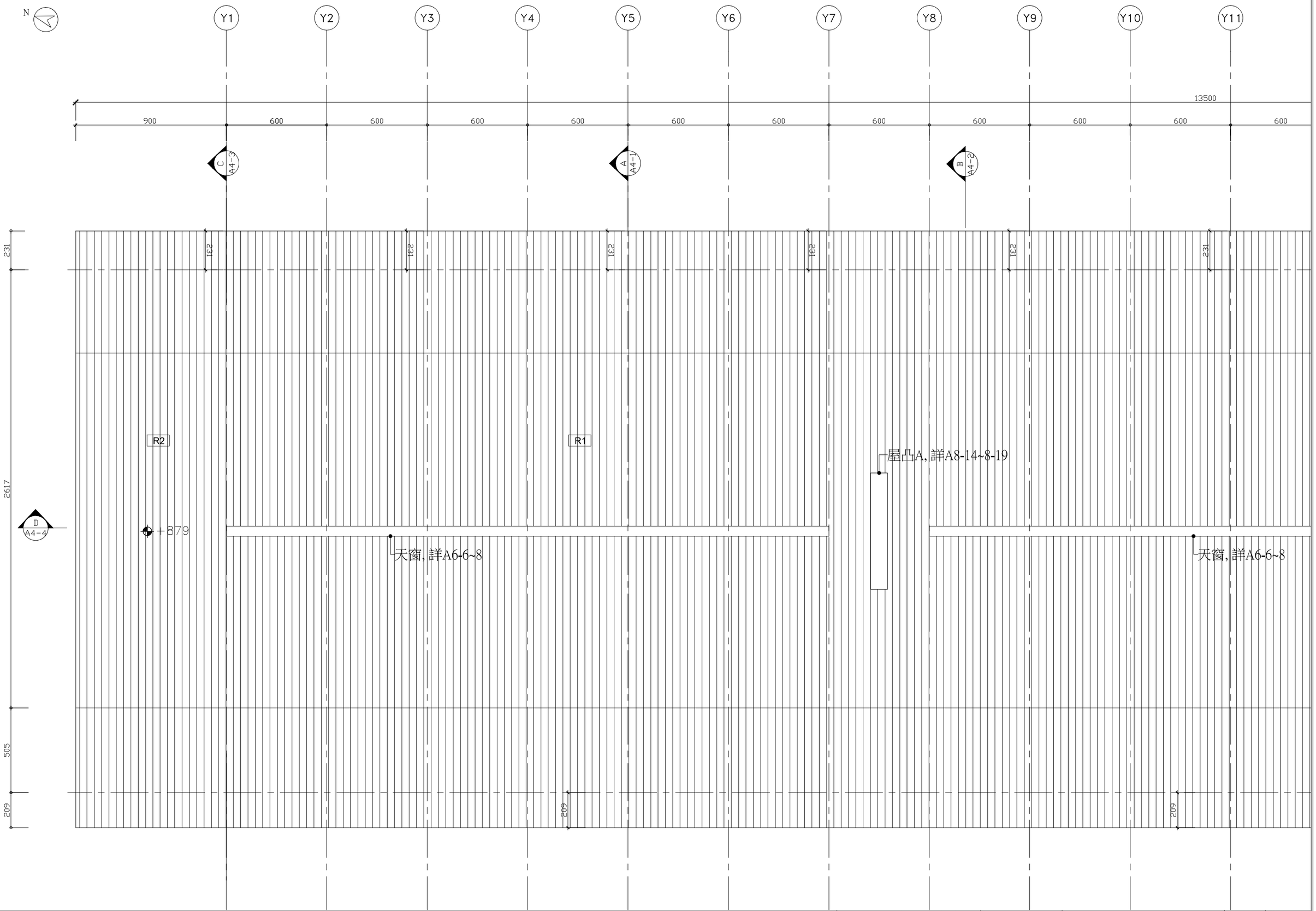


田中央聯合建築師事務所
宜蘭市建業路428號
TEL 03-9253725 FAX 03-9253980
E-mail:fieldoffice@fieldoffice.com.tw

| | |
|---|---|
| 圖檔 | 10212-1 |
| 比例 | A1:1/100<br>A3:1/200 |
| 日期 | |
| 修正 | |

宜蘭縣倉儲式資源再生廠設置工程第一期工程
第一次變更設計

屋頂平面圖(一)

圖號 A2-9

張號

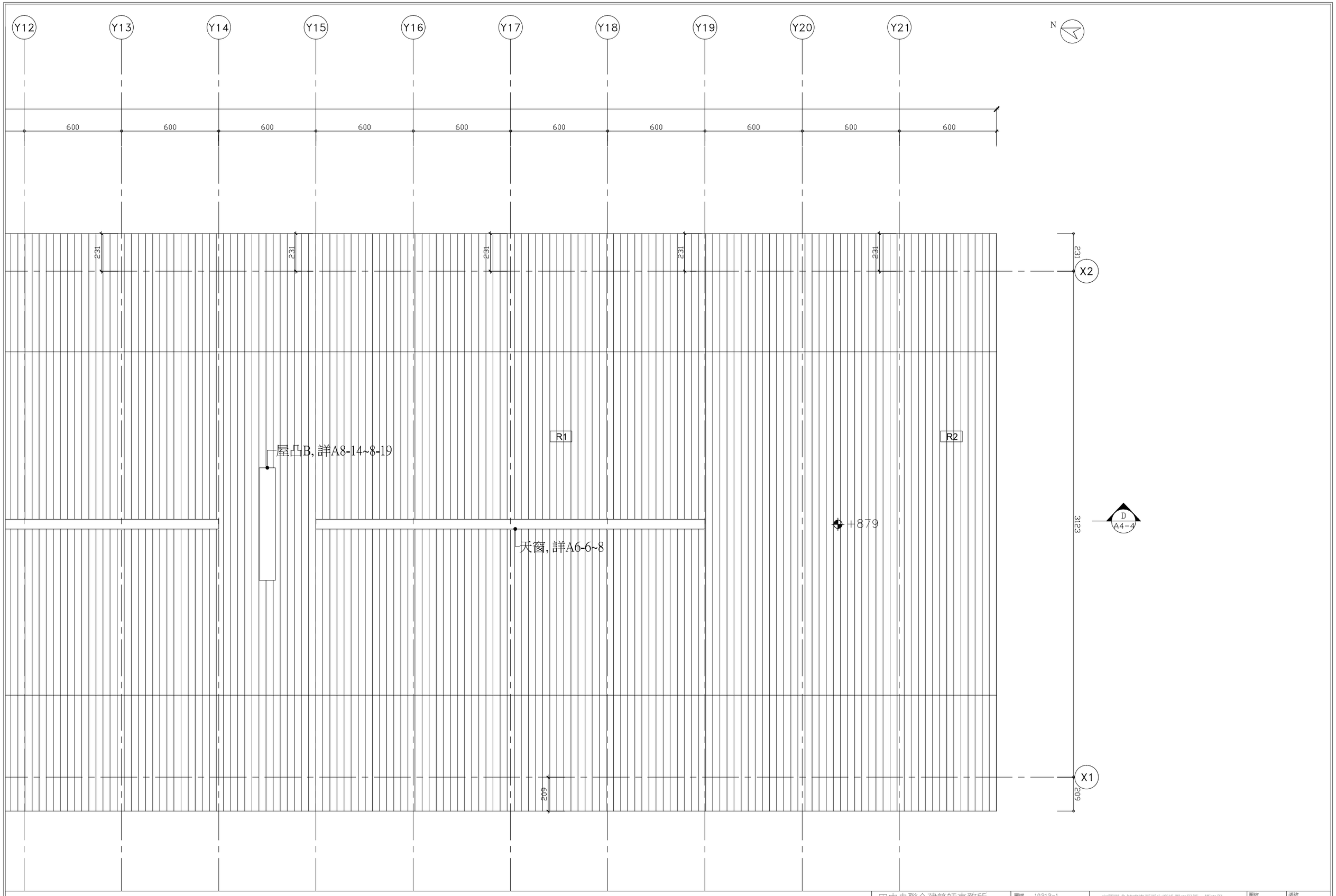


| | | | |
|---|---|---|---|
| 田中央聯合建築師事務所<br>宜蘭市建業路428號<br>TEL 03-9253725 FAX 03-9253980<br>E-mail:fieldoffice@fieldoffice.com.tw | 圖檔 10212-1<br>比例 A1:1/100 A3:1/200<br>日期<br>修正 | 宜蘭縣倉儲式資源再生廠設置工程第一期工程<br>第一次變更設計<br>屋頂平面圖(二) | 圖號 A2-10<br>張號 |

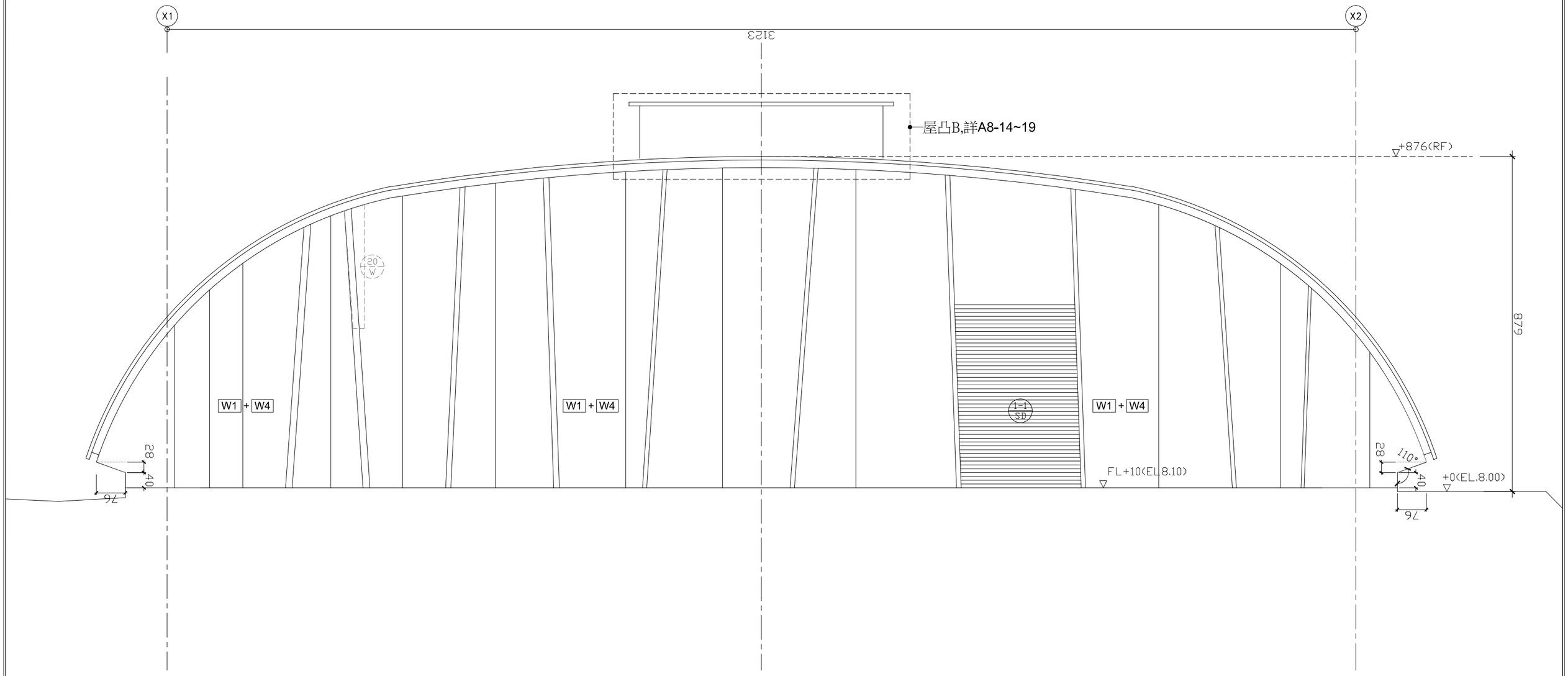


田中央聯合建築師事務所
宜蘭市建業路428號
TEL 03-9253725 FAX 03-9253980
E-mail:fieldoffice@fieldoffice.com.tw

| | |
|---|---|
| 圖檔 | 10212-1 |
| 比例 | A1:1/50<br>A3:1/100 |
| 日期 | |
| 修正 | |

宜蘭縣倉儲式資源再生廠設置工程第一期工程
第一次變更設計

南向立面圖

圖號 A3-1

張號

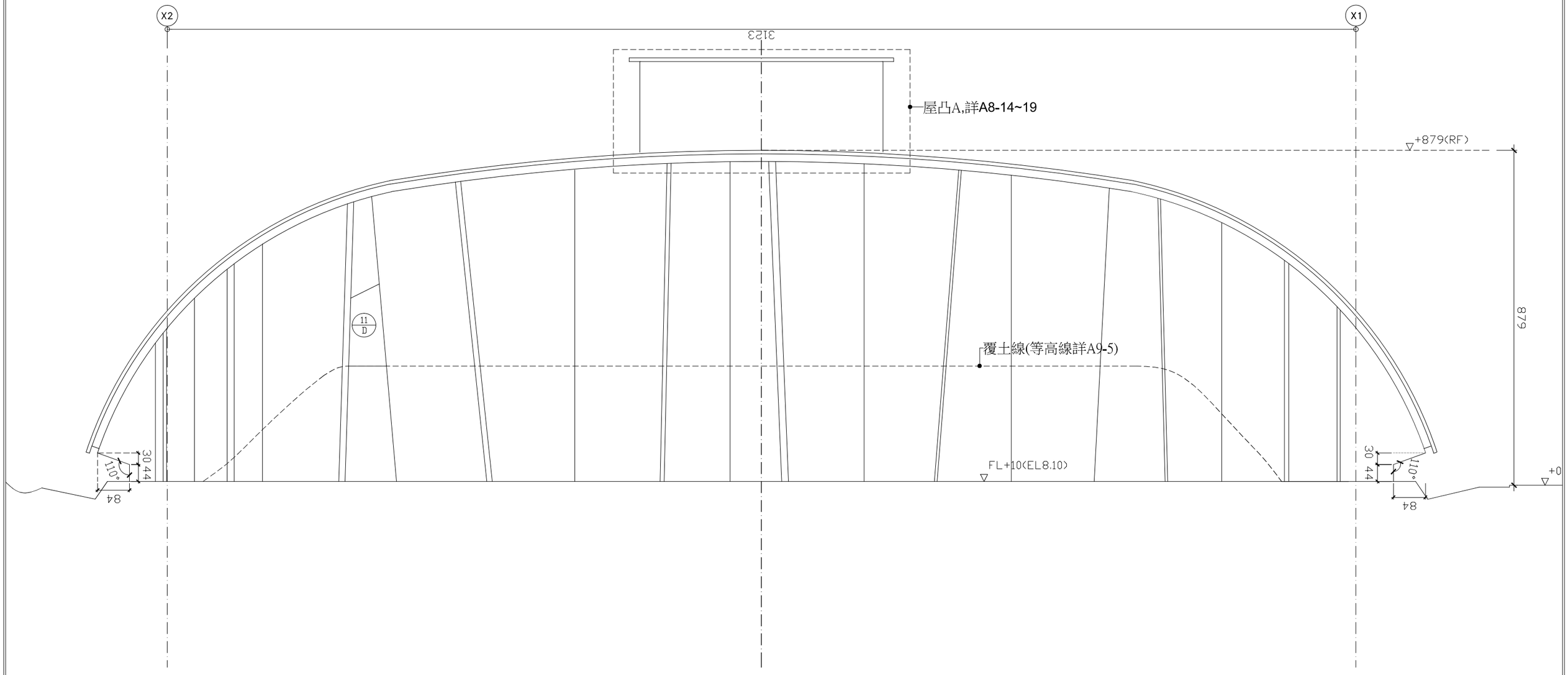


田中央聯合建築師事務所
宜蘭市建業路428號
TEL 03-9253725 FAX 03-9253980
E-mail:fieldoffice@fieldoffice.com.tw

| | |
|---|---|
| 圖檔 | 10212-1 |
| 比例 | A1:1/100<br>A3:1/200 |
| 日期 | |
| 修正 | |

宜蘭縣倉儲式資源再生廠設置工程第一期工程
第一次變更設計

北向立面圖

圖號 A3-2

張號

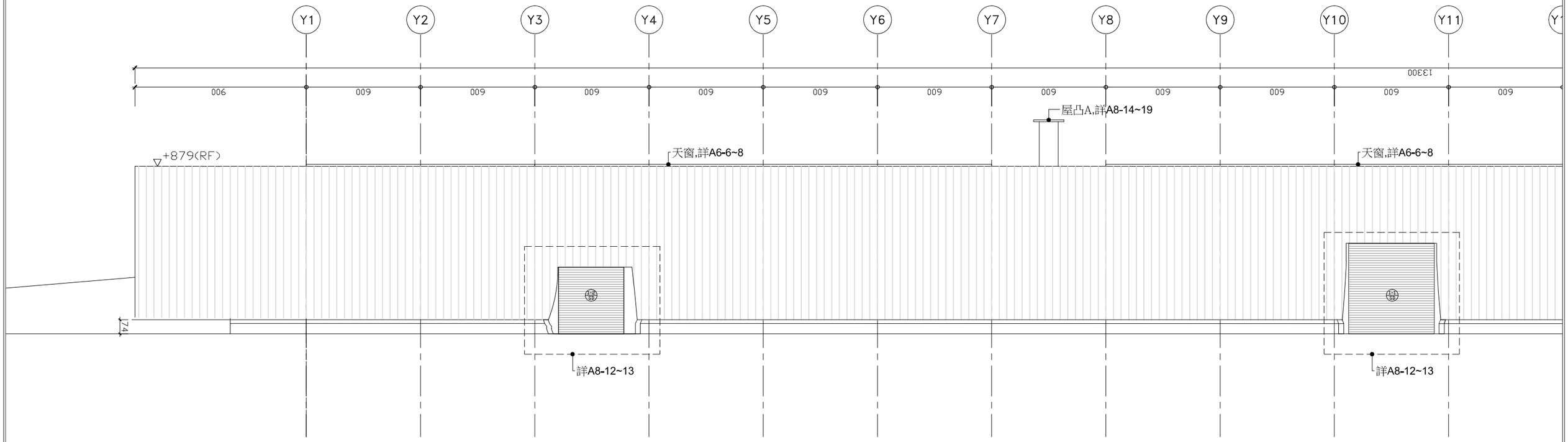


田中央聯合建築師事務所
宜蘭市建業路428號
TEL 03-9253725 FAX 03-9253980
E-mail:fieldoffice@fieldoffice.com.tw

| | |
|---|---|
| 圖檔 | 10212-1 |
| 比例 | A1:1/100<br>A3:1/200 |
| 日期 | |
| 修正 | |

宜蘭縣倉儲式資源再生廠設置工程第一期工程
第一次變更設計

西向立面圖(一)

圖號 A3-3

張號

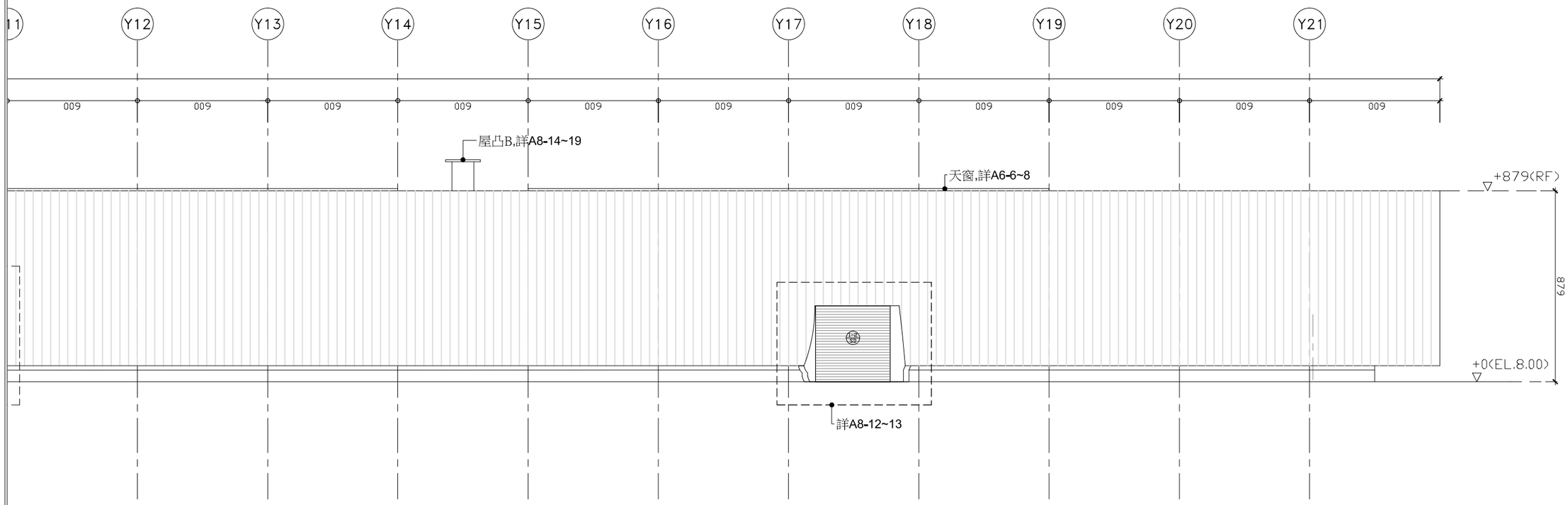


田中央聯合建築師事務所
宜蘭市建業路428號
TEL 03-9253725 FAX 03-9253980
E-mail:fieldoffice@fieldoffice.com.tw

| | |
|---|---|
| 圖檔 | 10212-1 |
| 比例 | A1:1/100<br>A3:1/200 |
| 日期 | |
| 修正 | |

宜蘭縣倉儲式資源再生廠設置工程第一期工程
第一次變更設計

西向立面圖(二)

圖號 A3-4

張號

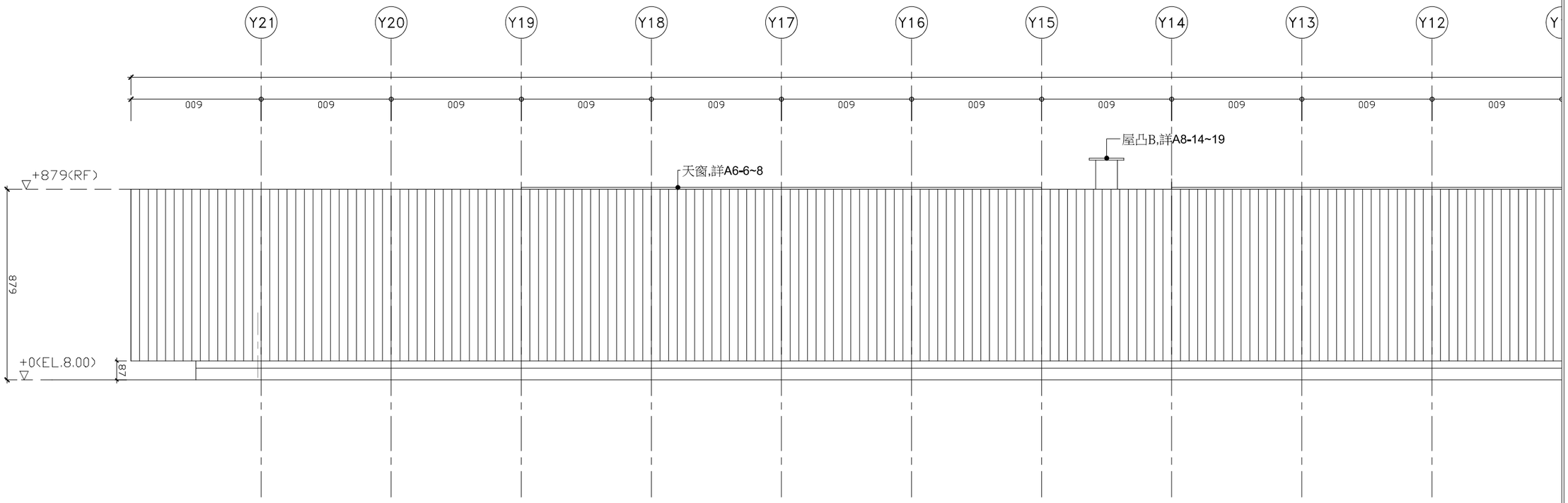


田中央聯合建築師事務所
宜蘭市建業路428號
TEL 03-9253725 FAX 03-9253980
E-mail:fieldoffice@fieldoffice.com.tw

| | |
|---|---|
| 圖檔 | 10212-1 |
| 比例 | A1:1/100<br>A3:1/200 |
| 日期 | |
| 修正 | |

宜蘭縣倉儲式資源再生廠設置工程第一期工程
第一次變更設計

東向立面圖(一)

圖號 A3-5

張號

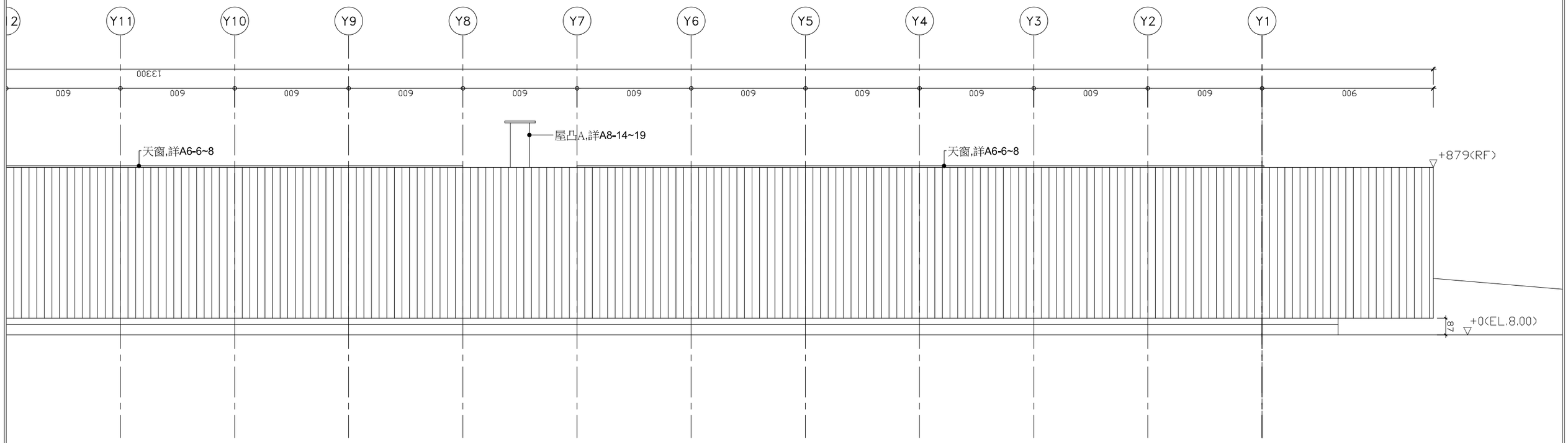


田中央聯合建築師事務所
宜蘭市建業路428號
TEL 03-9253725 FAX 03-9253980
E-mail:fieldoffice@fieldoffice.com.tw

| | |
|---|---|
| 圖檔 | 10212-1 |
| 比例 | A1:1/100<br>A3:1/200 |
| 日期 | |
| 修正 | |

宜蘭縣倉儲式資源再生廠設置工程第一期工程
第一次變更設計

東向立面圖(二)

圖號 A3-6

張號

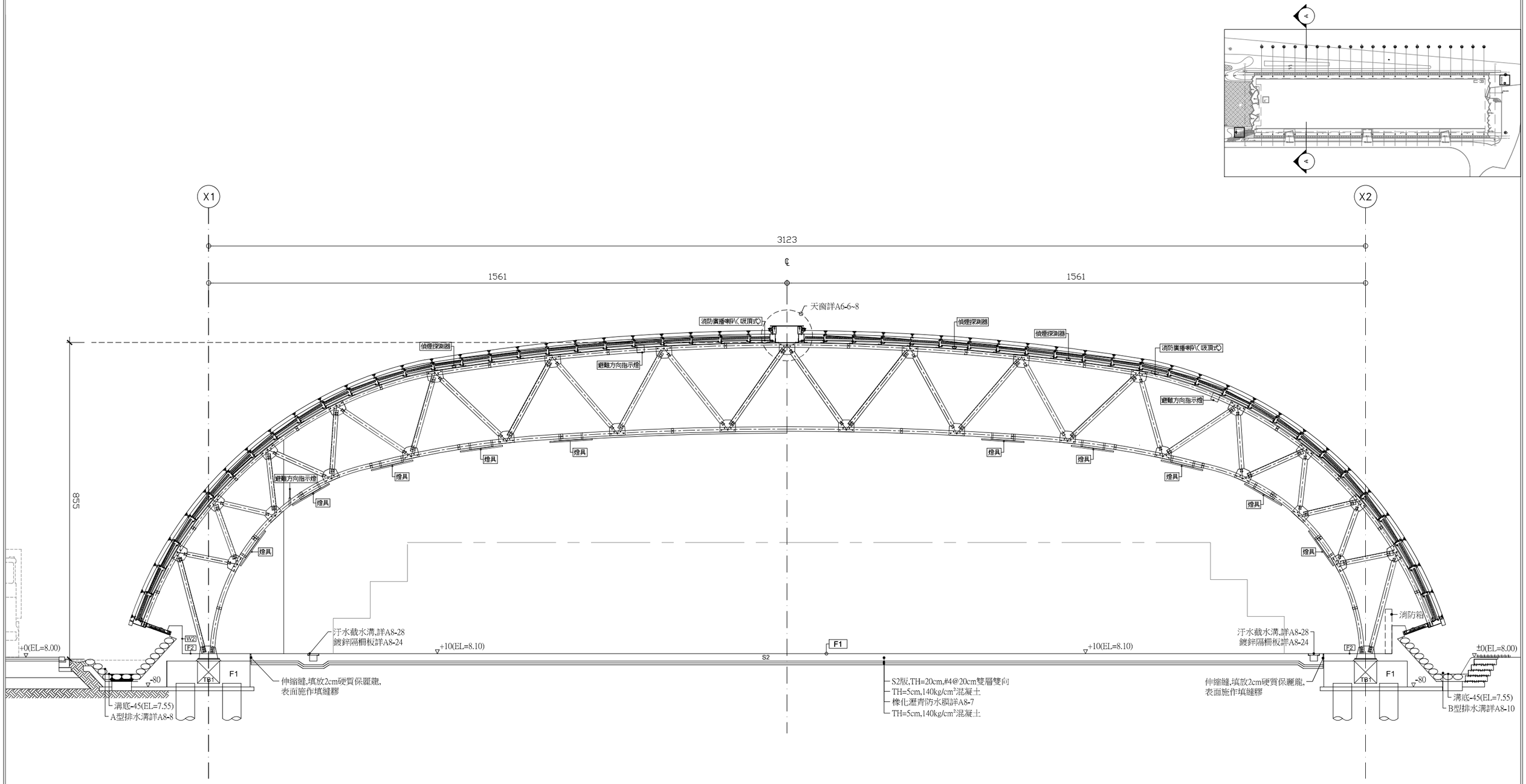


| | | | |
|---|---|---|---|
| 田中央聯合建築師事務所<br>宜蘭市建業路428號<br>TEL 03-9253725 FAX 03-9253980<br>E-mail:fieldoffice@fieldoffice.com.tw | 圖檔 10212-1<br>比例 A1:1/50 A3:1/100<br>日期<br>修正 | 宜蘭縣倉儲式資源再生廠設置工程第一期工程<br>第一次變更設計<br>A-A′剖面圖 | 圖號 A4-1<br>張號 AX |

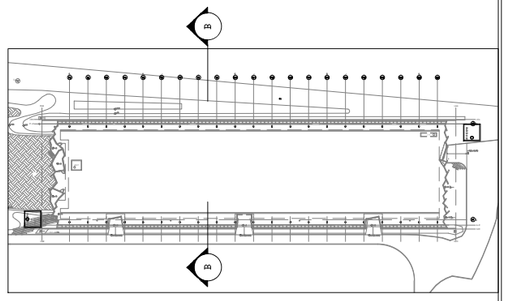


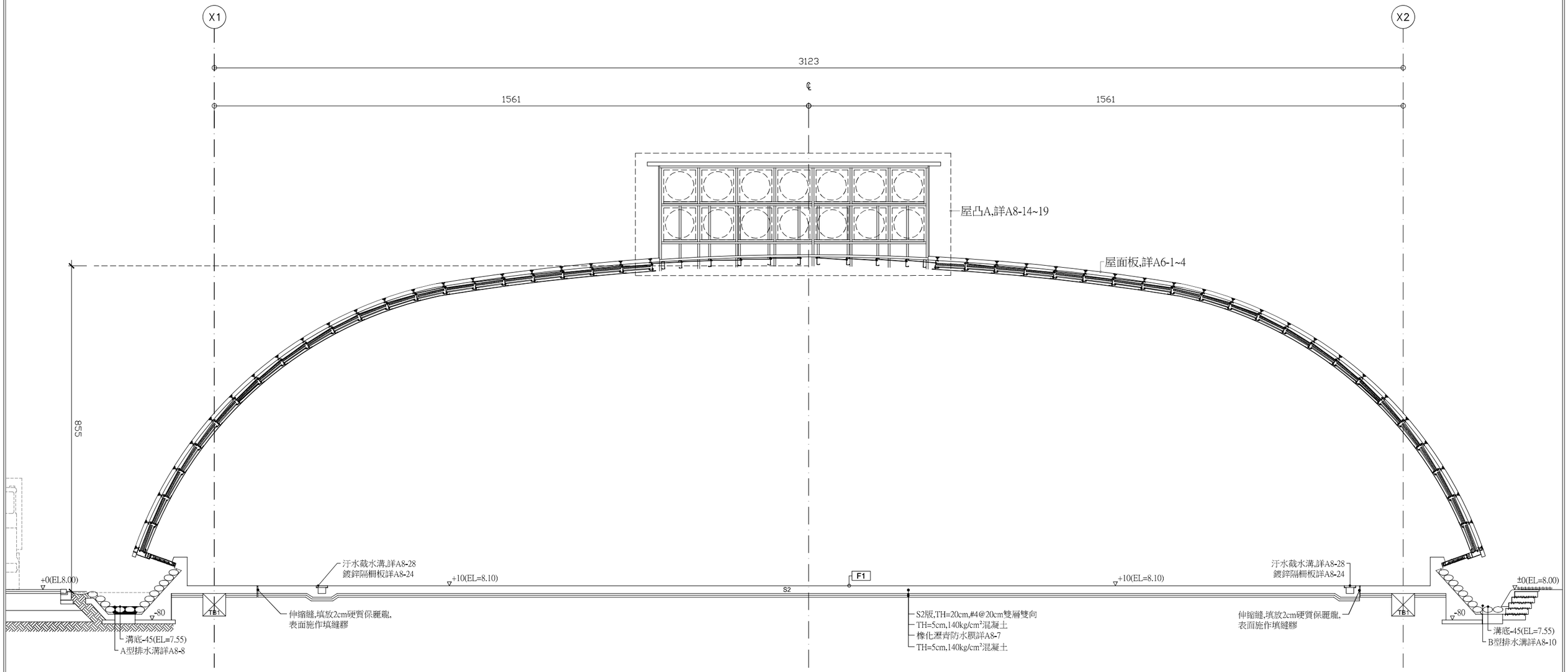


| | | | | |
|---|---|---|---|---|
| 田中央聯合建築師事務所<br>宜蘭市建業路428號<br>TEL 03-9253725 FAX 03-9253980<br>E-mail:fieldoffice@fieldoffice.com.tw | 圖檔 10212-1<br>比例 A1:1/50 A3:1/100<br>日期<br>修正 | 宜蘭縣食儲式資源再生廠設置工程第一期工程<br>第一次變更設計<br>B-B′剖面圖 | 圖號 A4-2 | 張號 AX |

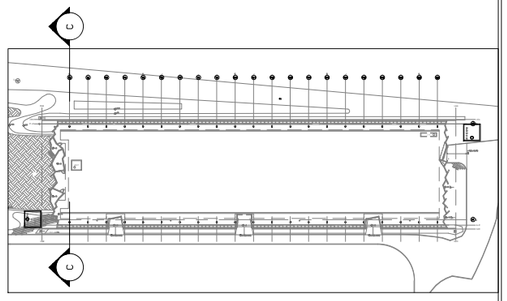

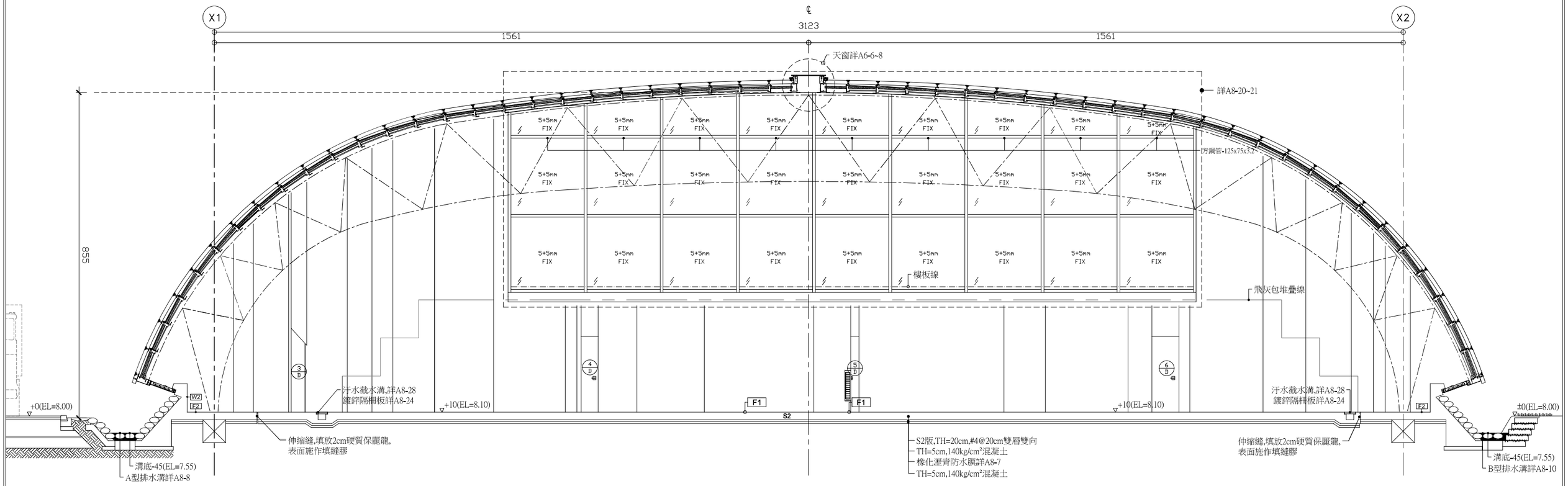


| | | | | |
|---|---|---|---|---|
| 田中央聯合建築師事務所<br>宜蘭市建業路428號<br>TEL 03-9253725 FAX 03-9253980<br>E-mail:fieldoffice@fieldoffice.com.tw | 圖檔 10212-1<br>比例 A1:1/50 A3:1/100<br>日期<br>修正 | 宜蘭縣倉儲式資源再生廠設置工程第一期工程<br>第一次變更設計<br>C-C′剖面圖 | 圖號 A4-3 | 張號 AX |

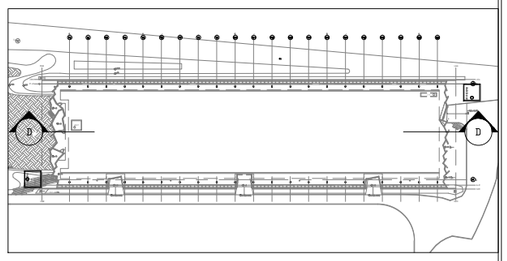

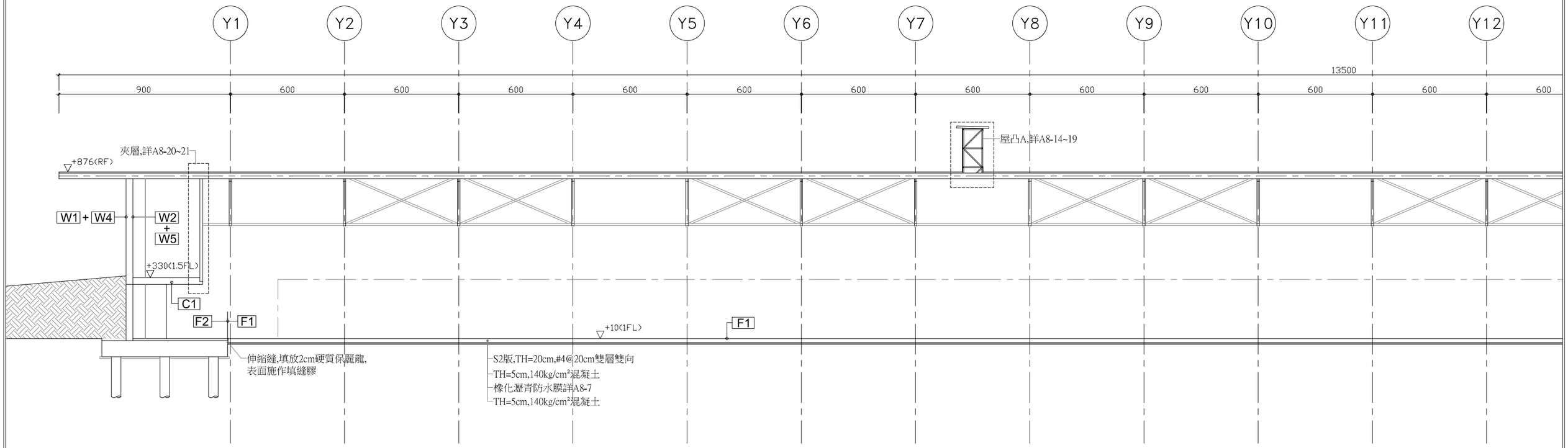



田中央聯合建築師事務所
宜蘭市建業路428號
TEL 03-9253725 FAX 03-9253980
E-mail:fieldoffice@fieldoffice.com.tw


| | |
|---|---|
| 圖檔 | 10212-1 |
| 比例 | A1:1/100<br>A3:1/200 |
| 日期 | |
| 修正 | |

宜蘭縣倉儲式資源再生廠設置工程第一期工程
第一次變更設計

D-D'剖面圖(一)

| 圖號 | 張號 |
|---|---|
| A4-4 | AX |

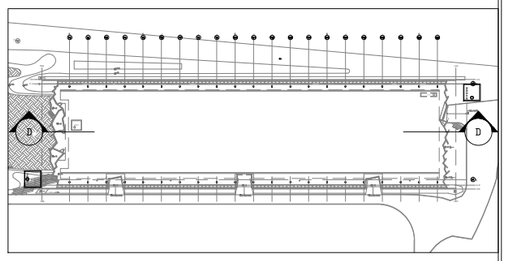

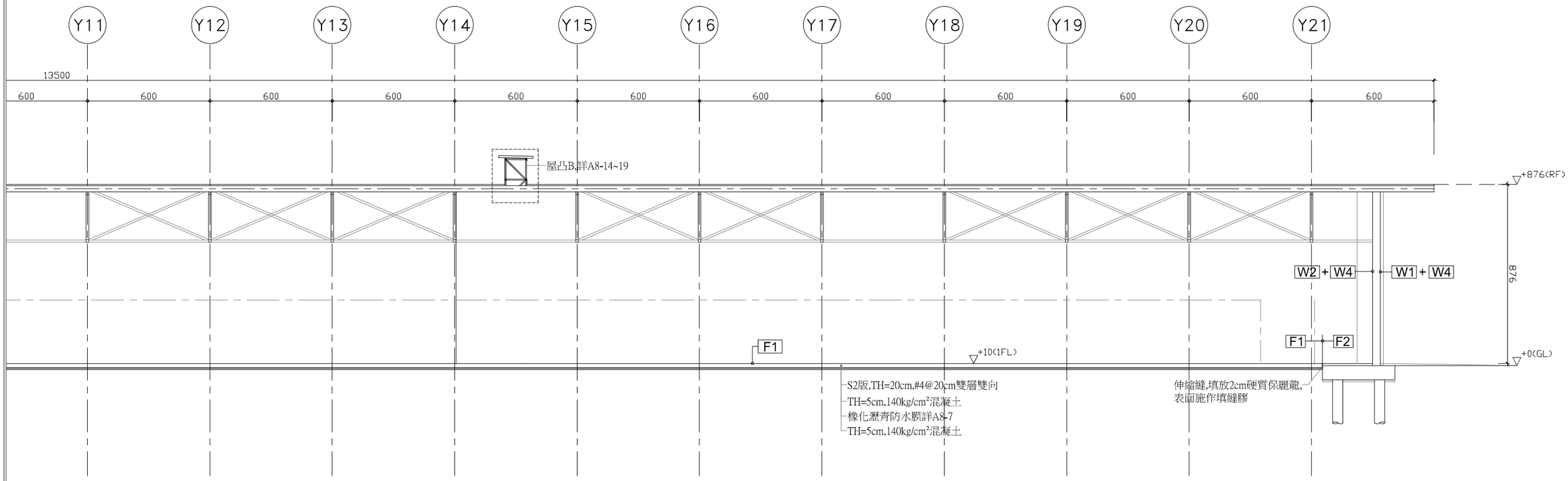



田中央聯合建築師事務所
宜蘭市建業路428號
TEL 03-9253725 FAX 03-9253980
E-mail:fieldoffice@fieldoffice.com.tw


| | |
|---|---|
| 圖檔 | 10212-1 |
| 比例 | A1:1/100<br>A3:1/200 |
| 日期 | |
| 修正 | |

宜蘭縣倉儲式資源再生廠設置工程第一期工程
第一次變更設計

D-D'剖面圖(二)

| 圖號 | 張號 |
|---|---|
| A4-5 | AX |

| X1−Y1 | (0,0,10) | | |
|---|---|---|---|
| | +10 | +330 | 最頂部 |
| S01 | (−414,−170,10) | − | (−414,−170,10) |
| S02 | (−368,69,10) | (−368,69,330) | (−368,69,469.4) |
| S03 | (−442,70,10) | (−442,70,330) | (−442,70,470) |
| S04 | (−426,123,10) | (−426,123,330) | (−426,123,513.2) |
| S05 | (−398,223,10) | (−398,223,330) | (−398,223,603.4) |
| S06 | (−585,206,10) | (−585,206,330) | (−585,206,591) |
| S07 | (−498,375,10) | (−498,375,330) | (−498,375,694) |
| S08 | (−517,443,10) | (−518,443,330) | (−518,443,727.3) |
| S09 | (−418,527,10) | (−418,527,330) | (−418,527,753.5) |
| S10 | (−461,634,10) | (−461,634,330) | (−461,634,781.2) |
| S11 | (−348,799,10) | (−348,799,330) | (−348,799,801.7) |
| S12 | (−182,970,10) | − | (−182,970,295) |
| S13 | (−218,986,10) | − | (−218,986,295) |
| S14 | (−319,1031,10) | (−320,1031,330) | (−320,1031,830.5) |
| S15 | (−541,526,10) | (−541,526,330) | (−549,552,755.7) |
| S16 | (−633,709,10) | (−636,688,330) | (−638,668,779.5) |
| S17 | (−930,607,10) | (−930,607,330) | (−930,607,818.9) |
| S18 | (−639,1040,10) | (−640,1040,330) | (−640,1040,831) |
| S19 | (−665,1127,10) | (−657,1088,330) | (−646,1063,827.3) |
| S20 | (−559,1138,10) | (−567,1128,330) | (−567,1128,836.9) |
| S21 | (−414,1313,10) | (−414,1313,330) | (−414,1313,848.6) |
| S22 | (−611,1523,10) | (−588,1536,330) | (−574,1557,849.9) |
| S23 | (−528,1602,10) | (−527,1602,330) | (−527,1602,855) |
| S24 | (−461,1665,10) | (−461,1665,330) | (−461,1665,854.4) |
| S25 | (−452,1674,10) | − | (−452,1674,295) |
| S26 | (−355,1692,10) | − | (−350,1692,295) |

| | +10 | +330 | 最頂部 |
|---|---|---|---|
| S27 | (−153,1716,10) | − | (−153,1716,295) |
| S28 | (−224,2099,10) | − | (−224,2099,295) |
| S29 | (−159,2208,10) | − | (−159,2208,295) |
| S30 | (−219,2409,10) | − | (−219,2409,295) |
| S31 | (−465,2173,10) | (−465,2173,330) | (−465,2173,821) |
| S32 | (−351,2359,10) | (−351,2359,330) | (−351,2359,800) |
| S33 | (−295,2479,10) | − | (−294,2481,295) |
| S34 | (−381,2547,10) | − | (−378,2552,295) |
| S35 | (−414,2574,10) | (−420,2585,330) | (−414,2574,764) |
| S36 | (−622,1861,10) | (−630,1843,330) | (−639,1825,845.2) |
| S37 | (−593,1922,10) | (−593,1922,330) | (−593,1922,841) |
| S38 | (−521,2076,10) | (−521,2076,330) | (−521,2076,830) |
| S39 | (−616,2216,10) | (−616,2216,330) | (−616,2216,817) |
| S40 | (−673,2299,10) | (−673,2299,330) | (−704,2346,801.6) |
| S41 | (−611,2346,10) | (−611,2346,330) | (−611,2346,801.5) |
| S42 | (−603,2557,10) | (−603,2557,330) | (−602,2596,761.7) |
| S43 | (−650,2688,10) | (−650,2688,330) | (−677,2658,743.7) |
| S44 | (−543,2810,10) | (−544,2810,330) | (−544,2810,681.4) |
| S45 | (−472,2893,10) | (−472,2893,330) | (−472,2893,634.8) |
| S46 | (−555,2979,10) | (−555,2979,330) | (−555,2979,574.5) |
| S47 | (−518,3013,10) | (−519,3013,330) | (−519,3013,547) |
| S48 | (−457,3071,10) | (−457,3071,330) | (−457,3071,494.1) |
| S49 | (−469,3103,10) | (−469,3103,330) | (−469,3103,461.7) |
| S50 | (−488,3152,10) | (−488,3152,330) | (−488,3152,405.2) |
| S51 | (−387,3171,10) | (−387,3171,330) | (−387,3171,373.3) |
| S52 | (−387,3340,10) | − | (−387,3340,10) |
| S53 | − | (−507,750,330) | (−507,750,791.7) |
| | | | |
| S55 | − | (−471,958,330) | (−471,958,817.2) |
| S56 | − | (−470,2425,330) | (−470,2425,791) |
| S57 | − | (−409,2579,330) | (−409,2579,765.8) |
| | | | |

| | +10 | +330 | 最頂部 |
|---|---|---|---|
| S59 | (1467,−85,10) | − | (1521,−170,67) |
| S60 | (362,43,10) | (362,43,330) | (362,43,426) |
| S61 | (1430,137,10) | (1430,137,330) | (1430,137,519) |
| S62 | (1410,227,10) | (1410,227,330) | (1410,227,588) |
| S63 | (1498,312,10) | (1498,312,330) | (1498,312,644) |
| S64 | (1532,344,10) | (1555,344,330) | (1581,393,687) |
| S65 | (1425,453,10) | (1425,453,330) | (1425,453,713) |
| S66 | (1425,548,10) | (1496,526,330) | (1524,526,730) |
| S67 | (1457,566,10) | (1457,566,330) | (1457,566,749) |
| S68 | (1381,641,10) | (1381,641,330) | (1381,641,765) |
| S69 | (1437,727,10) | (1437,727,330) | (1437,727,778) |
| S70 | (1460,763,10) | (1496,778,330) | (1460,763,789) |
| S71 | (1388,888,10) | (1388,888,330) | (1388,888,799) |
| S72 | (1460,986,10) | (1460,986,330) | (1460,986,810) |
| S73 | (1495,1047,10) | (1496,1036,330) | (1495,1047,813) |
| S74 | (1375,1230,10) | (1375,1230,330) | (1375,1230,829) |
| S75 | (1547,1278,10) | (1537,1299,330) | (1547,1278,835) |
| S76 | (1483,1412,10) | (1483,1412,330) | (1483,1412,838) |
| S77 | (1449,1483,10) | (1449,1483,330) | (1449,1483,839) |
| S78 | (1516,1616,10) | (1516,1616,330) | (1516,1616,840) |
| S79 | (1542,1666,10) | (1553,1690,330) | (1542,1666,838) |
| S80 | (1410,1834,10) | (1410,1834,330) | (1410,1834,835) |
| S81 | (1499,1999,10) | (1499,1999,330) | (1499,1999,826) |
| S82 | (1562,2103,10) | (1555,2092,330) | (1562,2103,820) |
| S83 | (1260,2067,10) | (1260,2067,330) | (1260,2067,821) |
| S84 | (1561,2430,10) | (1566,2420,330) | (1561,2430,784) |
| S85 | (1459,2628,10) | (1459,2628,330) | (1459,2628,743) |
| S86 | (1448,2650,10) | (1448,2650,330) | (1448,2650,737) |
| S87 | (1511,2741,10) | (1511,2741,330) | (1511,2741,703) |
| S88 | (1551,2827,10) | (1540,2806,330) | (1551,2827,685) |
| S89 | (1430,2949,10) | (1430,2949,330) | (1430,2949,588) |
| S90 | (1505,5005,10) | (1493,3332,330) | (1505,5005,527) |
| S91 | (1483,3069,10) | (1483,3069,330) | (1483,3069,486) |
| S92 | (1445,3183,10) | (1445,3183,330) | (1445,3183,356) |
| S93 | (1468,3255,10) | − | (1501,3355,67) |

牆面座標圖

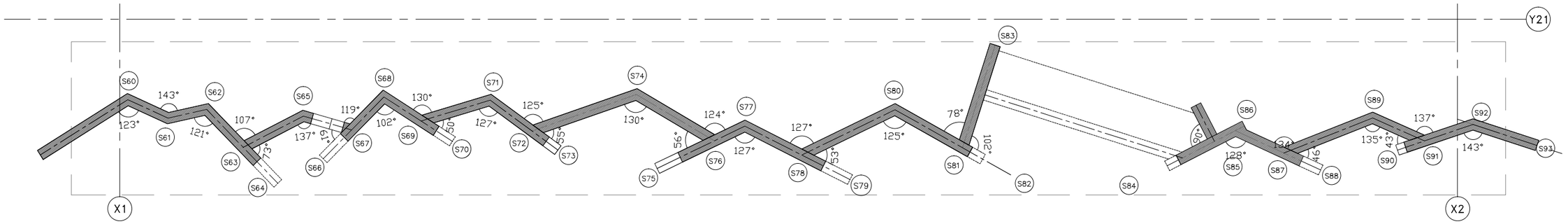


南側牆平面圖

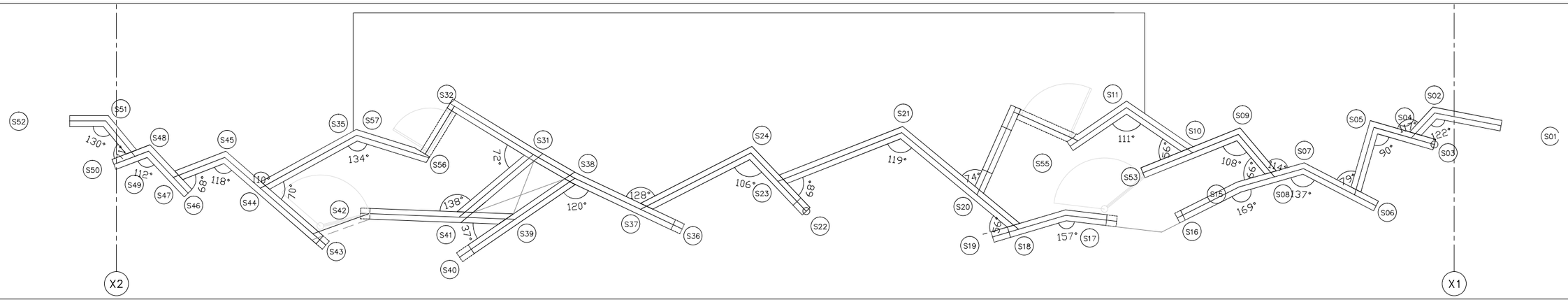


北側牆平面圖


田中央聯合建築師事務所
宜蘭市建業路428號
TEL 03-9253725 FAX 03-9253980
E-mail:fieldoffice@fieldoffice.com.tw


| | |
|---|---|
| 圖檔 | 10212-1 |
| 比例 | A1:1/50 A3:1/100 |
| 日期 | |
| 修正 | |

宜蘭縣倉儲式資源再生廠設置工程第一期工程第一次變更設計

牆面座標圖

圖號 A7-1

張號

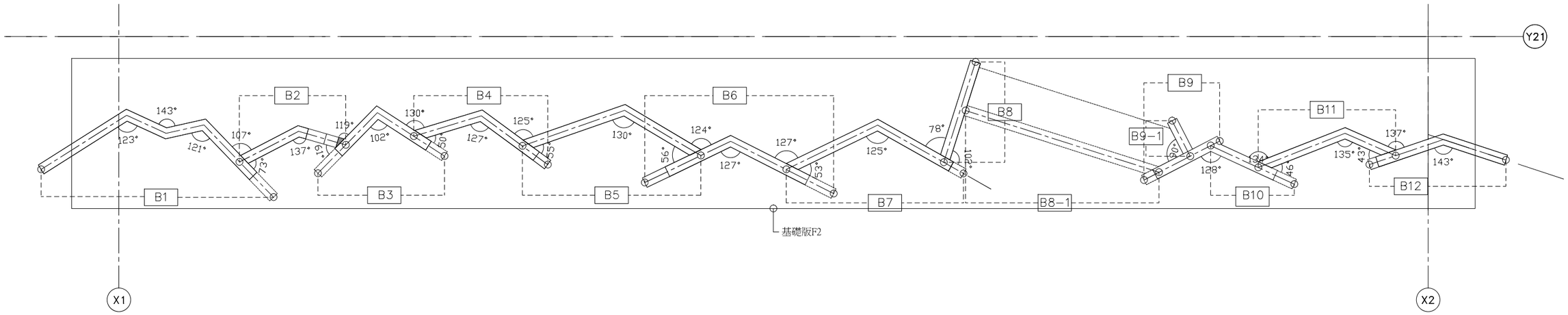


南面牆平面圖 1/100

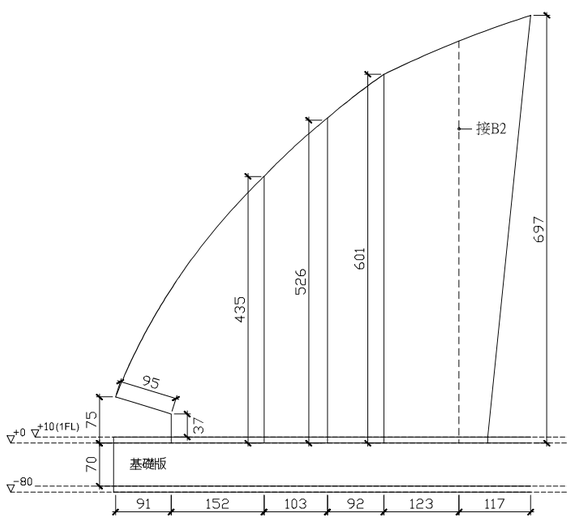


外: W1+W4
內: W2+W4

B1 面積:29.6m2

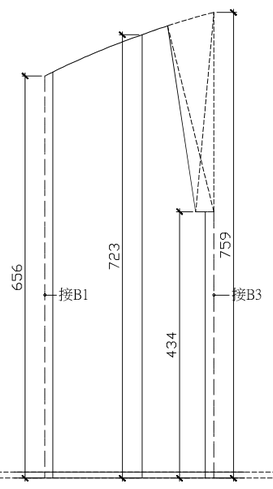


外: W1+W4
內: W2+W4

B2 面積:17.9m2

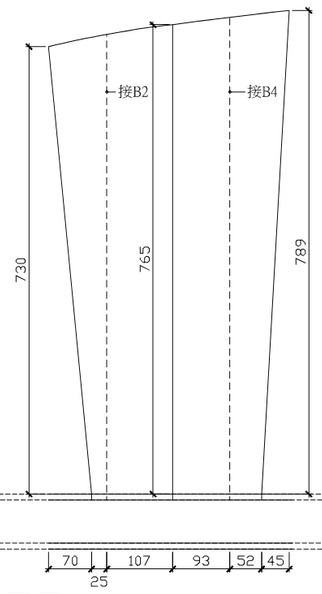


外: W1+W4
內: W2+W4

B3 面積:25.8m2

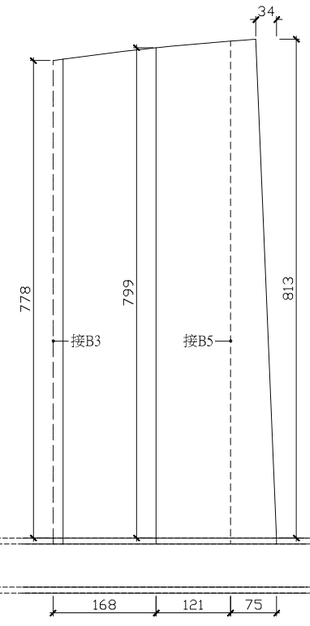


外: W1+W4
內: W2+W4

B4 面積:28.1m2

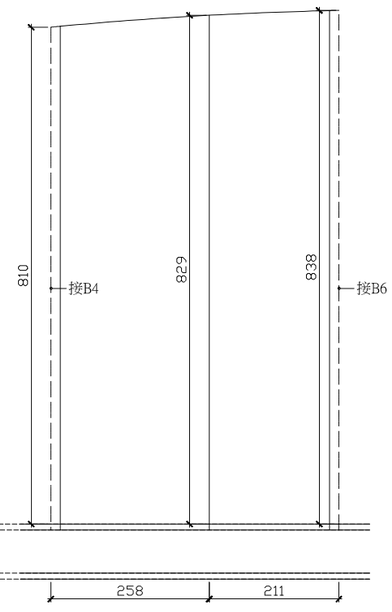


外: W1+W4
內: W2+W4

B5 面積:39.3m2

田中央聯合建築師事務所
宜蘭市建業路428號
TEL 03-9253725 FAX 03-9253980
E-mail:fieldoffice@fieldoffice.com.tw

圖檔 10212-1
比例 A1:1/50 A3:1/100
日期
修正

宜蘭縣倉儲式資源再生廠設置工程第一期工程
第一次變更設計

南側外牆展開圖(一)

圖號 A7-2

張號

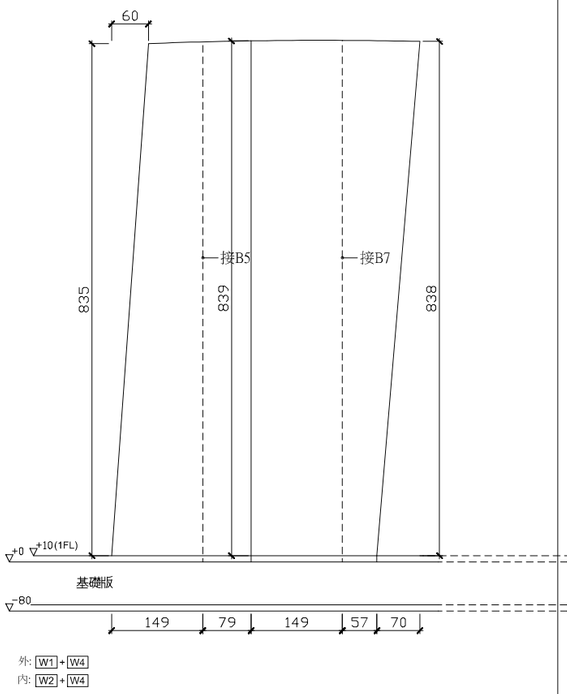


外: W1 + W4
內: W2 + W4

B6 面積:37.1m2

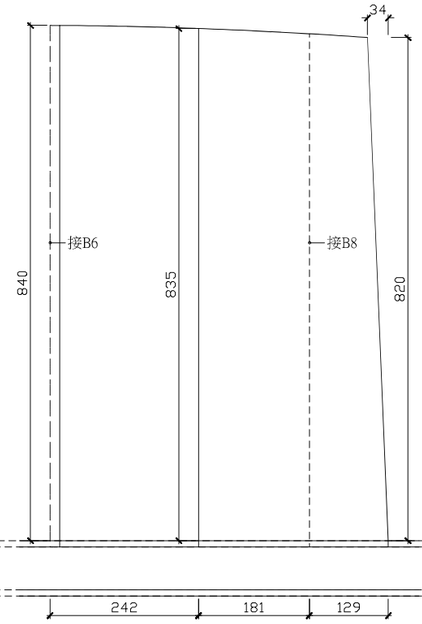


外: W1 + W4
內: W2 + W4

B7 面積:45m2

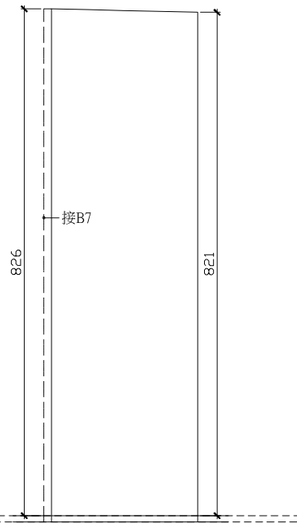


外: W1 + W4
內: W2 + W4

B8 面積:20.9m2

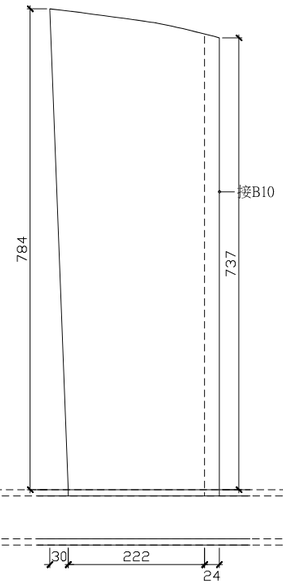


外: W1 + W4
內: W2 + W4

B9 面積:20.3m2

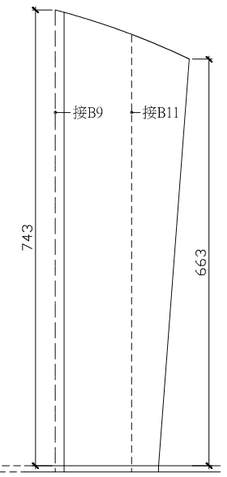


外: W1 + W4
內: W2 + W4

B10 面積:14.2m2

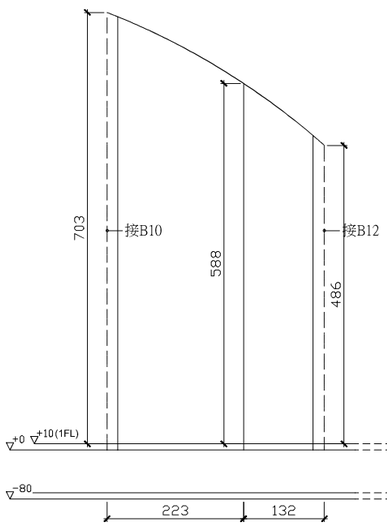


外: W1 + W4
內: W2 + W4

B11 面積:21.8m2

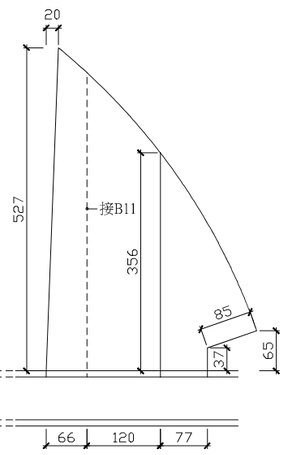


外: W1 + W4
內: W2 + W4

B12 面積:11.3m2

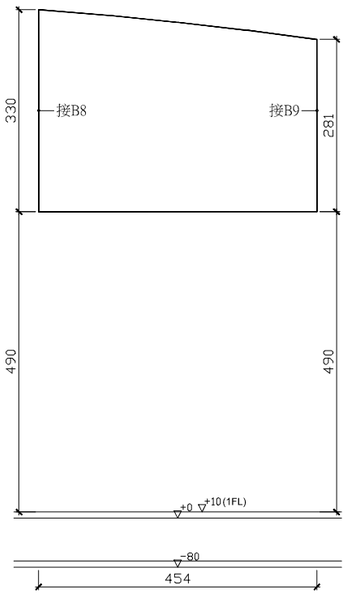


外: W1 + W4
內: W2 + W4

B8-1 面積:14m2

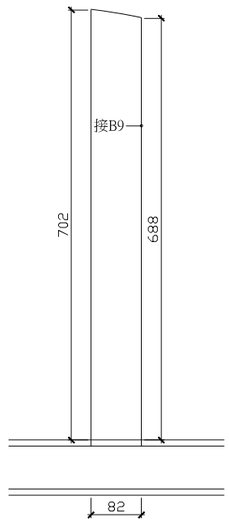


外: W2 + W4
內: W2 + W4

B9-1 面積:5.8m2

B10 面積:14.2m2

田中央聯合建築師事務所
宜蘭市建業路428號
TEL 03-9253725 FAX 03-9253980
E-mail:fieldoffice@fieldoffice.com.tw

| | |
|---|---|
| 圖檔 | 10212-1 |
| 比例 | A1:1/50 A3:1/100 |
| 日期 | |
| 修正 | |

宜蘭縣倉儲式資源再生廠設置工程第一期工程第一次編更設計

南側外牆展開圖(二)

圖號 A7-3

張號

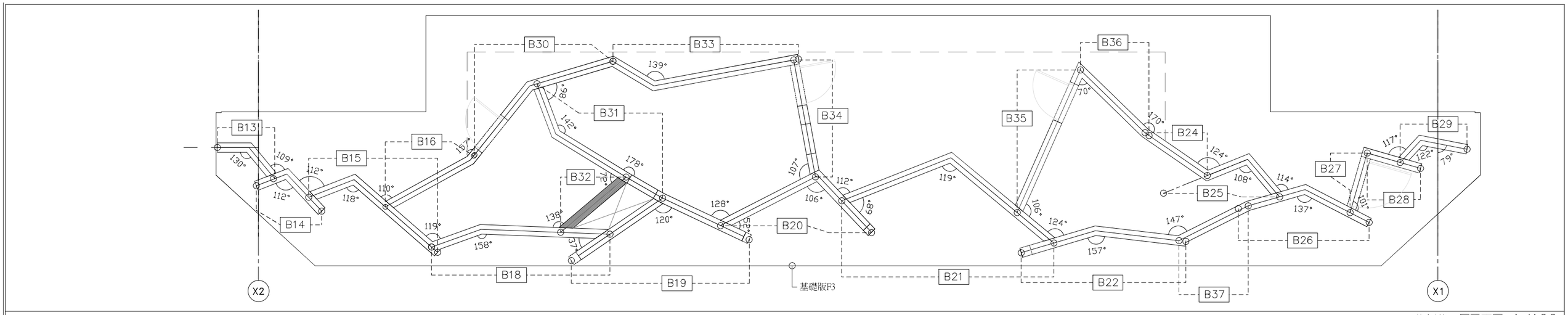


北側牆一層平面圖 1/100

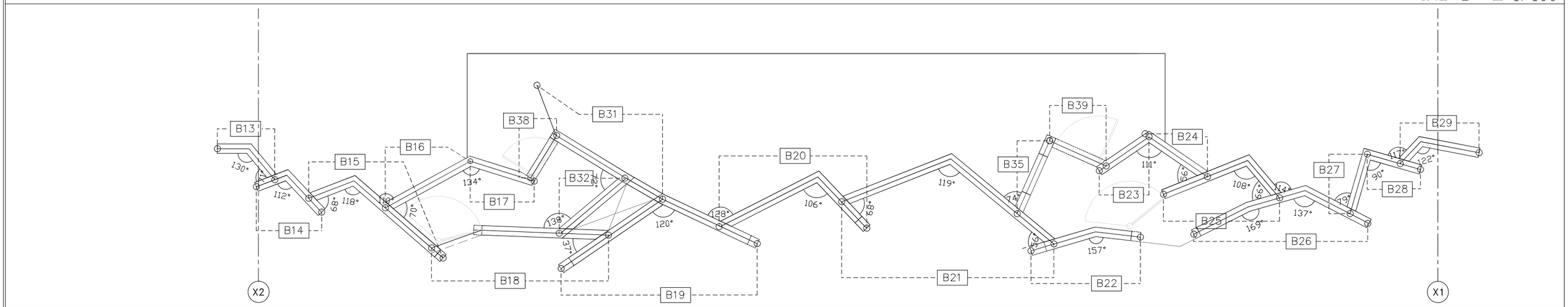


北面牆夾層平面圖 1/100

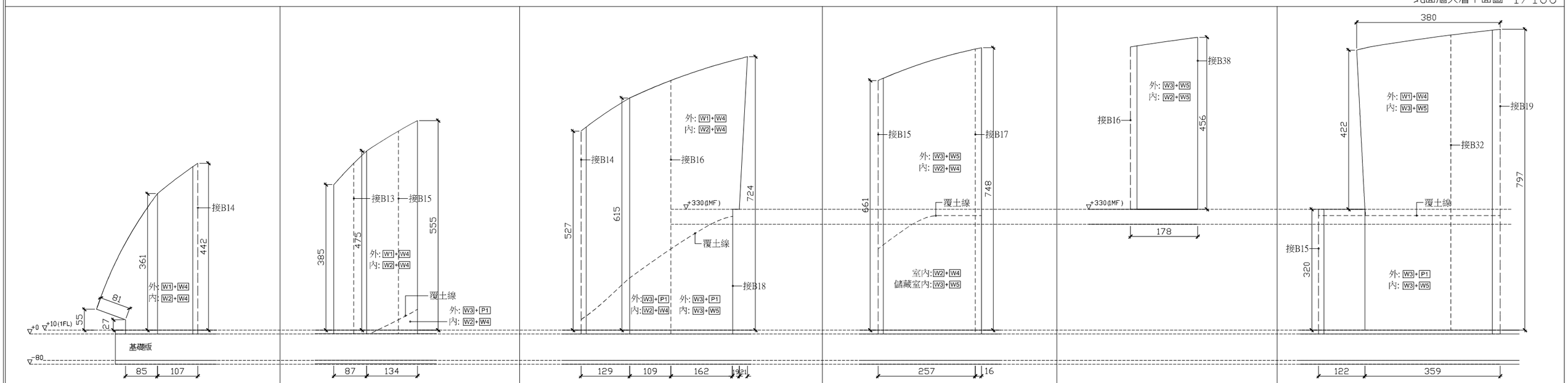


| B13 | 面積:7.8m2 | B14 | 面積:11m2 | B15 | 面積:27.1m2 | B16 | 面積:19.9m2 | B17 | 面積:7.9m2 | B18 | 面積:32.5m2 |
|---|---|---|---|---|---|---|---|---|---|---|---|


田中央聯合建築師事務所
宜蘭市建業路428號
TEL 03-9253725 FAX 03-9253980
E-mail:fieldoffice@fieldoffice.com.tw


| | |
|---|---|
| 圖檔 | 10212-1 |
| 比例 | A1:1/50 A3:1/100 |
| 日期 | |
| 修正 | |

宜蘭縣倉儲式資源再生廠設置工程第一期工程第一次變更設計

北側外牆展開圖(一)

圖號 A7-4

張號

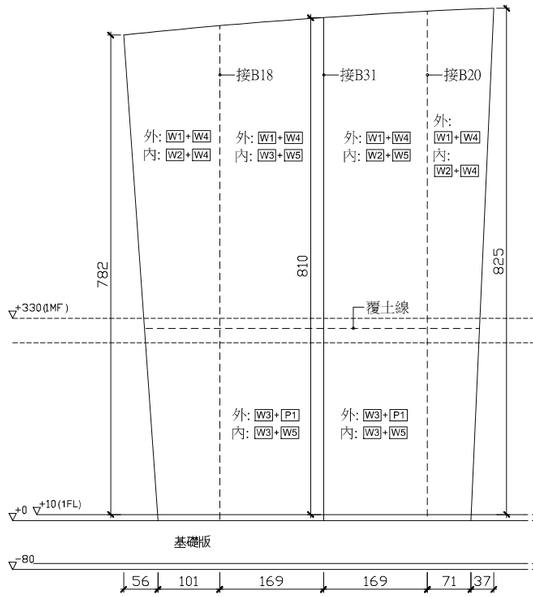


B19 面積:45.5m2

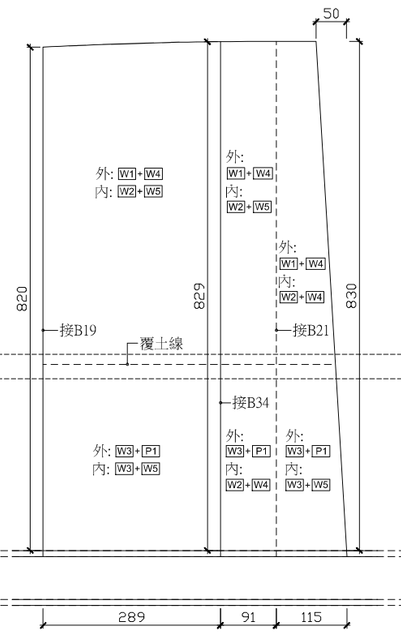


B20 面積:39.3m2

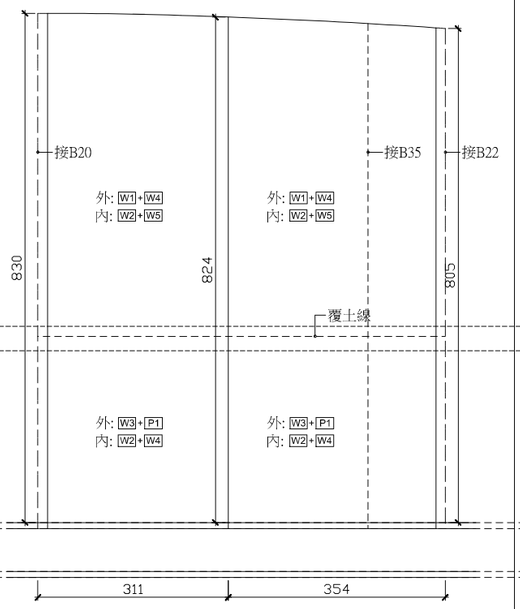


B21 面積:55.2m2

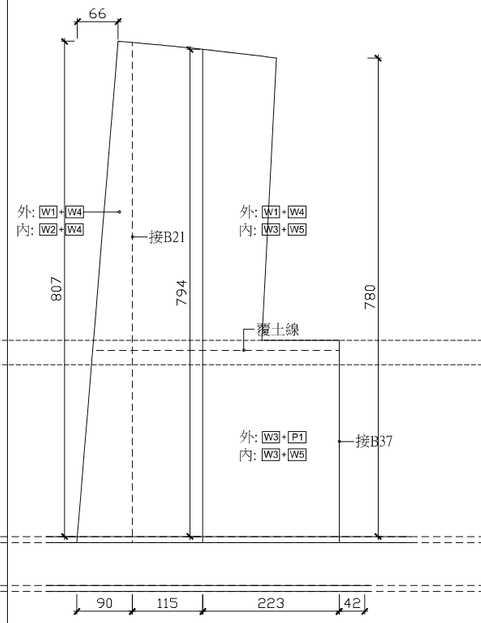


※B22 面積:26.35m2

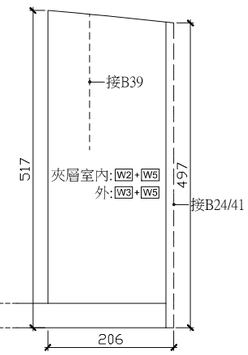


B23 面積:16.4m2

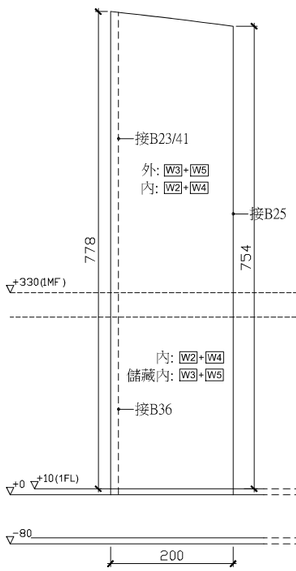


B24 面積:15.5m2

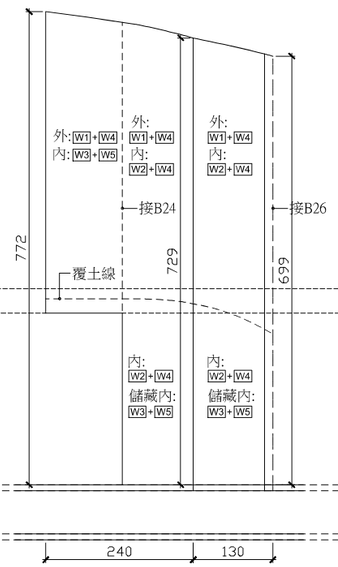


B25 面積:27.8m2

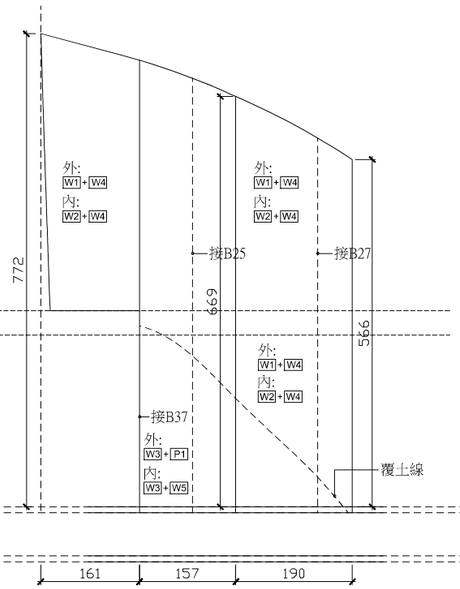


※B26 面積:29.8m2

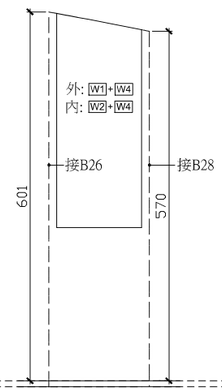


B27 面積:9.8m2

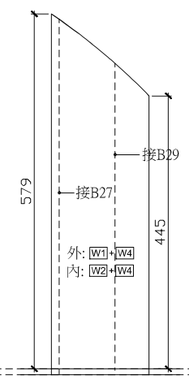


B28 面積:8.4m2

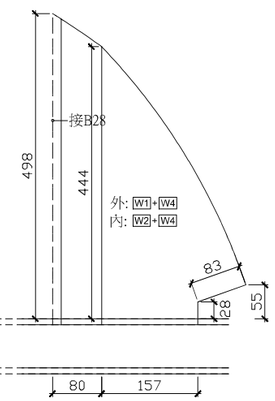


B29 面積:10.2m2



田中央聯合建築師事務所
宜蘭市建業路428號
TEL 03-9253725 FAX 03-9253980
E-mail:fieldoffice@fieldoffice.com.tw

圖檔 10212-1
比例 A1:1/50 A3:1/100
日期
修正

宜蘭縣倉儲式資源再生廠設置工程第一期工程第一次變更設計

北側外牆展開圖(二)

圖號 A7-5

張號

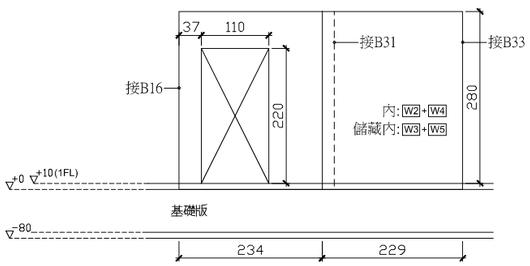


B30 面積:10.9m2

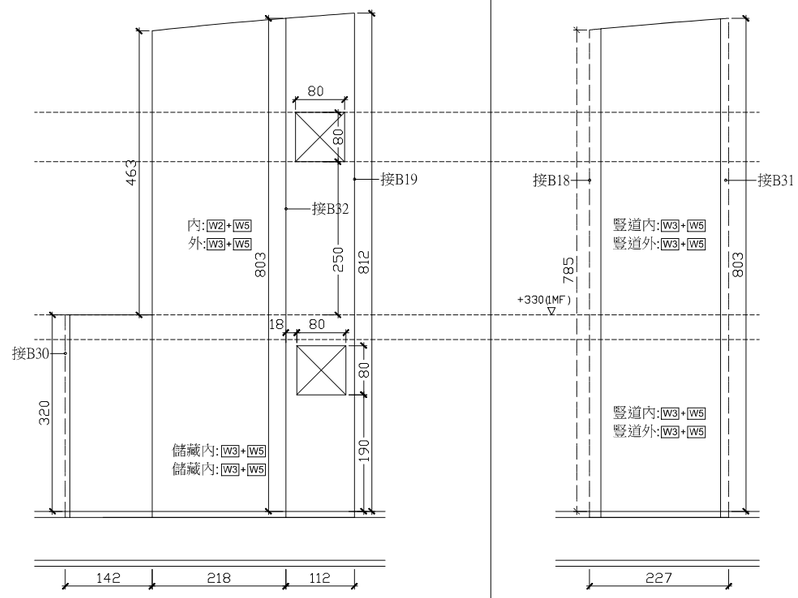


※B31 面積:31.3m2




B32 面積:18.2m2

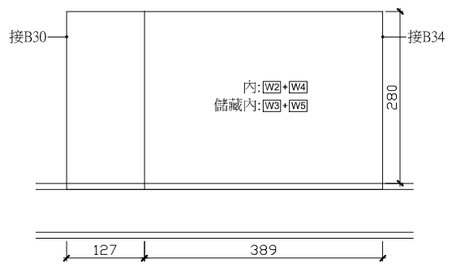


B33 面積:15m2

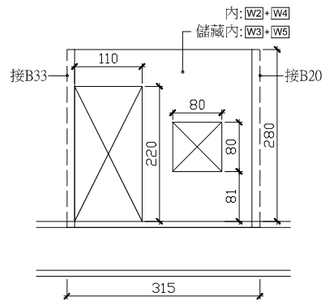


B34 面積:6.6m2

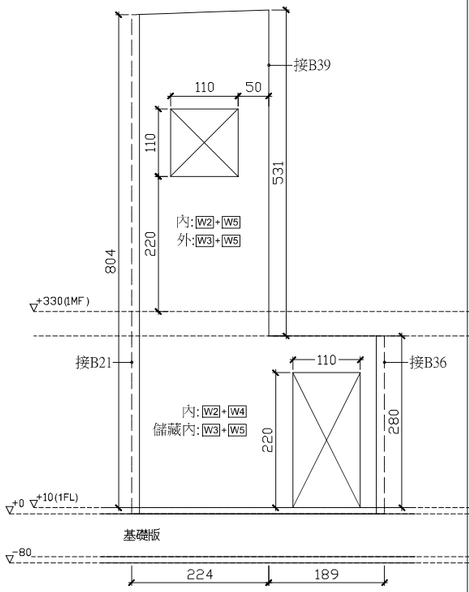


※B35 面積:21.2m2

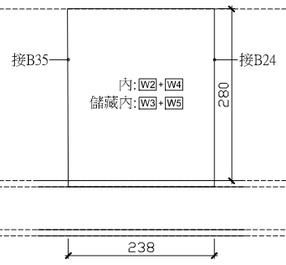


B36 面積:6.9m2

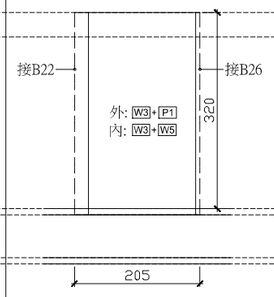


B37 面積:6.8m2

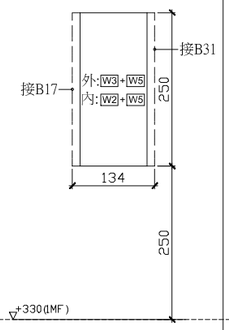


B38 面積:3.4m2

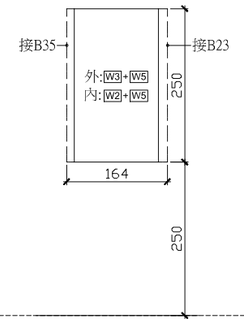


B39 面積:4.1m2



田中央聯合建築師事務所
宜蘭市建業路428號
TEL 03-9253725 FAX 03-9253980
E-mail:fieldoffice@fieldoffice.com.tw

| | |
|---|---|
| 圖檔 | 10212-1 |
| 比例 | A1:1/50 A3:1/100 |
| 日期 | |
| 修正 | |

宜蘭縣倉儲式資源再生廠設置工程第一期工程第一次變更設計

北側外牆展開圖(三)

圖號 A7-6

張號

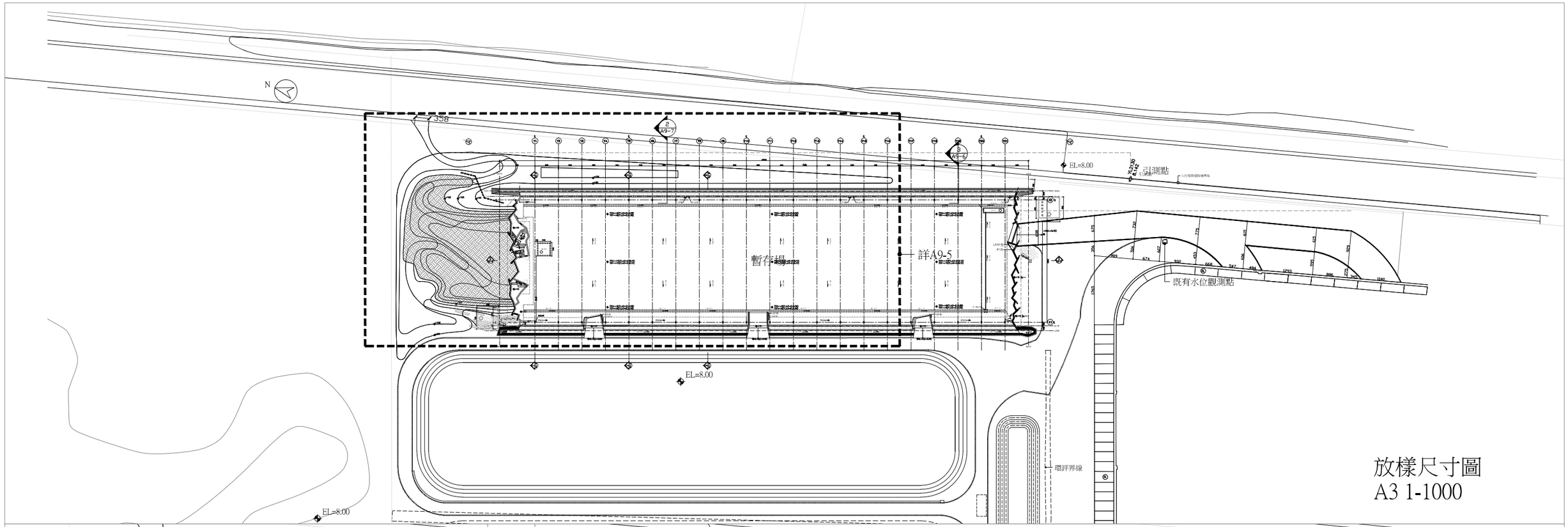


放樣尺寸圖
A3 1-1000

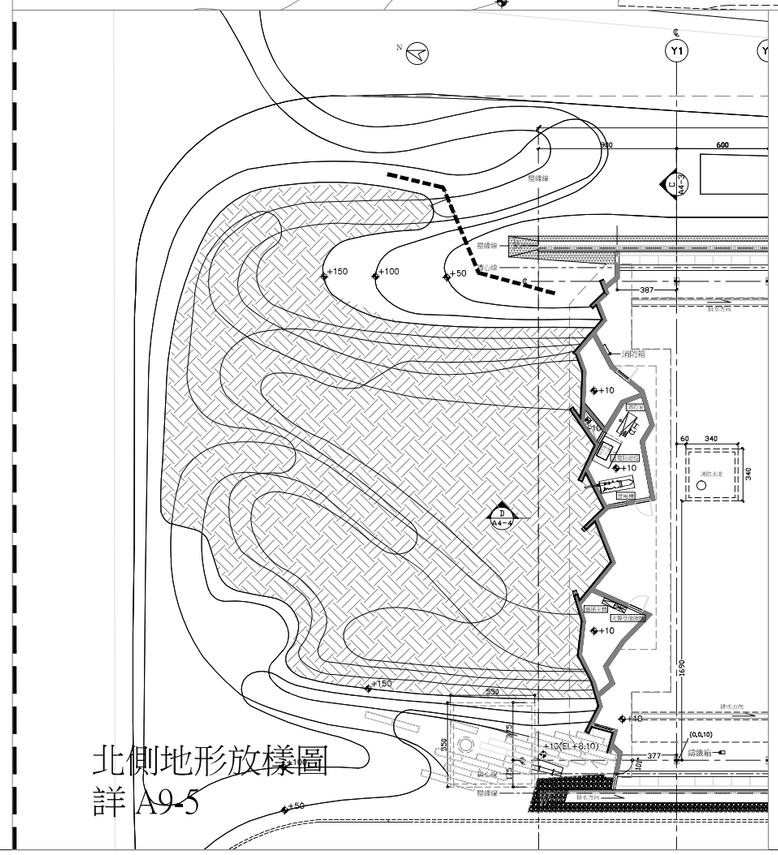


北側地形放樣圖
詳 A9-5

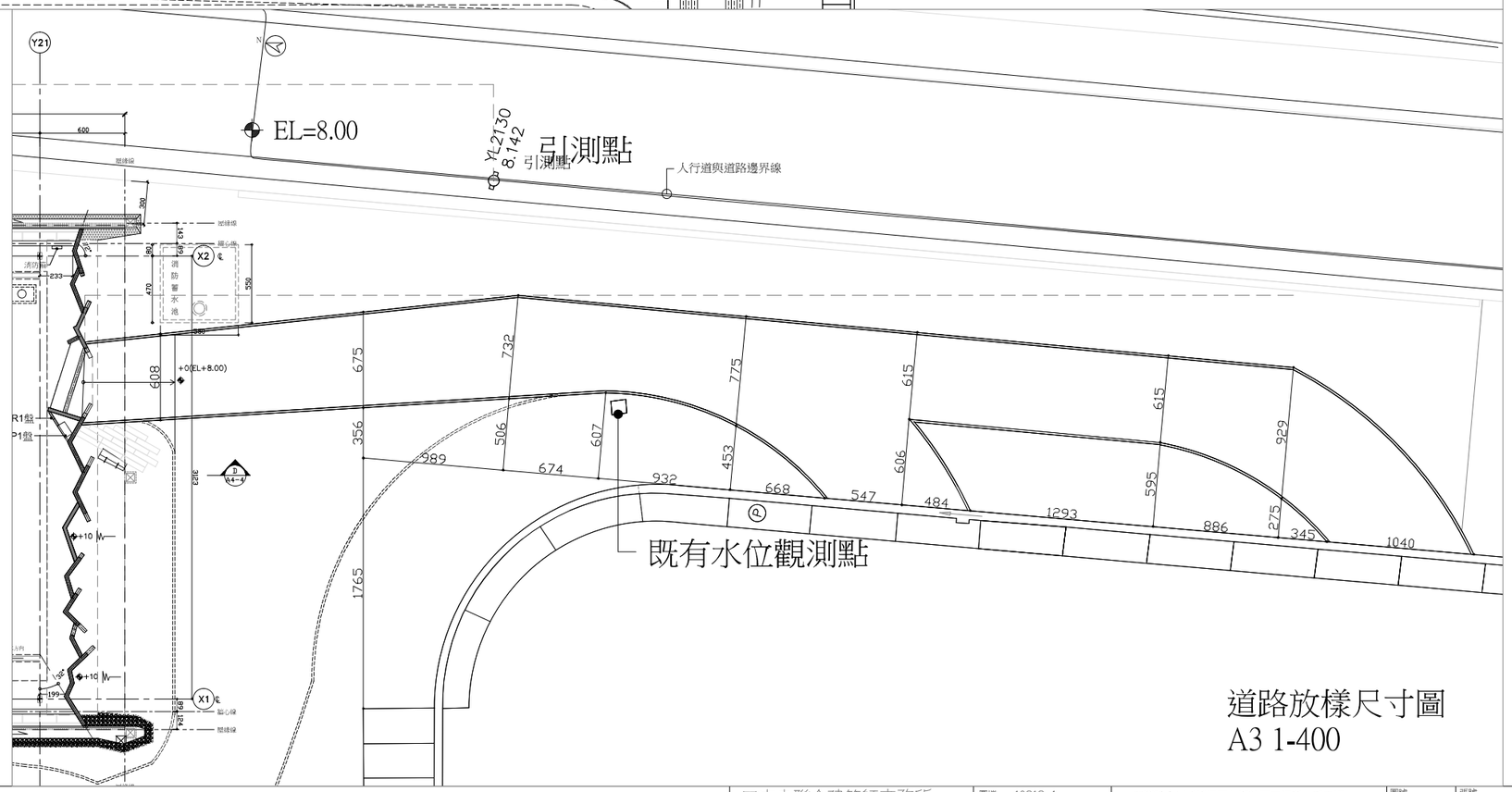


道路放樣尺寸圖
A3 1-400

田中央聯合建築師事務所
宜蘭市建業路428號
TEL 03-9253725 FAX 03-9253980
E-mail:fieldoffice@fieldoffice.com.tw

| | |
|---|---|
| 圖檔 | 10212-1 |
| 比例 | A1: A3: |
| 日期 | |
| 修正 | |

宜蘭縣倉儲式資源再生廠設置工程第一期工程
第一次變更設計

放樣及尺寸平面圖

| 圖號 | 張號 |
|---|---|
| A9-1 | AX |

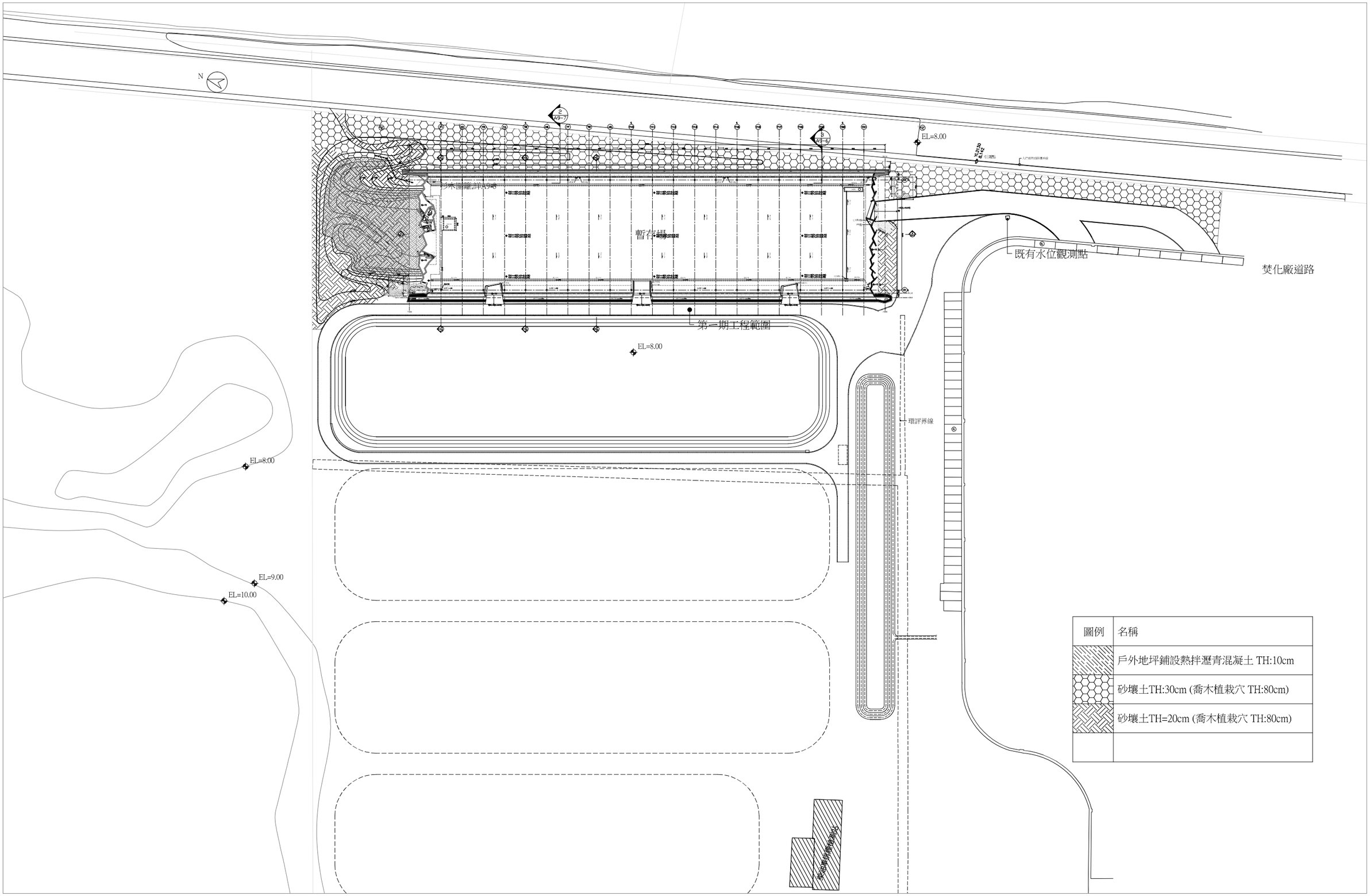


| 圖例 | 名稱 |
|---|---|
| | 戶外地坪鋪設熱拌瀝青混凝土 TH:10cm |
| | 砂壤土TH:30cm (喬木植栽穴 TH:80cm) |
| | 砂壤土TH=20cm (喬木植栽穴 TH:80cm) |
| | |

田中央聯合建築師事務所
宜蘭市建業路428號
TEL 03-9253725 FAX 03-9253980
E-mail:fieldoffice@fieldoffice.com.tw

| | |
|---|---|
| 圖檔 | 10212-1 |
| 比例 | A1:1/500<br>A3:1/1000 |
| 日期 | |
| 修正 | |

宜蘭縣倉儲式資源再生廠設置工程第一期工程
第一次變更設計

樸面平面圖

圖號 A9-2

張號 AX

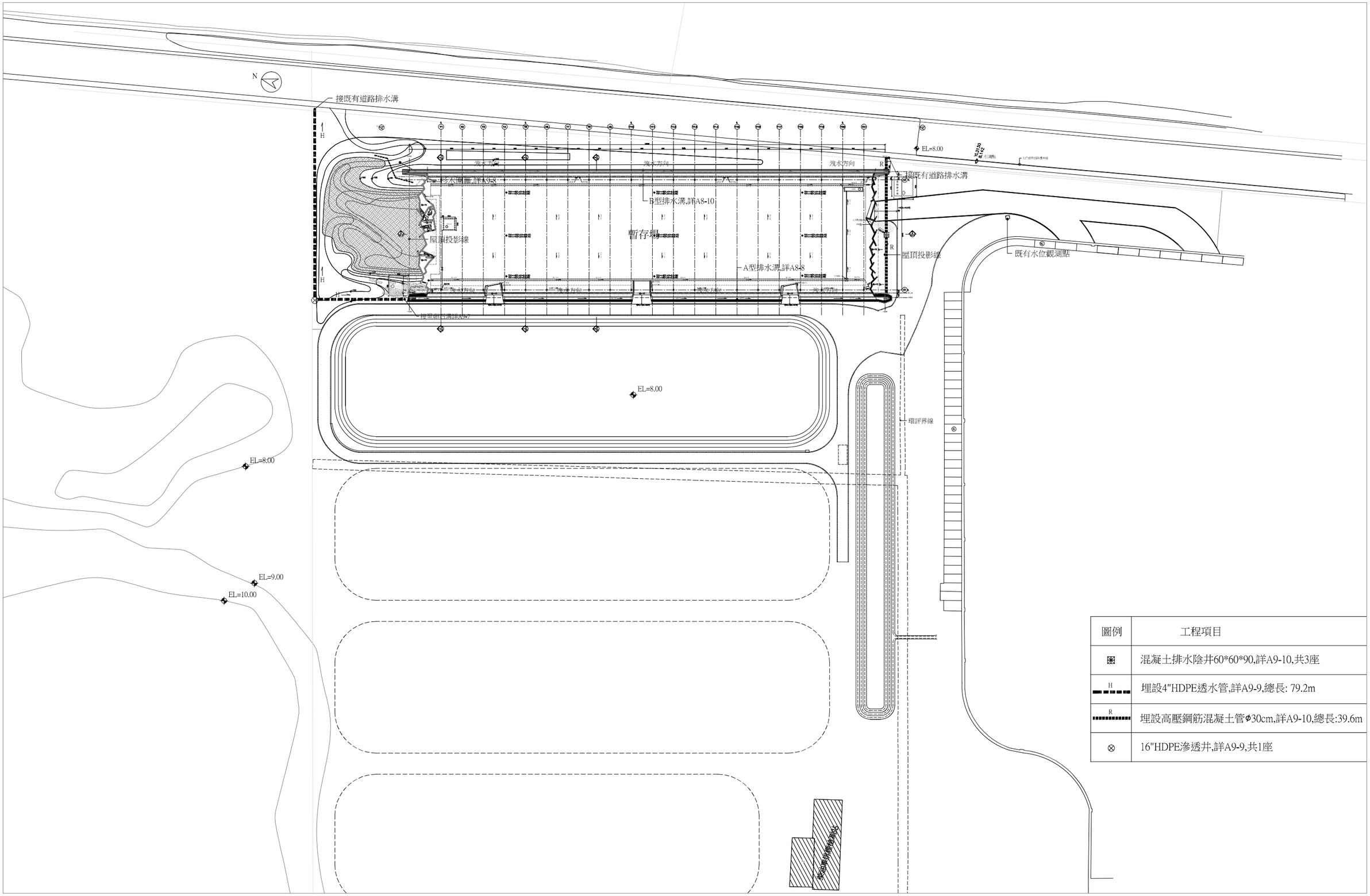


| 圖例 | 工程項目 |
|---|---|
| ▩ | 混凝土排水陰井60*60*90,詳A9-10,共3座 |
| H | 埋設4"HDPE透水管,詳A9-9,總長: 79.2m |
| R | 埋設高壓鋼筋混凝土管φ30cm,詳A9-10,總長:39.6m |
| ⊗ | 16"HDPE滲透井,詳A9-9,共1座 |

田中央聯合建築師事務所
宜蘭市建業路428號
TEL 03-9253725 FAX 03-9253980
E-mail:fieldoffice@fieldoffice.com.tw

| | |
|---|---|
| 圖檔 | 10212-1 |
| 比例 | A1:1/500<br>A3:1/1000 |
| 日期 | |
| 修正 | |

宜蘭縣食儲式資源再生廠設置工程第一期工程
第一次變更設計

排水平面圖

圖號 A9-3

張號 AX

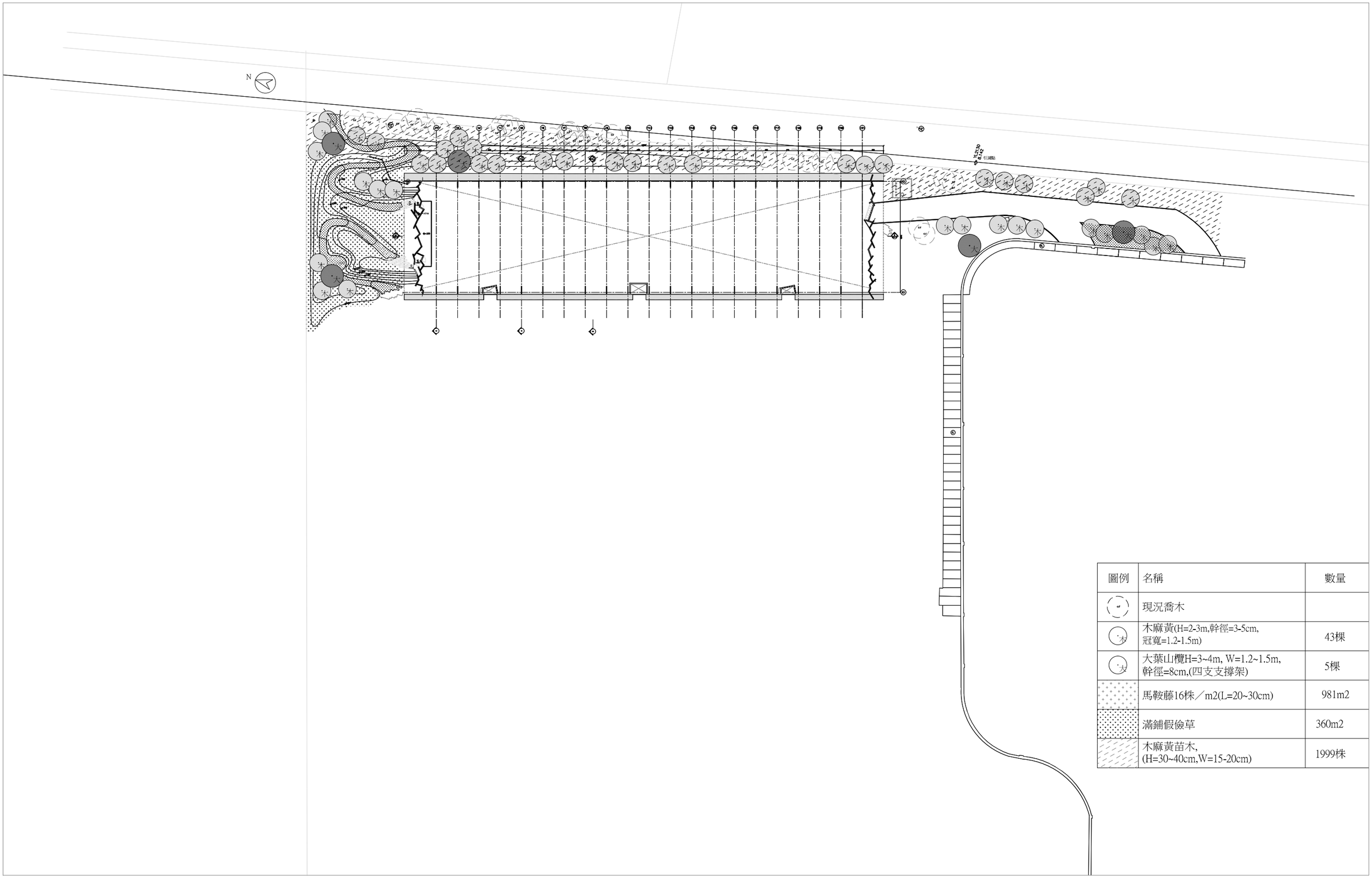


| 圖例 | 名稱 | 數量 |
|---|---|---|
| | 現況喬木 | |
| | 木麻黃(H=2-3m,幹徑=3-5cm,<br>冠寬=1.2-1.5m) | 43棵 |
| | 大葉山欖H=3~4m, W=1.2~1.5m,<br>幹徑=8cm,(四支支撐架) | 5棵 |
| | 馬鞍藤16株／m2(L=20~30cm) | 981m2 |
| | 滿鋪假儉草 | 360m2 |
| | 木麻黃苗木,<br>(H=30~40cm,W=15-20cm) | 1999株 |

田中央聯合建築師事務所
宜蘭市建業路428號
TEL 03-9253725 FAX 03-9253980
E-mail:fieldoffice@fieldoffice.com.tw

| | |
|---|---|
| 圖檔 | 10212-1 |
| 比例 | A1:1/500<br>A3:1/1000 |
| 日期 | |
| 修正 | |

宜蘭縣倉儲式資源再生廠設置工程第一期工程
第一次變更設計

植栽平面圖

圖號 A9-4

張號 AX

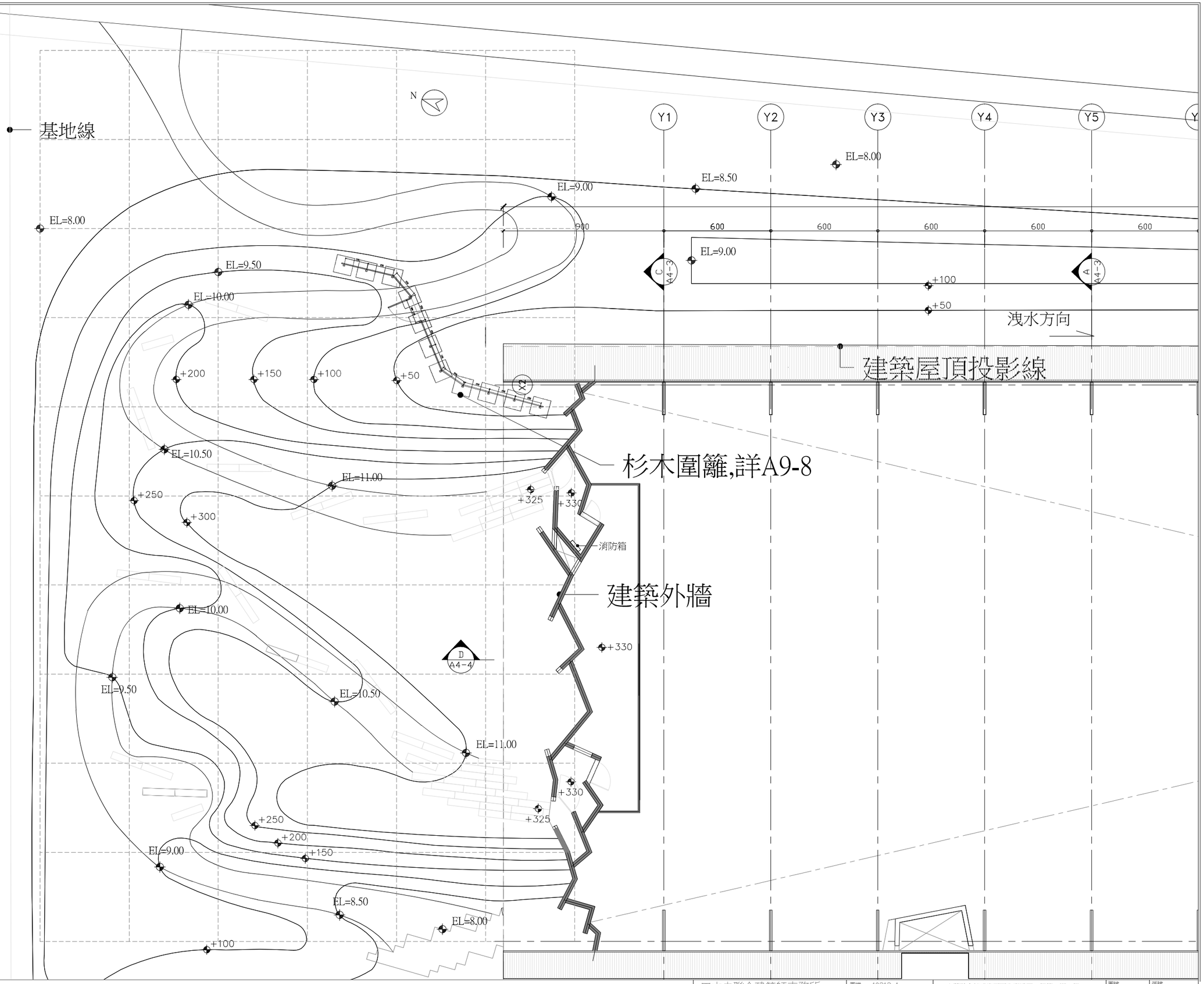


田中央聯合建築師事務所
宜蘭市建業路428號
TEL 03-9253725 FAX 03-9253980
E-mail:fieldoffice@fieldoffice.com.tw

| | |
|---|---|
| 圖檔 | 10212-1 |
| 比例 | A1:1/100<br>A3:1/200 |
| 日期 | |
| 修正 | |

宜蘭縣倉儲式資源再生廠設置工程第一期工程
第一次變更設計

北側地形平面圖

圖號 A9-5

張號 AX

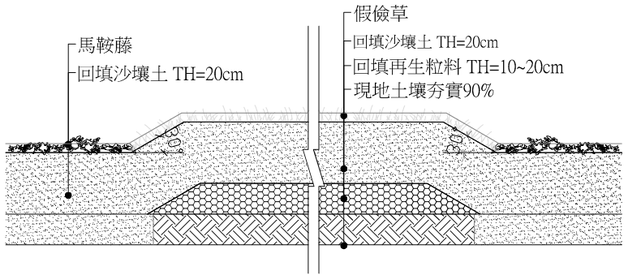


① 馬鞍藤及假儉草銜接剖面圖,比例尺:1/20

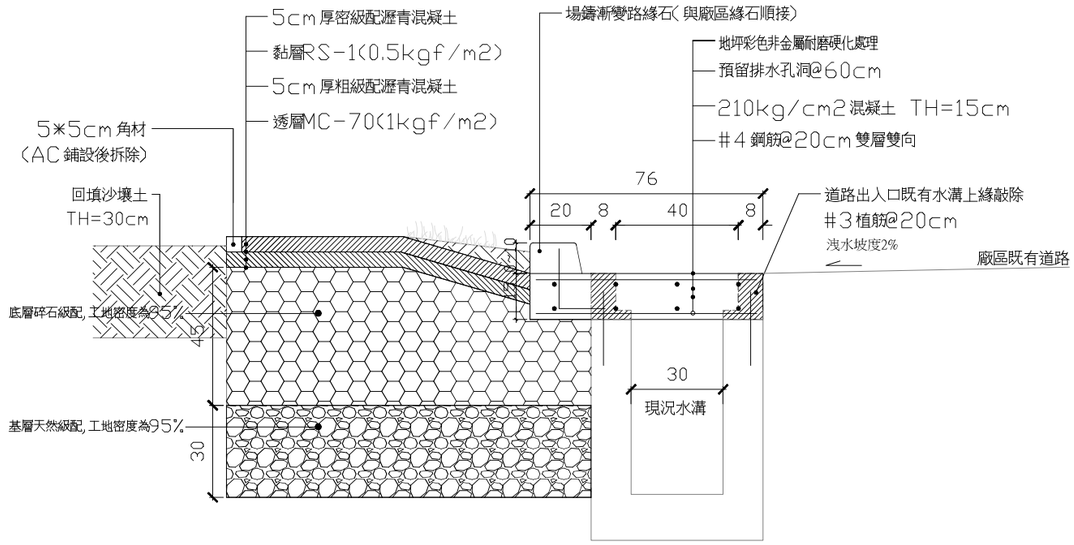


② 瀝青混凝土、現況草地及路緣收邊剖面 scale:1/20

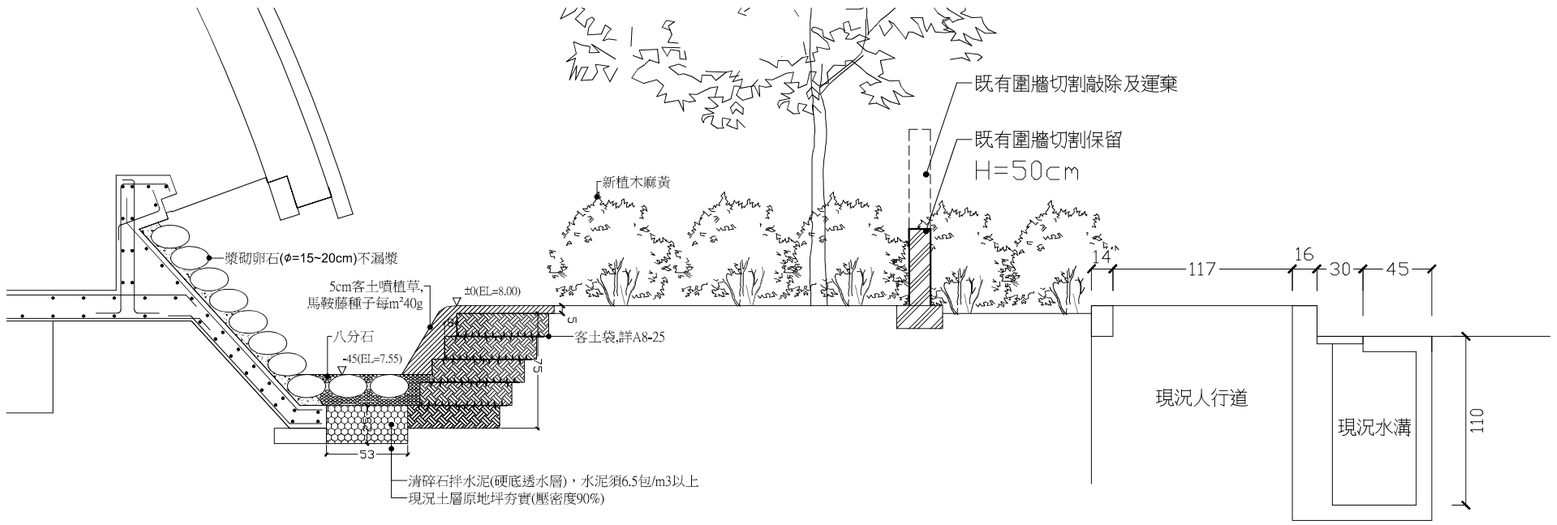


③東側水溝、新種植栽及現況人行道剖面,比例尺:1/40

田中央聯合建築師事務所
宜蘭市建業路428號
TEL 03-9253725 FAX 03-9253980
E-mail:fieldoffice@fieldoffice.com.tw

| | |
|---|---|
| 圖檔 | 10211-2 |
| 比例 | |
| 日期 | |
| 修正 | |

宜蘭縣倉儲式資源再生廠設置工程第一期工程

景觀剖面圖(一)

圖號 A9-6

張號

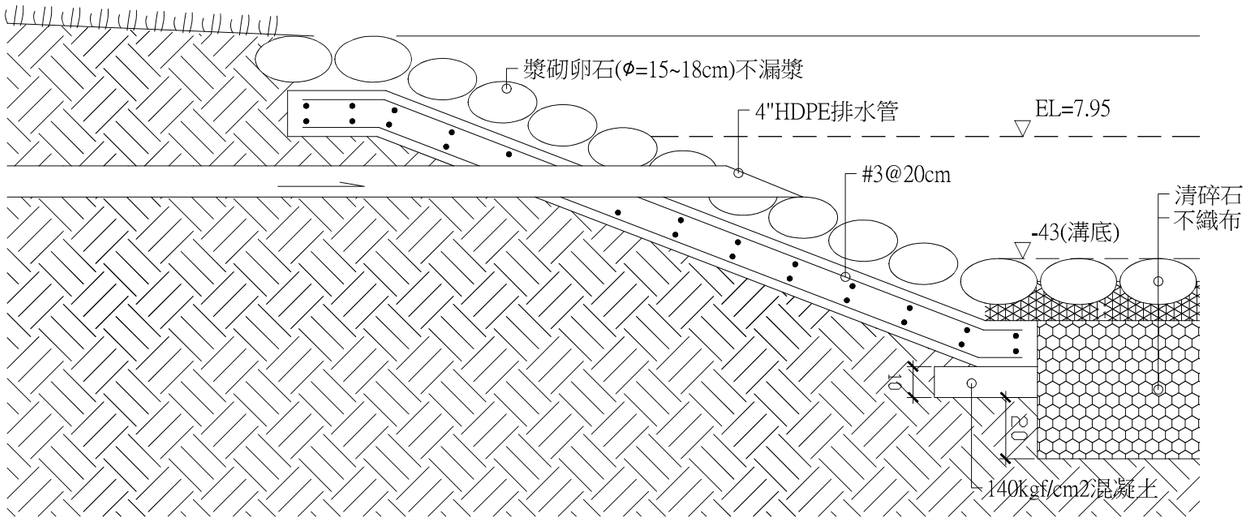


① 卵石排水溝南北向剖面圖

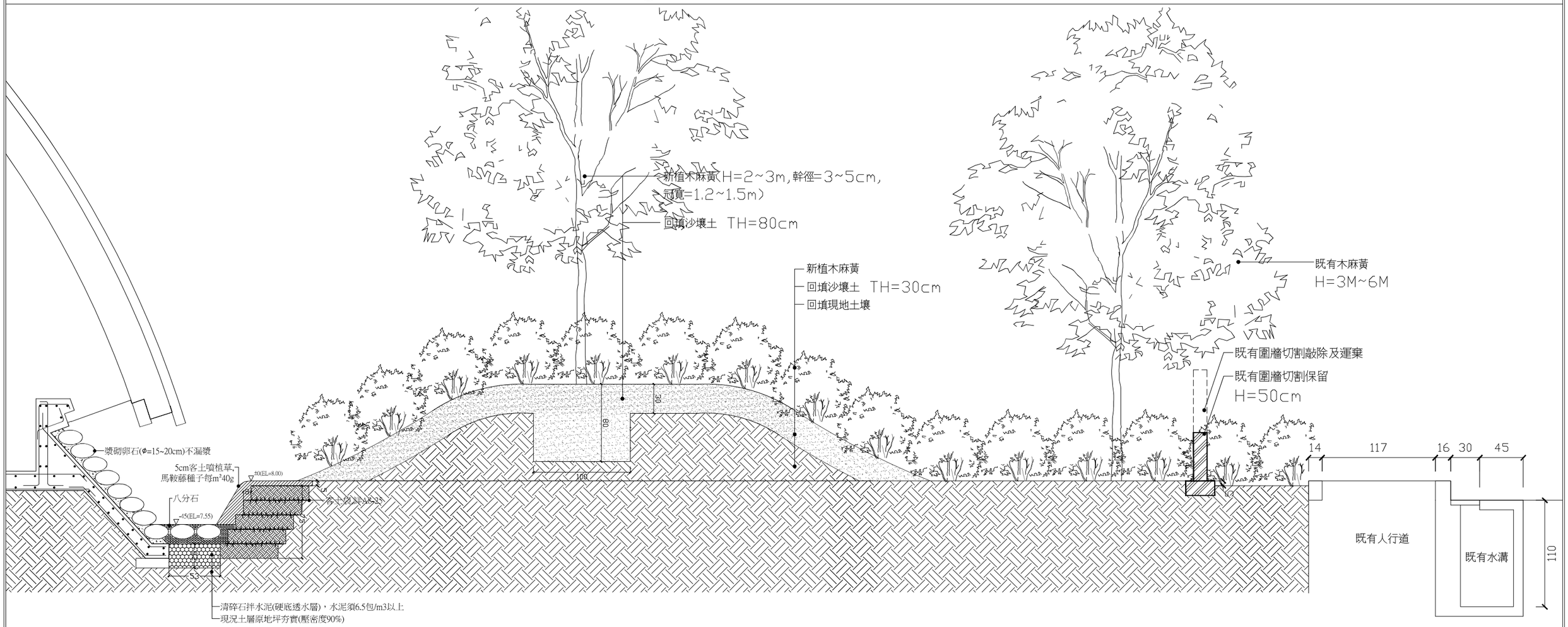


② 東側水溝、新種植栽及現況人行道剖面

田中央聯合建築師事務所
宜蘭市建業路428號
TEL 03-9253725 FAX 03-9253980
E-mail:fieldoffice@fieldoffice.com.tw

| | |
|---|---|
| 圖檔 | 10211-2 |
| 比例 | A1:1/20 A3:1/40 |
| 日期 | |
| 修正 | |

宜蘭縣倉儲式資源再生廠設置工程第一期工程

景觀剖面圖(二)

圖號 A9-7

張號

# 宜蘭縣倉儲式資源再生廠設置工程

| | DRAWING No | DRAWING TITLE | | DRAWING No | DRAWING TITLE | | DRAWING No | DRAWING TITLE | | DRAWING No | DRAWING TITLE |
|---|---|---|---|---|---|---|---|---|---|---|---|
| | 圖 號 | 圖 名 | | 圖 號 | 圖 名 | | 圖 號 | 圖 名 | | 圖 號 | 圖 名 |
| ● | S0.00 | 結構圖說索引表 | | | | | | | | | |
| ● | S0.01 | 結構設計一般說明 | | | | | | | | | |
| ● | S1.01 | 錨錠與標準彎鉤詳圖 | | | | | | | | | |
| ● | S1.02 | 梁箍筋與穿孔補強詳圖 | | | | | | | | | |
| ● | S1.03 | 版與牆配筋詳圖(一) | | | | | | | | | |
| ● | S1.04 | 版與牆配筋詳圖(二) | | | | | | | | | |
| ● | S1.05 | 銲接標準圖 | | | | | | | | | |
| ● | S2.01 | 一層結構平面圖 | | | | | | | | | |
| ● | S2.02 | 一層夾層及屋頂層結構平面圖 | | | | | | | | | |
| ● | S3.01 | 構架剖面詳圖(一) | | | | | | | | | |
| ● | S3.02 | 構架剖面詳圖(二) | | | | | | | | | |
| ● | S4.01 | RC配筋剖面詳圖 | | | | | | | | | |
| ● | S5.01 | 預力混凝土樁詳圖 | | | | | | | | | |
| ● | S6.01 | 鋼構接合詳圖(一) | | | | | | | | | |
| ● | S6.02 | 鋼構接合詳圖(二) | | | | | | | | | |

田中央聯合建築師事務所
宜蘭市建業路428號
TEL 03-9253725 FAX 03-9253980
E-mail:fieldoffice@fieldoffice.com.tw

圖檔 10212-1
比例
日期
修正

宜蘭縣倉儲式資源再生廠設置工程第一期工程
第一次變更設計

結構圖說索引表

圖號 S0-0

張號

# 宜蘭縣倉儲式資源再生廠設置工程
# 結構設計一般說明

一.一般說明

1.查閱本圖時應參閱各有關規範及其附件.

2.本圖所有標註尺寸之單位,除另有註明外,均為公厘(mm).

3.除結構尺寸外,各尺寸應以建築圖為準,遇有疑義應由建築師解釋.

4.承包商應於施工前核對各種尺寸,確定各管道,套管,錨固螺栓及各項預埋設施之零件及各機電設備安裝用之開口.

5.承包商施工時應參照建築圖,景觀設計圖,機電設計圖,所示之樓面高差,填坂,緣飾,景觀牆溝道等施工.

6.若有未表示之詳圖,應按類似之詳圖,經由建築師同意後施工.

7.承包商在施工過程中應提供足夠的支撐,以抵抗風力,地震力,及施工中產生之不平衡力,以確保施工安全.

8.本工程結構體樑柱之偏向均需與建築圖核對,不符之處,需經工地工程師複核,依複核後之尺寸施工.

9.結構體樑鋼筋無法直通時,均需以充分之埋設長度彎入柱或樑之他側內.

10.本工程應以政府機關審核通過之設計圖為施工之依據,施工期間為配合其它工程所做之修正或變更設計,應以修正後之設計圖為準.

11.除開挖支撐另有相關之附註說明外,本說明適用於一般規定.

12.承商於基礎開挖前,須視現地之地質狀況及自身之施工條件研擬完善且安全可行之施工計劃;相關施工計劃須經承商聘請之主任技師完成簽證後始可報送建築師審核,俟建築師審查核准備查後,承商方可依據施工計劃施作.惟本工程開挖及基礎施工期間,相關施工安全仍應由承商負完全責任,任何因開挖及基礎施工作業所導致本工程災損或其他損鄰事件,承包商須負全責修復妥當,並不得向業主求償.

13.施工期間作用在結構體之施工荷重,應由承包商自行檢核是否超過設計之荷重,若施工荷重大於原結構之設計荷重,承包商應檢送結構計算書及必要之補強設計送請建築師核可後方可據以施工.

14.承商於施工前,須完成模板(或鋼承板)及支撐應力計算,並依計算結果研擬施工計劃並繪製相關施工詳圖,相關結構計算書及施工計劃,圖說須經承商聘請之主任技師完成簽證後始可報送建築師審核,俟建築師審查核准備查後,承商方可依據施工計劃施作.

二.設計標準

本案設計依據:

1.內政部最新頒佈之建築技術規則.

2.內政部營建署"建築物耐震設計規範及解說",民國100年7月1日起實施.
(本工程採用耐震韌性設計)

3.內政部營建署"混凝土結構設計規範",民國100年7月1日起實施.

4.Building Code Requirements for Reinforced Concrete (ACI 318-05).

5.內政部營建署頒布之"鋼構造建築物鋼結構設計技術規範"(鋼結構極限設計法規範及解說),民國99年10月1日起實施.

三.材料強度與規格說明

1.混凝土

(1)水泥除特別註明外,其成分及品質應符合CNS 61 卜特蘭II型水泥之規定.

(2)混凝土所使用之砂須符合CNS 3090 之規定,不得使用海砂.

(3)混凝土氯離子含量須符合CNS 3090之規定,每立方公尺混凝土氯離子含量不得超過0.15公斤.

(4)除特別註明外,所有混凝土結構均為鋼筋混凝土結構,各強度均以28天齡期抗壓強度計算.

(5)混凝土粗骨材之最大粒徑不得大於1.9cm.

(6)當混凝土平面澆置尺度超過六十公尺,施工單位應擬定分區澆置計畫,以降低發生乾縮裂縫之可能,施工計畫應經監造單位核可後方可施作.

(7)本案混凝土強度與應用場合分述如下表所示:

| 應用場合 | 混凝土強度 (fc') | 備 註 |
|---|---|---|
| 結構體 | 210 kgf/cm² (3000 psi) | 常重混凝土 |
| 打底用混凝土 | 140 kgf/cm² (2000 psi) | 常重混凝土 |

2.鋼筋

鋼筋為竹節鋼筋,鋼材品質須符合CNS 560材料規範之規定,各種鋼材之規定如下:

(1) D13(#4)及以上用CNS 560 SD420W fy=4200kgf/cm²
亦可採用CNS 560 SD420,惟應符合下列規定:
(a) 實測降伏強度不得超過規定降伏強度1200kgf/cm² 以上.
(b) 實測極限抗拉強度與實測降伏強度之比值不得小於1.25.
D10(#3)及以下用CNS 560 SD280 fy=2800kgf/cm²

(2) 鋼筋搭接與續接
(a) 原則上,地面層以上之柱主筋續接,應以搭接工法施工,鋼筋搭接長度及位置應按圖則所示,如未標明,承包商應採用ACI 318C等級進行.
(b) 鋼筋續接器使用須經監造單位同意,並採用SA級之續接器,且不得採用瓦斯壓接.鋼筋續接器相關規定詳S1.08.

(3) 本案禁用水淬鋼筋.

(4) 電焊材料和施工須符合施工說明書及AWS D1.4電焊規範之規定,若需焊接時,承包商應繪製製造及安裝詳圖,經建築師認可後,始可施工.

3.熔接鋼絲網

熔接鋼絲網之規格須符合CNS 6919 G 3132之規定,鋼絲網之材料使用 CNS 6919 G 3132 之規定,鋼絲網之材料使用CNS 1468[低碳鋼線]所規定之普通鋼線,但其機械性能則依下列規定:

(1) 抗拉強度須達55kgf/mm²{539N/mm²}以上.

(2) 降伏強度須達50kgf/mm²{490N/mm²}以上.

4.模板

(1) 承包商於施工前應事先將模板及撐架之詳圖及施工步驟(包含拆模)交由承包商所聘主任技師審查簽署後方可施工,一切因施工安全措施不良所造成之財產,人員損害,概由承包商負責.

(2) 模板必須有足夠的精確性及強度以保持結構體及圖說之尺寸,形狀與位置,且模板的製作須緊密穩妥,不致鬆動,變形或漏漿.

(3) 除特別註明者外,跨度超過6m之樓版及RC梁底模,均須在中央部分預拱隆起.其預拱量除特別註明者外,其他每公尺須有0.5cm之坡度(例如跨度10m梁,中央預拱2.5cm).

(4) 板之支撐須具備足夠之強度,以承受施工載重及其他可能發生之特殊載重,其架設及拆除時間及步驟並應考慮不得對澆鑄中之樓層及已完成澆鑄之樓層造成超載及過量之變形.

(5) 模板拆模時間須依照內政部頒布[結構混凝土施工規範]規定辦理,但不得少於合約規範規定的時間,跨度在12公尺以上之梁底版及懸臂梁,版編號前面有加C者,如CS、CG、或cb其底模拆除須特別注意其強度,變形及安全.懸臂梁版底模須28天方可拆模,若懸臂梁版上方有梁版時,則須待上層樓版混凝土澆置好至少28天,方可拆卸下層懸臂梁版之底模.預力梁須在預力完成後始澆灌上層樓版混凝土,施預力後28天方可拆除梁底版支撐.

(6) 高度大於4m之版梁施工應採用直徑大於2.5吋重型鋼管或型鋼支撐,懸臂梁版上方不可任意堆積重物或作為上層結構物施工之臨時支撐,地面層之堆積覆土,鋼筋置放、重車行走等施工荷重之回撐,應特別考慮.承包商應將施工用架設及支撐詳圖先經其所聘主任技師詳細核算簽署,確認安全無慮後,送監造單位同意始得施工,但監造單位同意並不能減免承包商應負之責任,承包商對本工程模版及支撐架之核算與施工安全應負全責.

5.鋼材

鋼材之施工製造及安裝除依照鋼結構工程施工說明書之規定外並須符合建築技術規則之有關規定.

(1) 大樑位置以樑心對軸線為原則,且必須配合相關建築及結構圖說決定其正確位置.

(2) 小樑之位置未特別註明者均以跨距之兩,參或肆等份均分,與管道,電梯,樓梯,設備或外牆等有關之小樑位置,必須配合相關圖說決定其正確位置.

(3) 四周樓版邊緣正確位置及相關尺寸應詳建築圖.

(4) 固定外部帷幕牆之一次鐵件之做法需由帷幕牆廠商提供正確位置及細部詳圖.

(5) 所有鋼樓梯皆須使用鋅粉底漆.

(6) 所有暴露在戶外的樓梯均需使用符合 ASTM A386 之熱浸鍍鋅.

(7) 除非特別註明,所有桿件皆不須鋅粉底漆及熱浸鍍鋅.

(8) 除非特別註明,跨度超過8M,編號為Sb或Sg之鋼骨小樑中央須按每公尺0.25cm之坡度預拱.

6.基礎螺桿

基礎螺桿使用符合ASTM A36,A307或同樣品.

7.高張力螺栓

除假固定及特別標示可使用JIS S8T螺栓外,本工程之螺栓接合使用符合JIS S10T規格之高張力螺栓,螺帽及墊片則為符合該規範之相稱材.除非特別標示外高張力螺栓均需依照AISC認可之安裝方式施作,以確保締結後之螺栓預張力於螺紋淨斷面達到70%最小張力強度之規定.使用於露,陽台,屋頂等外露構材之接合螺栓,除需使用S10T耐候型材質外,另需使用熱噴鋅鋅處理或不經酸洗之防蝕塗裝(膜厚90μ以上),以取代施工規範中所要求之熱浸鍍鋅.

8.焊材

電焊材除設計圖另有規定外,應依不同之鋼料及適用焊接型式,採用符合規範規定之相稱焊材,惟使用之焊接材料雖滿足規範對於焊材之要求,但如無法滿足鋼板之實際試驗抗拉強度,則應提昇焊接材料之強度等級與相合之焊接程序以符合結構安全的需要.此項之認定標準除參考焊材及鋼板材質證明書外,應以其適用位置之最大板厚及幾何形狀,依據AWS實際進行焊道之強度與衝擊能量(SMAW、GMAW、SAW、及FCAW之焊道應符合 27J at-18°c之要求)試驗,以確定焊接材料之可用性.

鋼材規格表 :

| 鋼材強度規格 | | | 鋼材使用時機 |
|---|---|---|---|
| 鋼材種類 | 最低降伏強度 (Fy) kgf/cm² | 抗拉強度 (Fu) kgf/cm² | 鋼構材種類 |
| A36 | 2520 | 4060(min) | H型鋼<br>角鋼,槽鋼,T型鋼 |
| A572, GR.50 | 3500 | 4550(min) | H型鋼 |
| STK490 | 3200 | 5000(min) | 圓鋼管 |
| STKR490 | 3200 | 5000(min) | 矩型鋼管 |
| SN490 B | 3300<br>鋼板厚≤40mm | 5000(min) | H型鋼<br>組合箱型鋼柱 |
| SN490 YC | 3300<br>鋼板厚>40mm | 5000(min) | H型鋼<br>組合箱型鋼柱 |

| 所有鋼構材相稱焊接最低規格 |
|---|
| 焊材規格 |
| SMAW AWS A5.1 OR A5.5<br>E7015,E7016,E7018,E7028 |
| SAW AWS A5.17 OR A5.23<br>F7XX-EXXX |
| GMAW AWS A5.18<br>ER70S-X |
| FCAW AWS A5.20<br>E7XT-X<br>(EXCEPT -2,-3,-10,GS) |

註: (1)本工程所有使用之鋼材除非特別說明外,其材質依構件種類分述如上.

(2)降伏比之定義為鋼材降伏試驗強度與抗拉試驗強度之比值,降伏試驗強度為應力應變圖中應力保持常數,而變形持續發生的鋼材應力強度,如應力應變圖中之降伏平台不明顯時,得以應變達到0.005時之應力定義為降伏應力.

田中央聯合建築師事務所
宜蘭市建業路428號
TEL 03-9253725 FAX 03-9253980
E-mail:fieldoffice@fieldoffice.com.tw

圖檔 10212-1
比例
日期
修正

宜蘭縣倉儲式資源再生廠設置工程第一期工程
第一次變更設計

結構設計一般說明

圖號 S0-1

張號

## 「柱」的竹節鋼筋受拉搭接長度 (乙級搭接)

單位:cm,kgf/cm²

| fy kgf/cm² | fc' kgf/cm² | 鋼筋號數 D10 (#3) | D13 (#4) | D16 (#5) | D19 (#6) | D22 (#7) | D25 (#8) | D29 (#9) | D32 (#10) | D36 (#11) |
|---|---|---|---|---|---|---|---|---|---|---|
| 4200 | 210 | – | 72 | 90 | 108 | 159 | 182 | 206 | 231 | 257 |
| | 245 | – | 67 | 84 | 100 | 148 | 169 | 191 | 214 | 238 |
| | 280 | – | 63 | 78 | 94 | 138 | 158 | 178 | 200 | 222 |
| | 350 | – | 56 | 70 | 84 | 124 | 141 | 160 | 179 | 199 |
| | 420 | – | 51 | 64 | 77 | 113 | 129 | 146 | 163 | 182 |
| | 490 | – | 47 | 59 | 71 | 105 | 120 | 135 | 151 | 168 |

附註
1.柱筋之搭接需符合各種載重組合,除滿足下欄者外,均需使用乙級拉力搭接(如上表),但仍適用受拉伸展修正係數.
2.柱筋應力不大於0.5fy ,且任一斷面搭接鋼筋面積比小於50%,其搭接位置至少錯開Ld者可用甲級搭接(即上表除1.3),但不得小於30cm.

## 「樑」的竹節鋼筋受拉搭接長度 (乙級搭接)

單位:cm,kgf/cm²

| fy kgf/cm² | fc' kgf/cm² | 鋼筋號數 D10 (#3) | D13 (#4) | D16 (#5) | D19 (#6) | D22 (#7) | D25 (#8) | D29 (#9) | D32 (#10) | D36 (#11) |
|---|---|---|---|---|---|---|---|---|---|---|
| 頂層拉力鋼筋(Lst)t | | | | | | | | | | |
| 4200 | 210 | – | 94 | 117 | 141 | 207 | 237 | 268 | 300 | 334 |
| | 245 | – | 87 | 109 | 130 | 192 | 219 | 248 | 278 | 309 |
| | 280 | – | 81 | 102 | 122 | 179 | 205 | 232 | 260 | 289 |
| | 350 | – | 73 | 91 | 109 | 161 | 184 | 207 | 233 | 259 |
| | 420 | – | 66 | 83 | 100 | 147 | 168 | 189 | 212 | 236 |
| | 490 | – | 62 | 77 | 92 | 136 | 155 | 175 | 197 | 219 |
| 一般拉力鋼筋(Lst)o | | | | | | | | | | |
| 4200 | 210 | – | 72 | 90 | 108 | 159 | 182 | 206 | 231 | 257 |
| | 245 | – | 67 | 84 | 100 | 148 | 169 | 191 | 214 | 238 |
| | 280 | – | 63 | 78 | 94 | 138 | 158 | 178 | 200 | 222 |
| | 350 | – | 56 | 70 | 84 | 124 | 141 | 160 | 179 | 199 |
| | 420 | – | 51 | 64 | 77 | 113 | 129 | 146 | 163 | 182 |
| | 490 | – | 47 | 59 | 71 | 105 | 120 | 135 | 151 | 168 |

## 「版」的竹節鋼筋受拉搭接長度 (乙級搭接)

單位:cm,kgf/cm²

| fy kgf/cm² | fc' kgf/cm² | 鋼筋號數 D10 (#3) | D13 (#4) | D16 (#5) | D19 (#6) | D22 (#7) | D25 (#8) | D29 (#9) | D32 (#10) |
|---|---|---|---|---|---|---|---|---|---|
| 頂層拉力鋼筋 | | | | | | | | | |
| 2800 | 210 \| 490 | 30 | – | – | – | – | – | – | – |
| 4200 | 210 | 42 | 68 | 100 | 136 | 136 | 177 | 227 | 285 |
| | 245 | 39 | 63 | 92 | 126 | 126 | 164 | 210 | 264 |
| | 280 | 37 | 59 | 86 | 118 | 118 | 154 | 196 | 247 |
| | 350 | 33 | 53 | 77 | 105 | 105 | 137 | 176 | 221 |
| | 420 | 30 | 48 | 71 | 96 | 96 | 126 | 160 | 202 |
| | 490 | 30 | 45 | 65 | 89 | 89 | 116 | 149 | 187 |
| 一般拉力鋼筋 | | | | | | | | | |
| 2800 | 210 \| 490 | 30 | – | – | – | – | – | – | – |
| 4200 | 210 | 33 | 52 | 77 | 104 | 105 | 137 | 175 | 220 |
| | 245 | 30 | 48 | 71 | 97 | 97 | 126 | 162 | 203 |
| | 280 | 30 | 45 | 67 | 91 | 91 | 118 | 151 | 190 |
| | 350 | 30 | 41 | 60 | 81 | 81 | 106 | 135 | 170 |
| | 420 | 30 | 37 | 54 | 74 | 74 | 97 | 124 | 155 |
| | 490 | 30 | 34 | 50 | 69 | 69 | 90 | 114 | 144 |

## 「牆」的竹節鋼筋受拉搭接長度 (乙級搭接)

單位:cm,kgf/cm²

| fy kgf/cm² | fc' kgf/cm² | 鋼筋號數 D10 (#3) | D13 (#4) | D16 (#5) | D19 (#6) | D22 (#7) | D25 (#8) | D29 (#9) | D32 (#10) |
|---|---|---|---|---|---|---|---|---|---|
| 2800 | 210 \| 490 | 30 | – | – | – | – | – | – | – |
| 4200 | 210 | 33 | 52 | 77 | 104 | 105 | 137 | 175 | 220 |
| | 245 | 30 | 48 | 71 | 97 | 97 | 126 | 162 | 203 |
| | 280 | 30 | 45 | 67 | 91 | 91 | 118 | 151 | 190 |
| | 350 | 30 | 41 | 60 | 81 | 81 | 106 | 135 | 170 |
| | 420 | 30 | 37 | 54 | 74 | 74 | 97 | 124 | 155 |
| | 490 | 30 | 34 | 50 | 69 | 69 | 90 | 114 | 144 |

附註
1.(a)梁構材使用本表時,鋼筋之最小保護層厚及鋼筋淨間距不小於1.0db.
(b)當梁構材鋼筋最小保護層厚≥4cm且搭接處鋼筋淨間距大於2.0db,梁筋搭接位置符合圖S1.02大梁鋼筋配置標準圖時,D22或較大梁鋼筋之搭接長度可依表列值除以1.25計算.
2.版,牆構材使用本表時,版,牆主筋心到心間距不小於10cm,且鋼筋(D10~D19)之最小淨保護層厚度≥2.0cm;鋼筋(D22~D32)之最小淨保護層厚度≥4.0cm.
3.若符合下列條件時,上表值可再乘下列係數.
a.輕質混凝土 .....1.30
b.鋼筋塗佈環氧樹脂者 .....1.20
4.所謂頂層鋼筋即水平鋼筋下混凝土一次澆置厚度大於30cm者.

## 柱、樑、版、牆之搭接長度

## 「柱」的竹節鋼筋受拉伸展長度(Ld)

單位:cm,kgf/cm²

| fy kgf/cm² | fc' kgf/cm² | 鋼筋號數 D10 (#3) | D13 (#4) | D16 (#5) | D19 (#6) | D22 (#7) | D25 (#8) | D29 (#9) | D32 (#10) | D36 (#11) |
|---|---|---|---|---|---|---|---|---|---|---|
| 4200 | 210 | – | 56 | 70 | 84 | 123 | 140 | 159 | 178 | 198 |
| | 245 | – | 52 | 64 | 77 | 114 | 130 | 147 | 165 | 183 |
| | 280 | – | 48 | 60 | 72 | 106 | 122 | 137 | 154 | 171 |
| | 350 | – | 43 | 54 | 65 | 95 | 109 | 123 | 138 | 153 |
| | 420 | – | 40 | 49 | 59 | 87 | 99 | 112 | 126 | 140 |
| | 490 | – | 37 | 46 | 55 | 81 | 92 | 104 | 117 | 130 |

## 「樑」的竹節鋼筋受拉伸展長度 (Ld)

單位:cm,kgf/cm²

| fy kgf/cm² | fc' kgf/cm² | 鋼筋號數 D10 (#3) | D13 (#4) | D16 (#5) | D19 (#6) | D22 (#7) | D25 (#8) | D29 (#9) | D32 (#10) | D36 (#11) |
|---|---|---|---|---|---|---|---|---|---|---|
| 頂層拉力鋼筋 (L dt) | | | | | | | | | | |
| 4200 | 210 | – | 72 | 90 | 108 | 159 | 182 | 206 | 231 | 257 |
| | 245 | – | 67 | 84 | 100 | 148 | 169 | 191 | 214 | 238 |
| | 280 | – | 63 | 78 | 94 | 138 | 158 | 178 | 200 | 222 |
| | 350 | – | 56 | 70 | 84 | 124 | 141 | 160 | 179 | 199 |
| | 420 | – | 51 | 64 | 77 | 113 | 129 | 146 | 163 | 182 |
| | 490 | – | 47 | 59 | 71 | 105 | 120 | 135 | 151 | 168 |
| 一般拉力鋼筋 (L do) | | | | | | | | | | |
| 4200 | 210 | – | 56 | 70 | 84 | 123 | 140 | 159 | 178 | 198 |
| | 245 | – | 52 | 64 | 77 | 114 | 130 | 147 | 165 | 183 |
| | 280 | – | 48 | 60 | 72 | 106 | 122 | 137 | 154 | 171 |
| | 350 | – | 43 | 54 | 65 | 95 | 109 | 123 | 138 | 153 |
| | 420 | – | 40 | 49 | 59 | 87 | 99 | 112 | 126 | 140 |
| | 490 | – | 37 | 46 | 55 | 81 | 92 | 104 | 117 | 130 |

## 「版」的竹節鋼筋受拉伸展長度(Ld)

單位:cm,kgf/cm²

| fy kgf/cm² | fc' kgf/cm² | 鋼筋號數 D10 (#3) | D13 (#4) | D16 (#5) | D19 (#6) | D22 (#7) | D25 (#8) | D29 (#9) | D32 (#10) |
|---|---|---|---|---|---|---|---|---|---|
| 頂層拉力鋼筋 | | | | | | | | | |
| 2800 | 210 \| 490 | 30 | – | – | – | – | – | – | – |
| 4200 | 210 | 33 | 52 | 77 | 104 | 105 | 137 | 175 | 220 |
| | 245 | 30 | 48 | 71 | 97 | 97 | 126 | 162 | 203 |
| | 280 | 30 | 45 | 67 | 91 | 91 | 118 | 151 | 190 |
| | 350 | 30 | 41 | 60 | 81 | 81 | 106 | 135 | 170 |
| | 420 | 30 | 37 | 54 | 74 | 74 | 97 | 124 | 155 |
| | 490 | 30 | 34 | 50 | 69 | 69 | 90 | 114 | 144 |
| 一般拉力鋼筋 | | | | | | | | | |
| 2800 | 210 \| 490 | 30 | – | – | – | – | – | – | – |
| 4200 | 210 | 30 | 40 | 59 | 80 | 81 | 105 | 134 | 169 |
| | 245 | 30 | 37 | 55 | 75 | 75 | 97 | 124 | 157 |
| | 280 | 30 | 35 | 51 | 70 | 70 | 91 | 116 | 146 |
| | 350 | 30 | 31 | 46 | 62 | 63 | 82 | 104 | 131 |
| | 420 | 30 | 30 | 42 | 57 | 57 | 74 | 95 | 120 |
| | 490 | 30 | 30 | 39 | 53 | 53 | 69 | 88 | 111 |

## 「牆」的竹節鋼筋受拉伸展長度(Ld)

單位:cm,kgf/cm²

| fy kgf/cm² | fc' kgf/cm² | 鋼筋號數 D10 (#3) | D13 (#4) | D16 (#5) | D19 (#6) | D22 (#7) | D25 (#8) | D29 (#9) | D32 (#10) |
|---|---|---|---|---|---|---|---|---|---|
| 2800 | 210 \| 490 | 30 | – | – | – | – | – | – | – |
| 4200 | 210 | 30 | 40 | 59 | 80 | 81 | 105 | 134 | 169 |
| | 245 | 30 | 37 | 55 | 75 | 75 | 97 | 124 | 157 |
| | 280 | 30 | 35 | 51 | 70 | 70 | 91 | 116 | 146 |
| | 350 | 30 | 31 | 46 | 62 | 63 | 82 | 104 | 131 |
| | 420 | 30 | 30 | 42 | 57 | 57 | 74 | 95 | 120 |
| | 490 | 30 | 30 | 39 | 53 | 53 | 69 | 88 | 111 |

附註
5.鋼筋伸展長度除本表列述者外,可依實際狀況參照設計規範5.3節詳細計算各別之伸展長度.
6.本表所列搭接長度為乙級搭接長度,若符合規範5.16.1之甲級搭接標準,上表值可除以1.3,(即1.0Ld),但不得小於設計規範15.6.4節相關規定及30cm.
(甲級搭接:在規定搭接長度內鋼筋之使用量至少為分析值之兩倍,且搭接鋼筋面積百分比小於50%時.)
7.經依現場狀況檢核搭接長度後,其施工性能不佳者,應採用其它之錨定或續接(如續接器或銲接等)方式.

## 柱、樑、版、牆之伸展長度

## CNS 竹節鋼筋重量及主筋標準彎鉤延伸長

| 標準直徑 (號數) | 直徑db (mm) | 斷面積 (cm²) | 重量 (kgf/m) | 主筋延伸長 90°-(A1) |
|---|---|---|---|---|
| D10(#3) | 9.53 | 0.713 | 0.560 | 12 |

## 具標準彎鉤竹節鋼筋之受拉伸展長度 (Ldh)

單位:cm,kgf/cm²

| 標準直徑 (號數) | fy=2800 f 'c=210 | f 'c=245 | f 'c=280 | f 'c=350 | f 'c=420 | f 'c=490 |
|---|---|---|---|---|---|---|
| D10(#3) | 15 | 15 | 15 | 15 | 15 | 15 |

| 標準直徑 (號數) | 直徑db (mm) | 斷面積 (cm²) | 重量 (kgf/m) | 主筋延伸長 90°-(A1) | fy=4200 f 'c=210 | f 'c=245 | f 'c=280 | f 'c=350 | f 'c=420 | f 'c=490 |
|---|---|---|---|---|---|---|---|---|---|---|
| D10(#3) | 9.53 | 0.713 | 0.560 | 12 | 17 | 16 | 15 | 15 | 15 | 15 |
| D13(#4) | 12.7 | 1.267 | 0.994 | 16 | 23 | 21 | 20 | 18 | 16 | 15 |
| D16(#5) | 15.9 | 1.986 | 1.560 | 19 | 28 | 26 | 24 | 22 | 20 | 19 |
| D19(#6) | 19.1 | 2.865 | 2.250 | 23 | 34 | 31 | 29 | 26 | 24 | 22 |
| D22(#7) | 22.2 | 3.871 | 3.040 | 27 | 39 | 36 | 34 | 30 | 28 | 26 |
| D25(#8) | 25.4 | 5.067 | 3.980 | 31 | 45 | 41 | 39 | 35 | 32 | 29 |
| D29(#9) | 28.7 | 6.469 | 5.080 | 35 | 50 | 47 | 44 | 39 | 36 | 33 |
| D32(#10) | 32.2 | 8.143 | 6.390 | 39 | 56 | 52 | 49 | 44 | 40 | 37 |
| D36(#11) | 35.8 | 10.070 | 7.900 | 43 | 63 | 58 | 54 | 49 | 45 | 41 |

附註
1.使用本表時,其彎鉤鋼筋側面保護層須大於6.5cm ; 90° 彎鉤直線延長段應置於柱或邊構材圍束區內,且保護層大於5cm,若有下列條件時,上表值再乘以下列係數.
a.不能符合上述基本條件者 .....1.3
b.輕質混凝土 .....1.3
c.鋼筋塗佈環氧樹脂者 .....1.2
2.梁在不連續支承上,應以標準彎鉤錨定之.
3.不符合本表條件或情況特殊者,另依設計規範5.6及15.6.4相關規定計算之.
4.梁縱向鋼筋終止於柱內時,應延伸至柱圍束核心區之另一面.
5.梁之縱向鋼筋終止於柱內時,第二層鋼筋送審核可後得以下標錨定取代彎鉤,錨定深度依設計規範及相關規定辦理.

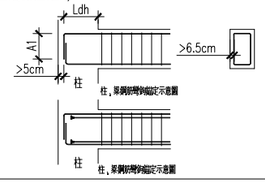


## 標準彎鉤及伸展長度(Ldh)

標 準 彎 鉤

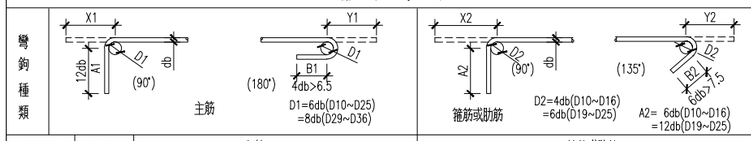


| 標準直徑 (號數) | 直徑db (mm) | 主筋 A1 (cm) | B1 (cm) | D1 (cm) | X1 (cm) | Y1 (cm) | 箍筋或肋筋 A2 (cm) | B2 (cm) | D2 (cm) | X2 (cm) | Y2 (cm) |
|---|---|---|---|---|---|---|---|---|---|---|---|
| D10(#3) | 9.53 | 12 | 6.5 | 5.8 | 15.5 | 10.5 | 6.0 | 7.5 | 3.9 | 9.0 | 10.5 |
| D13(#4) | 12.7 | 16 | 6.5 | 7.7 | 20.5 | 12.0 | 8.0 | 8.0 | 5.1 | 11.5 | 11.5 |
| D16(#5) | 15.9 | 19 | 6.5 | 9.6 | 25.5 | 13.0 | 10.0 | 10.0 | 6.4 | 14.5 | 14.5 |
| D19(#6) | 19.1 | 23 | 8.0 | 11.5 | 31.0 | 15.5 | 23.0 | 11.5 | 11.5 | 31.0 | 19.5 |
| D22(#7) | 22.2 | 27 | 9.0 | 13.4 | 35.5 | 18.0 | 27.0 | 13.5 | 13.4 | 35.5 | 22.5 |
| D25(#8) | 25.4 | 31 | 10.5 | 15.3 | 41.0 | 20.5 | 31.0 | 15.5 | 15.3 | 41.0 | 25.5 |
| D29(#9) | 28.7 | 35 | 11.5 | 23.0 | 49.0 | 26.0 | – | – | – | – | – |
| D32(#10) | 32.2 | 39 | 13.0 | 25.8 | 55.0 | 29.0 | – | – | – | – | – |
| D36(#11) | 35.8 | 43 | 14.5 | 28.7 | 61.0 | 32.5 | – | – | – | – | – |

附註
1.採用本圖之伸展長度時,其標準彎鉤之曲率半徑及延伸長均應符合上述標準.
2.鋼筋受壓時不計彎鉤之伸展效應.

## 鋼筋最小保護層厚

單位:cm

| 狀況 | | 版,牆,格柵及牆版 | 無梁版 | 剪力牆 | 樑,柱及基腳(含基礎版) | 薄殼及摺版 |
|---|---|---|---|---|---|---|
| 不受風雨侵襲且不接觸土壤者 | ≤ D16 | 2.0 | 4.0 | 2.0 | 4.0 | 1.5 |
| | D19~D36 | 2.0 | 4.0 | 4.0 | 4.0 | 2.0 |
| 受風雨侵襲或與土壤接觸者 | ≤ D16 | 4.0 | – | 4.0 | 4.0 | 4.0 |
| | D19~D36 | 5.0 | – | 5.0 | 5.0 | 5.0 |
| 直接澆置於土壤或岩石或經常與水及土壤接觸者 | | 7.5 | – | – | 7.5 | – |
| 土壤接觸者與海水或腐蝕性環境接觸 | | 10.0 | – | – | 10.0 | – |

附註
1.鋼筋保護層為自鋼筋外面至混凝土表面之厚度,除另有規定外悉依本表規定.
2.保護層之量測:有橫向鋼筋者量至箍筋表面,無橫向鋼筋者量至外層主鋼筋之表面.
3.受風雨侵襲情況係指直接暴露於溫濕度變化,但樑,柱,薄殼底面並不認為直接暴露,除非承受乾濕度交替變化作用者.
4.本表適用於現場澆置之非預力混凝土.

## 鋼筋間淨距標準圖

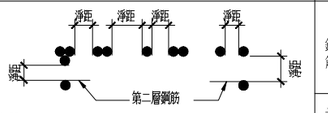


附註:
1.鋼筋間最小淨距:
撓曲構材(如梁版)不得小於2.5cm或1.0db,1.0D'或相粒料徑之1.33倍.
受壓構材(如柱牆)一不得小於4.0cm或1.5db,1.5D'或相粒料徑之1.33倍.
db為鋼筋直徑, D'為束筋相當直徑.
2.第二層鋼筋須與第一層鋼筋上下對齊,不得錯開且層間淨距不得小於2.5cm,不得大於設計值
3.鋼筋組束成束筋時,其相當直徑 D ' 如下:
二根一束 D' = 1.4 db
三根一束 D' = 1.7 db
四根一束 D' = 2.0 db

## 相鄰鋼筋搭接與受拉鋼線網伸展.搭接

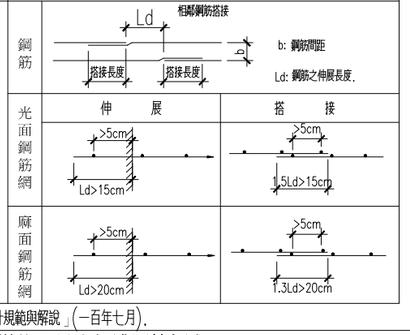


附註:本圖標準所指之設計規範為內政部營建署頒布之「混凝土工程設計規範與解說」(一百年七月).

## 標準彎鉤及最小保護層等標準


田中央聯合建築師事務所
宜蘭市建業路428號
TEL 03-9253725 FAX 03-9253980
E-mail:fieldoffice@fieldoffice.com.tw


圖檔 10212-1
比例
日期
修正

宜蘭縣倉儲式資源再生廠設置工程第一期工程
第一次變更設計

錨錠與標準彎鉤詳圖

圖號 S1-1

張號

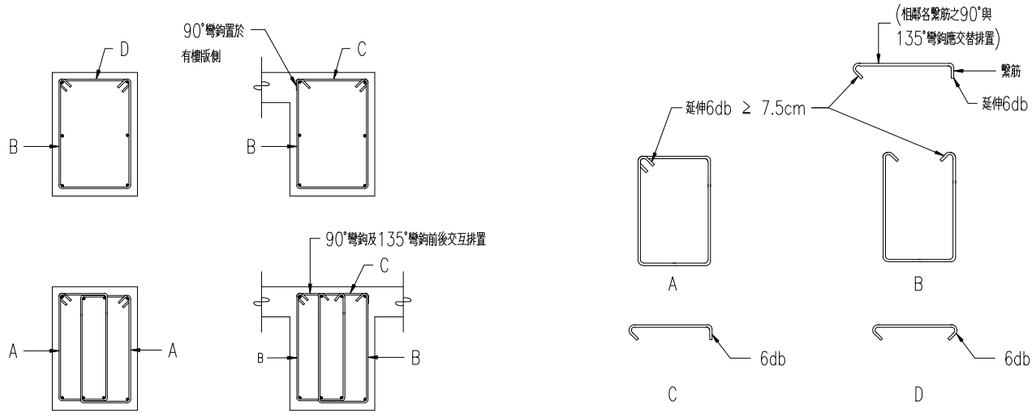


附註:

1. C,D型箍筋之135°之彎鉤可視主筋配置情形改用180°彎鉤.

## 梁閉合箍筋標準圖

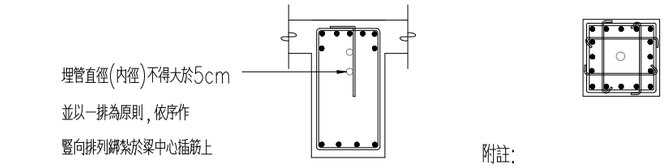


附註:

1. 45x45cm或柱面積小於2100cm²以下者,柱內不得埋管.
2. 柱內埋管及其配件所佔面積不得超過柱斷面積百分之四,內徑不得大於五公分.

## 柱、梁腹內部放置水電配管配置示意圖

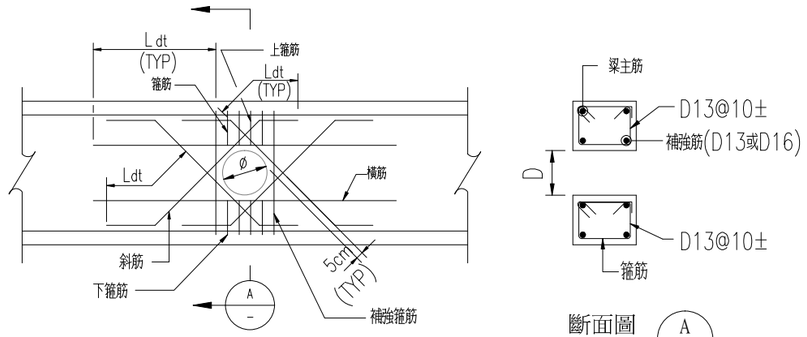


| 補強筋 \ 開口直徑 | ø<100 | 100≤ø<200 | 200≤ø<300 | 300≤ø<400 |
|---|---|---|---|---|
| 補強箍筋 | 4-D13 | 4-D13 | 4-D16 | 4-D19 |
| 斜筋 | 8-D13 | 8-D13 | 8-D16 | 8-D19 |
| 橫筋 | – | 4-D13 | 4-D16 | 4-D19 |
| 上下箍筋 | – | 3-D13 | 4-D13 | 6-D13 |




斷面圖 A –

附註:

1. D=穿孔孔徑(單位:cm).
2. 穿孔孔徑不得大於1/3梁深.
3. 穿孔不可在同一斷面垂直排列.
4. D<10cm,不得於距柱面1.5倍梁深範圍內穿孔.
   D≥10cm,不得於距柱面2倍梁深範圍內穿孔.
5. 穿孔應避開梁銜接處,距銜接梁面0.5倍梁深內不得開孔.
6. 開孔小於5cm且小於1/10梁深不需補強
   (開孔位置間距仍須符合相關規定).
7. 穿孔水平排列須相距3D或30cm以上.
8. 各補強鋼筋(箍筋除外),須自鋼筋交點
   起有足夠伸展長度.
9. 穿孔外緣與鋼筋距離須滿足相關保護
   層厚度之需求.

## 梁穿孔補強

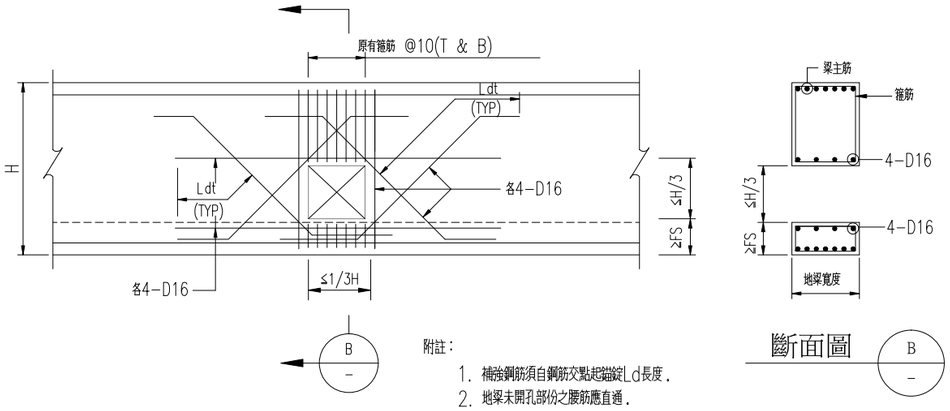


附註:

1. 補強鋼筋須自鋼筋交點起錨固Ld長度.
2. 地梁未開孔部份之腰筋應直通.
3. 補強鋼筋不得少於原有主筋被開口截斷之鋼筋量.
   FS:基礎版厚度

斷面圖 B –

## 地梁穿孔補強詳圖

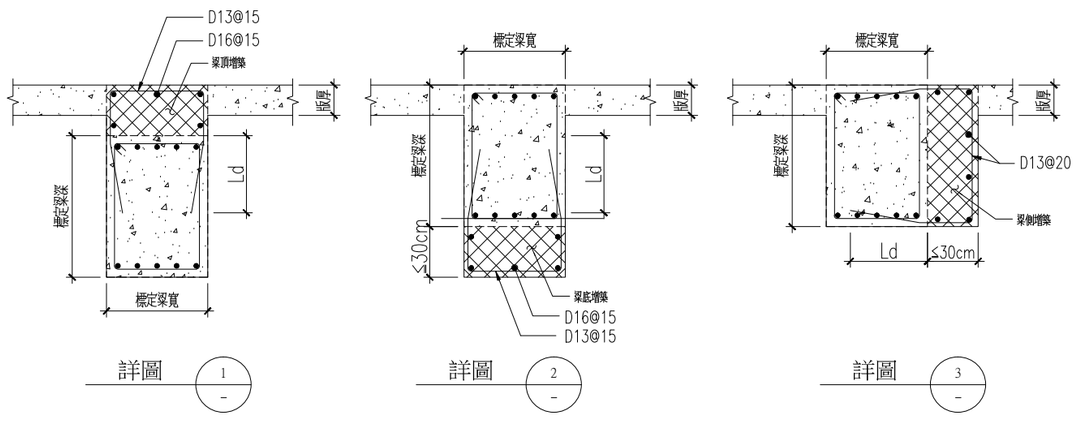


附註:

1. 由建築設計需求增大尺寸詳建築圖.
2. 當建築圖說與結構圖說梁尺寸不同時,以書面通知建築師.
3. 增築尺寸大於30cm以上者應採空心方式施作,施作方式應送審核准後方可施作.

## 梁增築配筋標準圖


田中央聯合建築師事務所
宜蘭市建業路428號
TEL 03-9253725 FAX 03-9253980
E-mail:fieldoffice@fieldoffice.com.tw


| | |
|---|---|
| 圖檔 | 10212-1 |
| 比例 | |
| 日期 | |
| 修正 | |

宜蘭綠倉儲式資源再生廠設置工程第一期工程
第一次變更設計

梁箍筋與穿孔補強詳圖

| 圖號 | 張號 |
|---|---|
| S1-2 | |

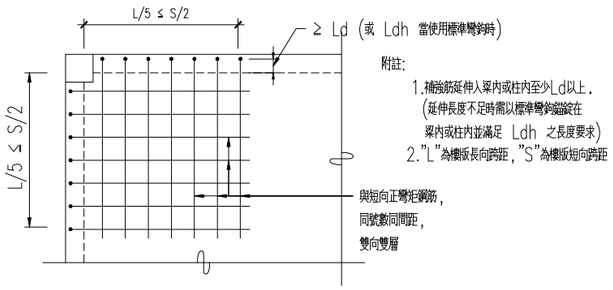


附註:
1.補強筋延伸入樑內或柱內至少Ld以上.
(延伸長度不足時需以標準彎鉤錨錠在
樑內或柱內並滿足 Ldh 之長度要求)
2."L"為樓版長向跨距，"S"為樓版短向跨距

CASE (A)

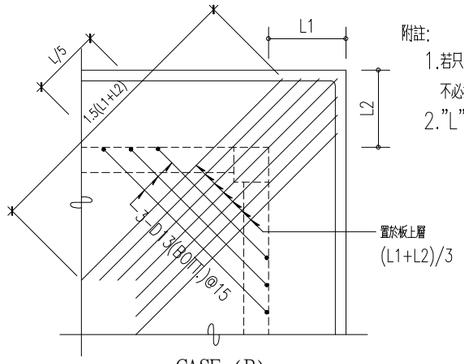


附註:
1.若只有單邊有版外挑時，則上層補強筋
不必挑出，彎入柱及樑內同左圖.
2."L"為樓版長向跨距.

CASE (B)

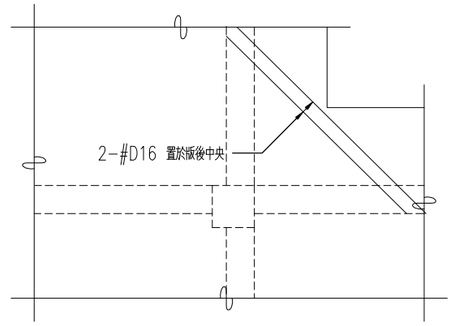


CASE (C)

樓版角隅補強標準圖

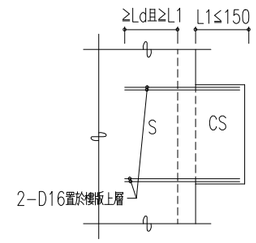


懸臂版補強配筋標準圖

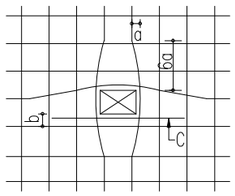


附註:
1. 版開口較小時，主筋盡可能不予切斷向兩側分開成緩和曲線，其斜率為1:6(如圖中a與6a)
2. 開口距主筋不得大於5cm若大於5cm(如圖中之b)，則需加補強筋(如圖中之C)
3. C之補強筋號數同主筋，兩邊延伸開口以外至少Ld
4. 版鋼筋單排時，補強筋為單排，版鋼筋雙排時，補強筋為雙排.

開口長邊 ≤ 30cm

CASE (A)

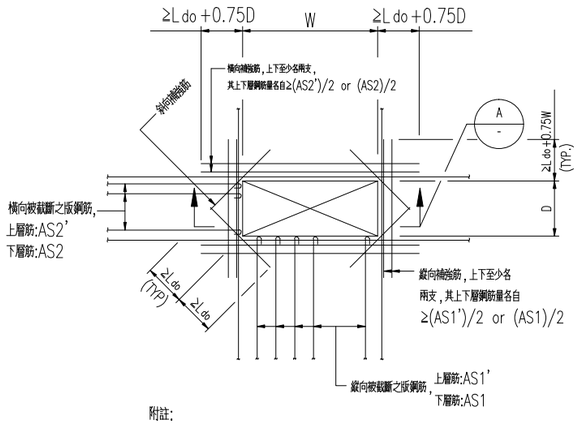


附註:
1. 開口較大，版筋需要切斷時，補強如上圖.
2. 斜向補強筋用1支較版主鋼筋大1號之鋼筋，置於版中央.
3. 縱，橫兩向補強鋼筋量，不得少於各向版原有主筋被開口截斷之鋼筋量.

30cm < 開口長邊 ≤ 80cm

CASE (B)

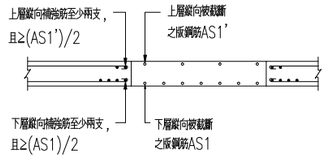


SECTION A

附註:
如果是無梁版，則開孔之位置與大小之規定
如下所述:
1. 兩中間帶之相交區內可有任何大小之開孔，惟格間鋼筋須維持未開孔時之需要量.
2. 兩柱列帶相交區內開孔之每向寬度不得大於柱列帶寬度之1/8.
3. 柱列帶與中間帶相交區內每向被開孔截斷之鋼筋量不得大於該向所需鋼筋量之1/4.

樓版開口補強標準圖(開口週邊有牆載重，不適用本標準圖)

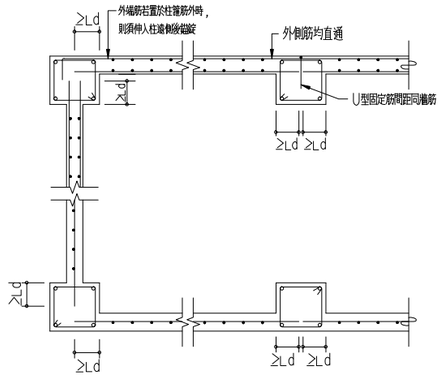


CASE (A)

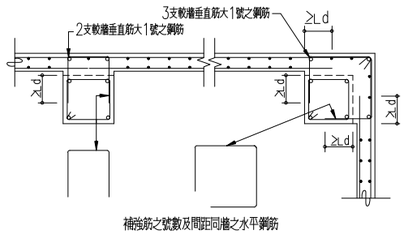


CASE (B)

非結構牆與柱接合詳圖
(非結構牆之必要隔離縫另詳結構設計圖)

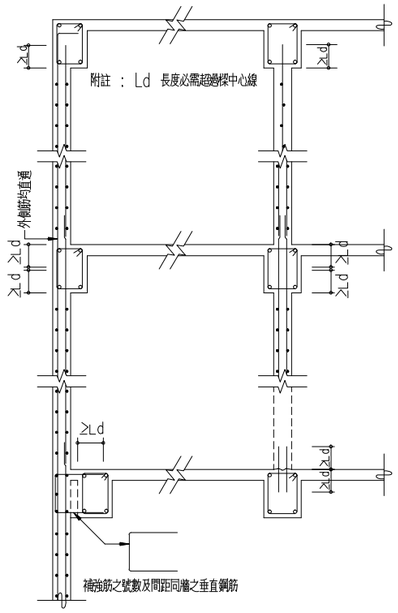


非結構牆與梁接合詳圖
(非結構牆之必要隔離縫另詳結構設計圖)

| 牆編號 | 牆厚(公分) | | 單排 | 雙排 |
|---|---|---|---|---|
| W10<br>W12 | 10<br>12 | VERT<br>HORI. | D10@10<br>D10@15 | |
| W15<br>W16 | 15<br>16 | VERT<br>HORI. | | D10@15 雙面<br>D10@20 雙面 |
| W18<br>W20 | 18<br>20 | VERT<br>HORI. | | D13@20 雙面<br>D13@20 雙面 |
| W25 | 25 | VERT<br>HORI. | | D13@15 雙面<br>D13@20 雙面 |
| W30 | 30 | VERT<br>HORI. | | D13@15 雙面<br>D13@15 雙面 |

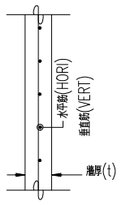


單排配筋(剖面)

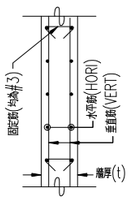


雙排配筋(剖面)

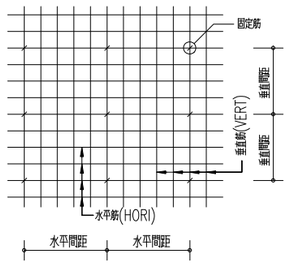


固定筋立面

附註:
1. 固定筋之水平間距為垂直筋間距之5倍，垂直間距為水平筋間距之4倍.
2. 牆垂直筋與水平筋端部均須埋入樑或柱內至少Ld之長度.
3. 牆厚15cm(含)以上之牆，若位於筏基頂版上時，應延伸入筏基版內.
4. 牆淨高大於30倍牆厚時不適用本表.

非結構牆配筋標準圖(擋土牆，剪力牆，蓄水池及地下室之外牆不適用本表配筋)

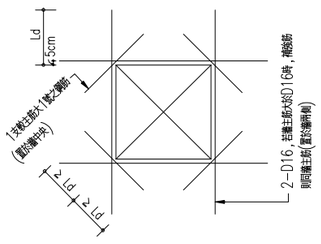


附註:牆主筋為單排時，補強筋亦為單排，將2-D16改為1-D16而置於牆中央牆主筋為雙排時，補強筋亦為雙排，如圖所示.

非結構牆開口補強配筋標準圖

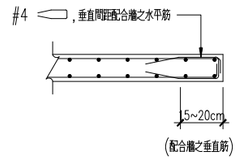


非結構牆端部補強標準圖


田中央聯合建築師事務所
宜蘭市建業路428號
TEL 03-9253725 FAX 03-9253980
E-mail:fieldoffice@fieldoffice.com.tw


| | |
|---|---|
| 圖檔 | 10212-1 |
| 比例 | |
| 日期 | |
| 修正 | |

宜蘭縣倉儲式資源再生廠設置工程第一期工程
第一次變更設計

版與牆配筋詳圖

圖號 S1-3

張號

樓梯厚度及配筋表

| 跨 度 L | 厚 度 t | 主筋 (上,下筋) | 副 筋 |
|---|---|---|---|
| L<4M | 15cm | #4@10 | #4@20 |
| 4M<L<4.5M | 18cm | #4@10 | #4@20 |
| 4.5M<L<5.0M | 20cm | #4@10 | #4@20 |
| 5.0M<L<5.5M | 22cm | #5@15 | #4@20 |
| 5.5M<L<6.0M | 25cm | #5@15 | #4@20 |
| 6.0M<L<7.0M | 28cm | #5@10 | #4@20 |

懸臂樓梯配筋表

| | 主筋(突出牆面) | 溫度鋼筋(平行牆面) |
|---|---|---|
| Lc≤90cm | #4@20雙層 | #3@20雙層 |
| Lc≤150cm | #4@15雙層 | #3@20雙層 |

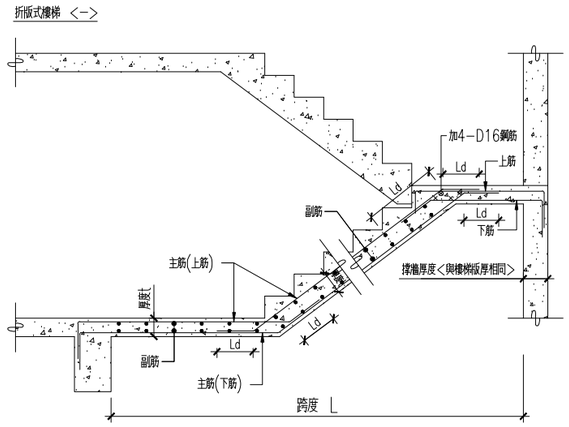


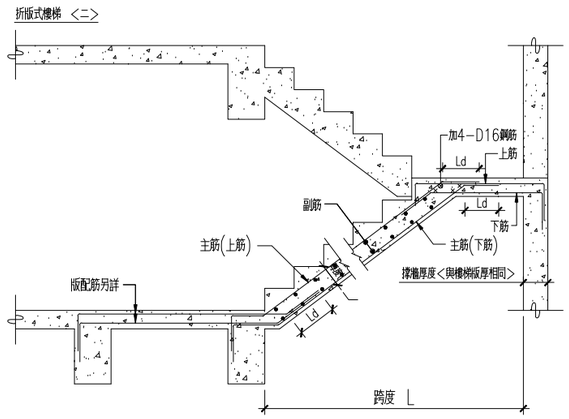


簡支樓梯補強配筋標準圖

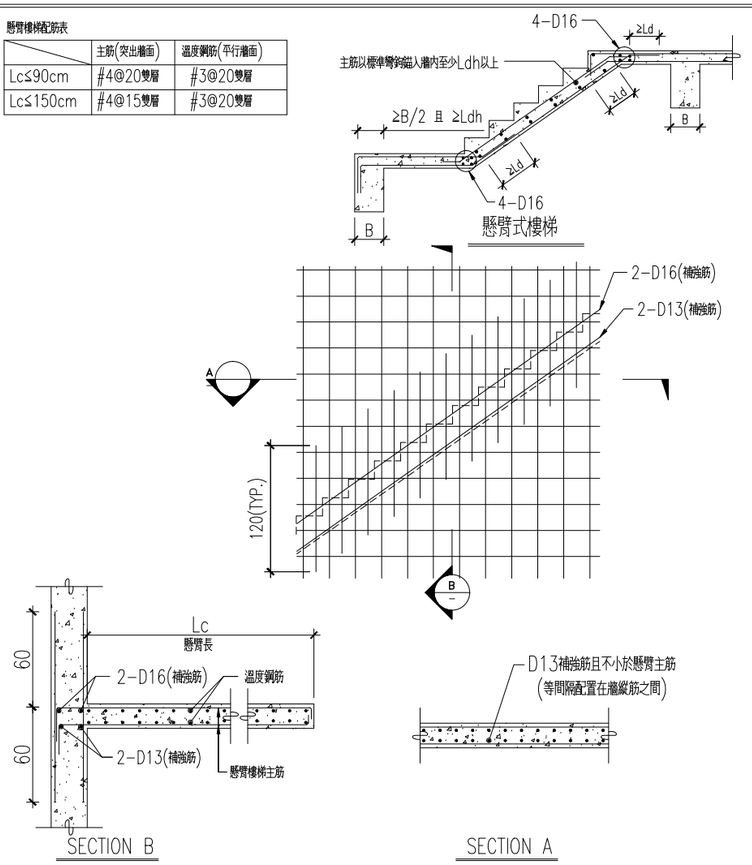


懸臂式樓梯撐牆補強配筋標準圖

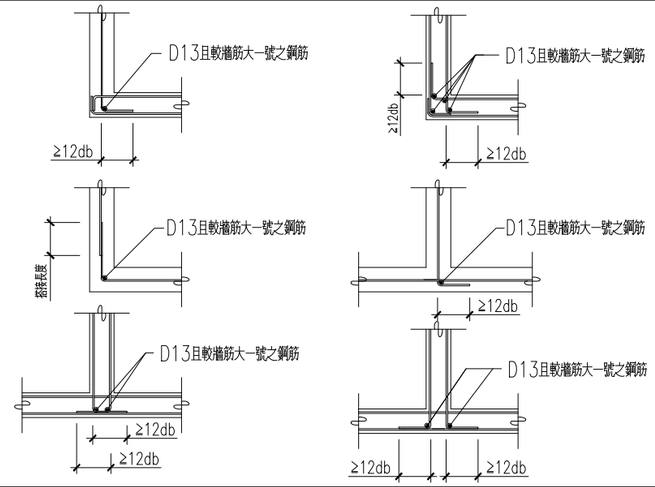


牆角隅補強

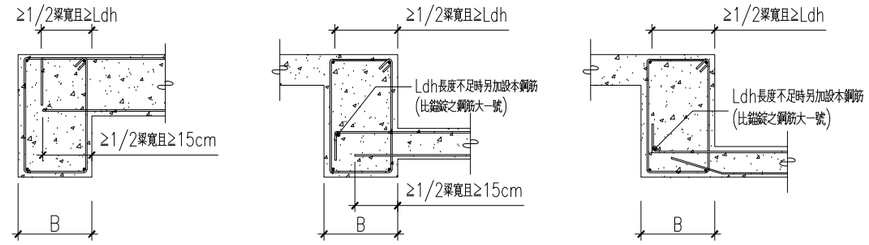


版筋之錨定

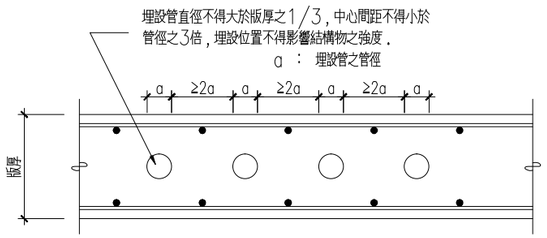


樓版內埋設水電配管示意圖

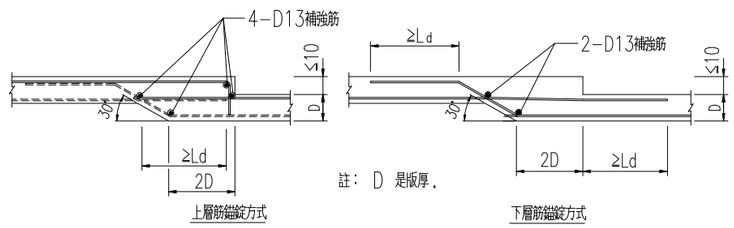


高差版補強配筋標準圖(一)(版高差 ≦ 10cm)

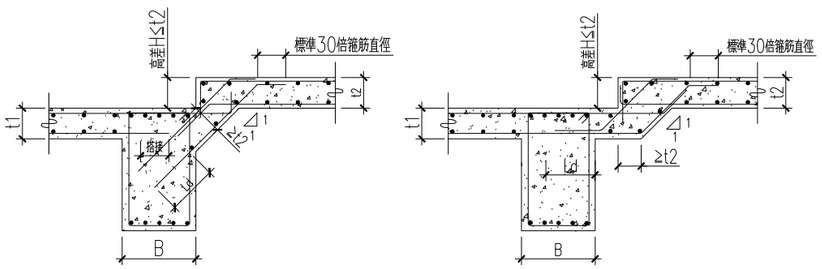


附註：原則上採(A)施作，若有特殊需求需採(B)或其他方式施作應書面通知建築師。

梁側高差版補強配筋標準圖(二)(10cm<版高差 ≦ t2)

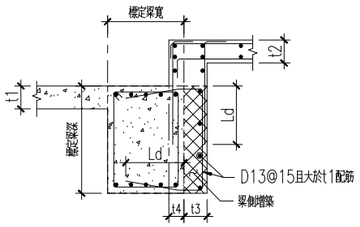


t3 + t4 ≥ t2, 且 t3≥10cm

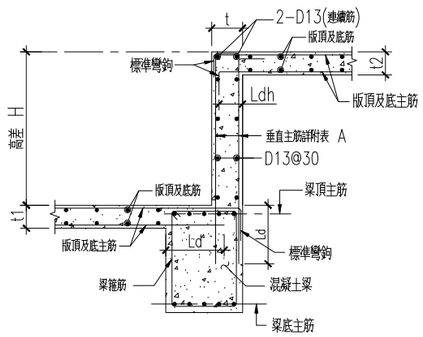


| 高差 H cm | 牆厚 T cm | 垂直主筋 cm |
|---|---|---|
| t2<H≤50 | 20 | D13@20 |
| 50<H≤100 | 25 | D16@20 |

註：H>100另詳。

附表 A

梁側高差版補強配筋標準圖(三)(版高差 > t2)


田中央聯合建築師事務所
宜蘭市建業路428號
TEL 03-9253725 FAX 03-9253980
E-mail:fieldoffice@fieldoffice.com.tw


圖檔 10212-1
比例
日期
修正

宜蘭縣倉儲式資源再生廠設置工程第一期工程
第一次變更設計

版與牆配筋詳圖(二)

圖號 S1-4

張號

## WT"A" GROOVE

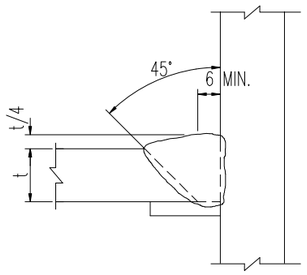


## WT"B" GROOVE

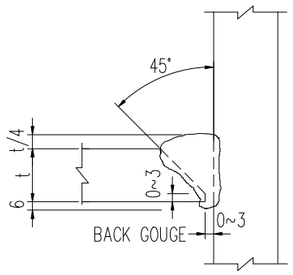


## WT"C" FILLET

t>19mm

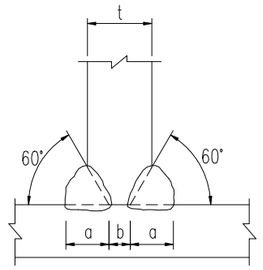


a=0.67t
b=0.33t

## WT"D" FILLET

t≤19mm

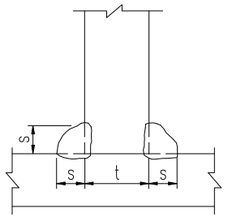


| t | S |
|---|---|
| 19 | 14 |
| 18 | 13 |
| 16 | 12 |
| 15 | 11 |
| 14 | 10 |
| 13 | 10 |
| 12 | 9 |
| 11 | 8 |
| 10 | 8 |
| 9 | 7 |
| 8 | 6 |
| 7 | 5 |
| 6 | 5 |

## WT"E" GROOVE

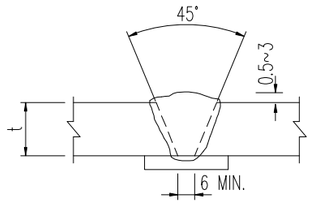


## WT"F" GROOVE

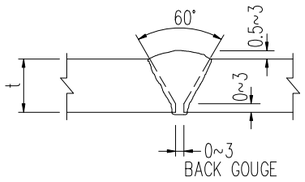


## WT"G" GROOVE

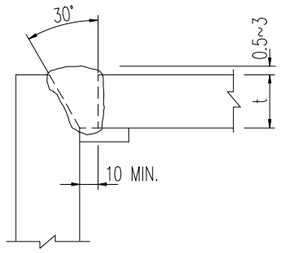


## WT"H" GROOVE

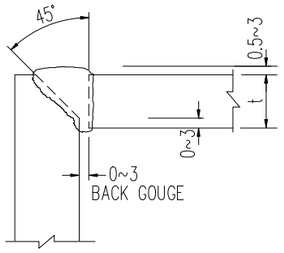


## WT"J" GROOVE

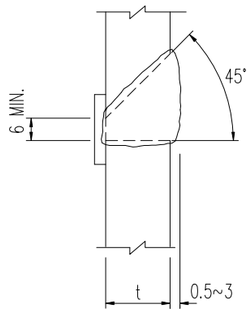


## WT"K" GROOVE

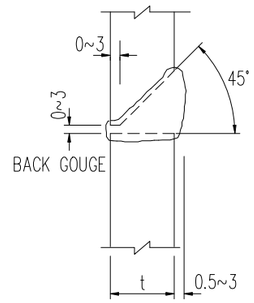


## WT"L" GROOVE

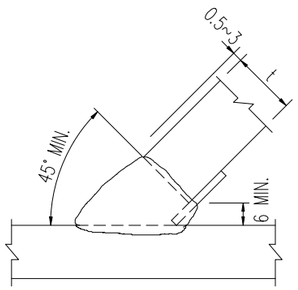


## WT"M" GROOVE

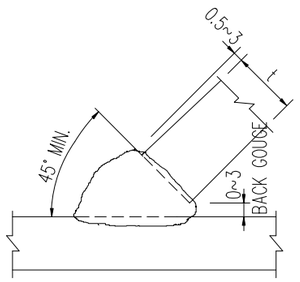


## WT"N" FILLET

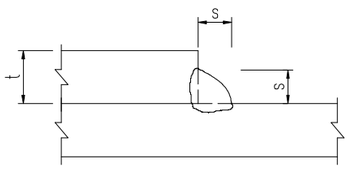


t=6mm s=t
t≥7mm s=t-1

## WT"P" GROOVE

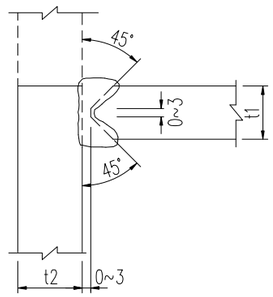


## WT"Q" GROOVE

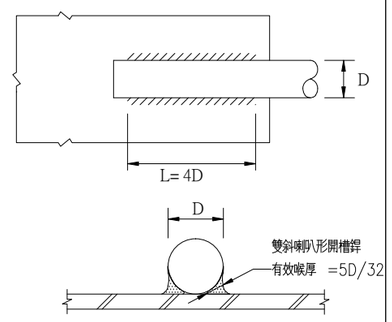


註:1.材質應採可銲鋼材.
2.圓鐵或鋼筋降伏強度 Fy若非2400kgf/cm$^2$
,圖示之長度應修正Fy/2400倍.

說明:

1. WT代表焊接型式.
2. 除有特別註明外,承包商須依本圖所示之焊接需求施工.
3. 本設計圖所用焊接符號均依據.
   AISC "MANUAL OF STEEL CONSTRUCTION" 9th EDITION.

NOTE:

1. WT INDICATE WELDING TYPE.
2. CONTRACTOR SHALL FOLLOW THIS TYPICALWELDING DETAILS (U.N.O.).
3. ALL WELDING SYMBOLES ARE REFERED TO AISC "MANUAL OF STEEL CONSTRUCTION" 9TH EDITION.



田中央聯合建築師事務所
宜蘭市建業路428號
TEL 03-9253725 FAX 03-9253980
E-mail:fieldoffice@fieldoffice.com.tw

圖檔 10212-1
比例
日期
修正

宜蘭縣倉儲式資源再生廠設置工程第一期工程
第一次變更設計

銲接標準圖

圖號 S1-5
張號

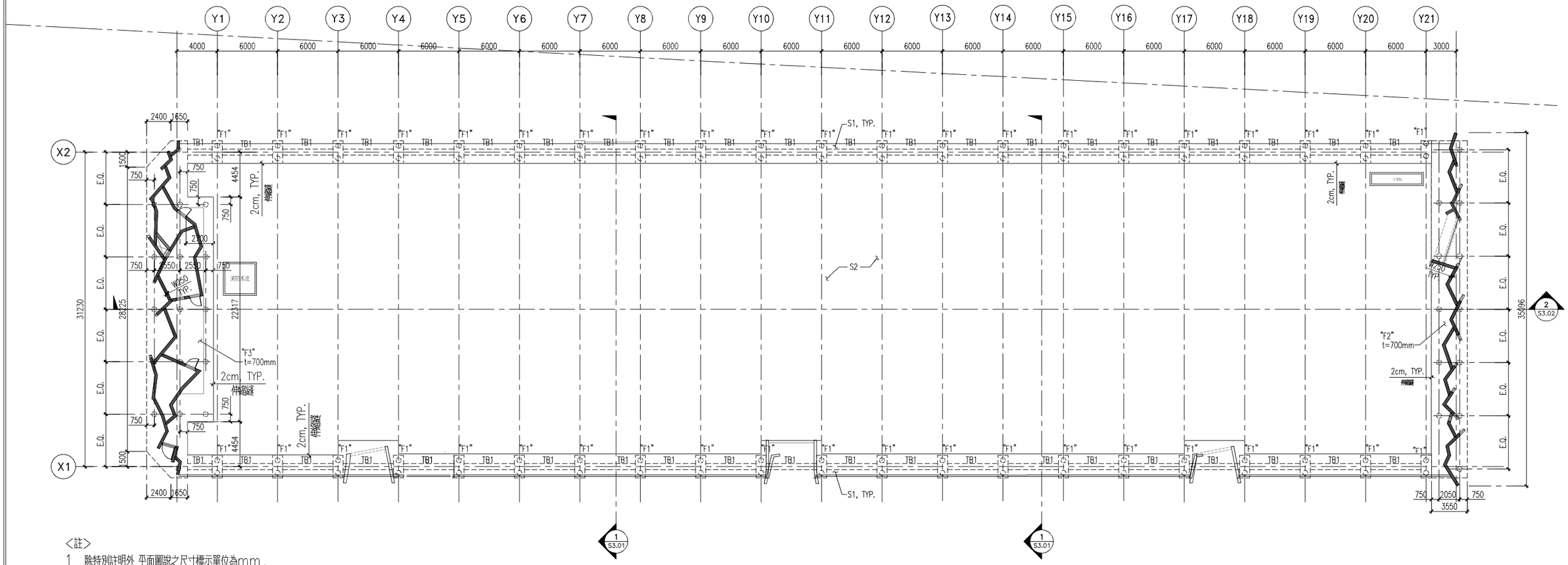


<註>

1. 除特別註明外,平面圖說之尺寸標示單位為mm.
2. 樓版邊緣之實際位置應參照建築圖說.
3. 樓版開孔位置應參照建築圖說.
4. 除特別註明外,小梁位置設於樓版均分處,樓版高低差周邊範圍或切齊RC牆體邊緣處.
5. RC牆位置另詳建築圖.

1 S2.01 一層結構平面圖(變更)

S:1/200

<圖例說明>

| | | | |
|---|---|---|---|
| GL. | 距地表之高程 | | 樓版下方柱 |
| | 樓版下方梁 | | 樓版上方柱 |
| | 反梁 | | 樓版開孔 |
| | 樓版高低差 | ELEV. | 電梯開孔 |
| | 斜坡向下 | TYP. | 標準的 |
| | 斜坡向上 | SIM. | 相似的 |

桿件尺寸表(mm):

| 桿件名稱 | 編號 | 斷面尺寸 |
|---|---|---|
| 梁 | TB1 | 600x600 |
| 基礎 | F1 | 1000x2250x700 |
| | F2 | 另詳 |
| | F3 | 另詳 |
| 版 | S1,S2 | 200 |


田中央聯合建築師事務所
宜蘭市建業路428號
TEL 03-9253725 FAX 03-9253980
E-mail:fieldoffice@fieldoffice.com.tw


圖檔 10212-1
比例 A1:1/100 A3:1/200
日期
修正

宜蘭縣倉儲式資源再生廠設置工程第一期工程
第一次變更設計

一層結構平面圖

圖號 S2-1

張號

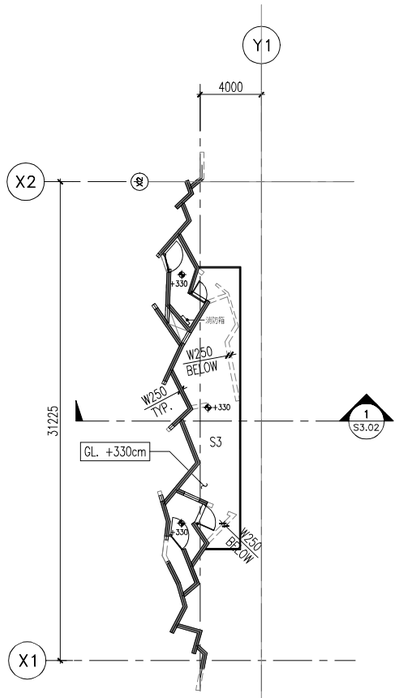


1 S2.02 一層夾層結構平面圖(變更)

S:1/200

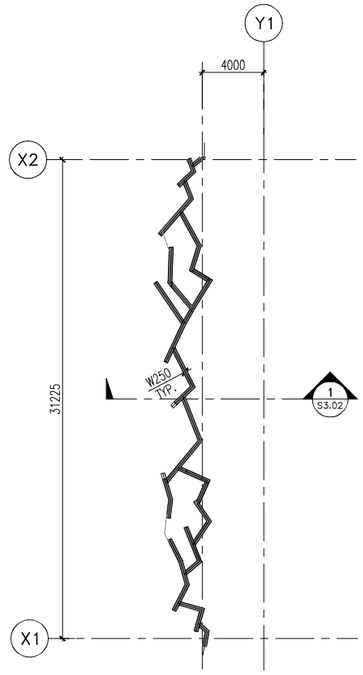


2 S2.02 一層夾頂結構平面圖(變更)

S:1/200

構件尺寸表(mm):

| 構件名稱 | 編號 | 斷面尺寸 |
|---|---|---|
| 版 | S1 | 200 |
| | S3 | 400 |

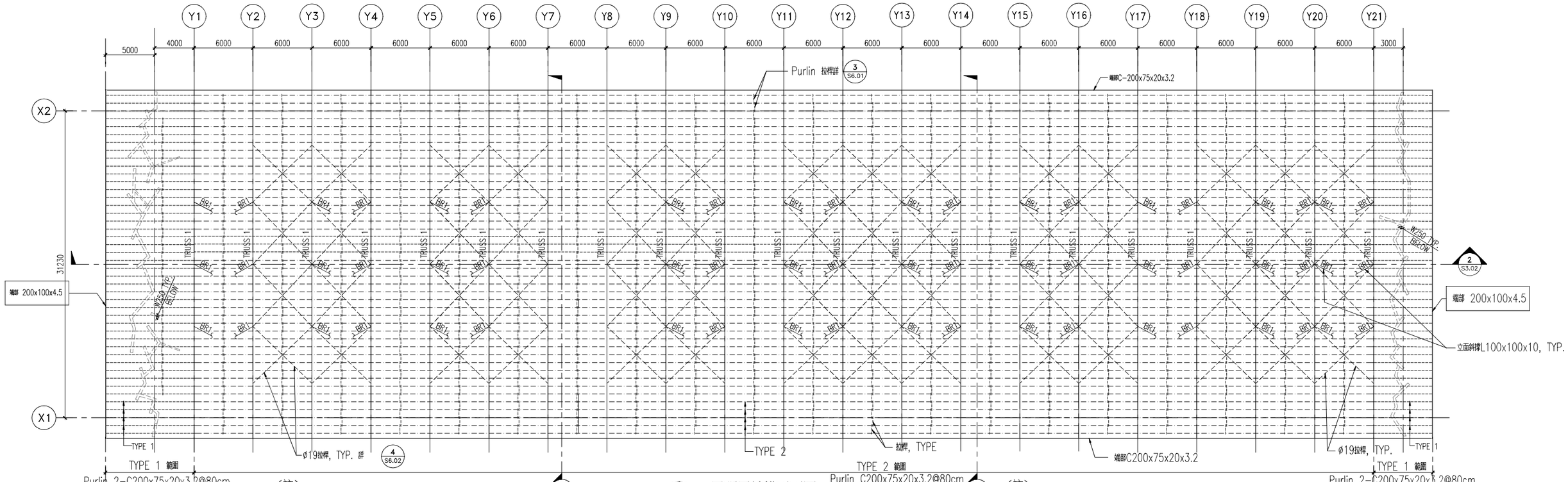


2 S2.02 屋頂層結構平面圖

S:1/200

<註>

1.鋼構工程須依營造法規定,由專業營造業承攬.

<註>

2. 本工程鋼構均須熱浸鍍鋅處理,C型鋼鍍鋅量達250g/㎡,其餘鋼材須達500g/㎡.

| | | | |
|---|---|---|---|
| 田中央聯合建築師事務所<br>宜蘭市建業路428號<br>TEL 03-9253725 FAX 03-9253980<br>E-mail:fieldoffice@fieldoffice.com.tw | 圖檔 10212-1<br>比例 A1:1/100 A3:1/200<br>日期<br>修正 | 宜蘭縣倉儲式資源再生廠設置工程第一期工程<br>第一次變更設計<br>一層夾層及屋頂層結構平面圖 | 圖號 S2-2<br>張號 |

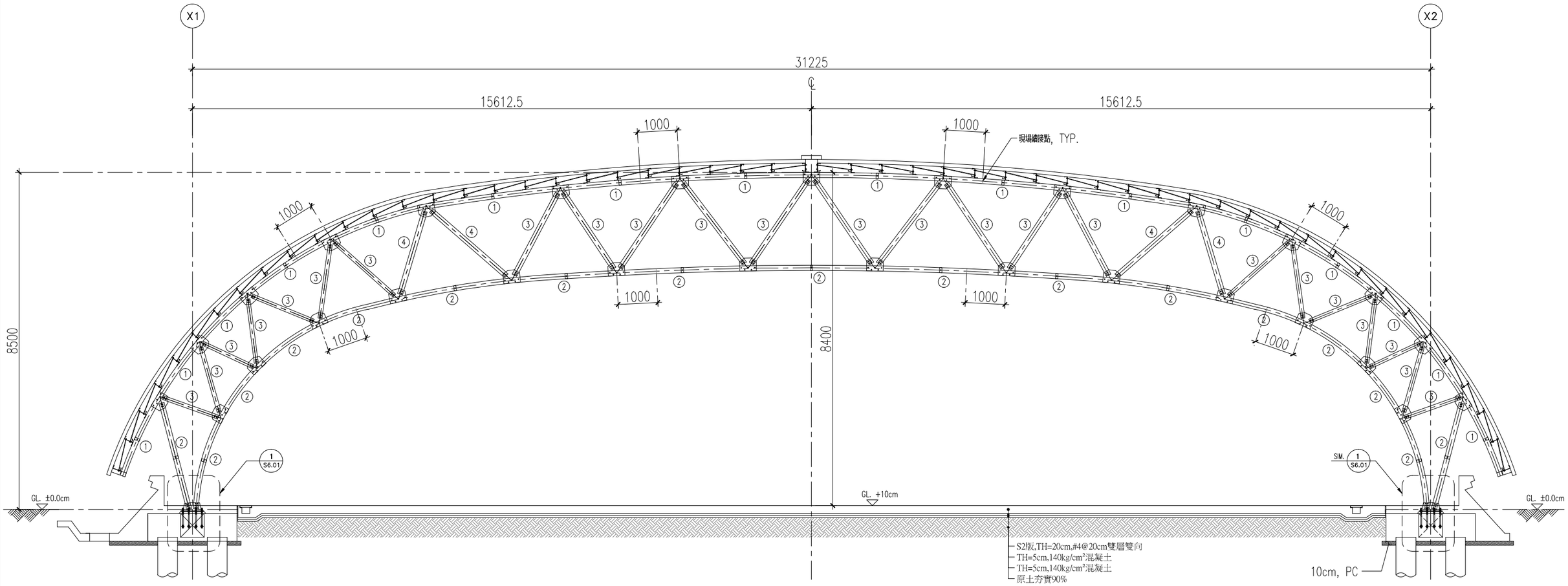


1 S3.01 構架剖面詳圖(一)

TRUSS 1 S:1/50

| | 編號 | SS尺寸(mm) | 材質 |
|---|---|---|---|
| 鋼梁 | 1 | 2L-130x130x12 | A36或同等級 |
| | 2 | 2L-125x90x10 | A36或同等級 |
| | 3 | L-125x90x10 | A36或同等級 |
| | 4 | L-150x90x12 | A36或同等級 |

田中央聯合建築師事務所
宜蘭市建業路428號
TEL 03-9253725 FAX 03-9253980
E-mail:fieldoffice@fieldoffice.com.tw

圖檔 10212-1
比例 A3:1/100
日期
修正

宜蘭縣食餘式資源再生廠設置工程第一期工程
第一次變更設計

構架剖面詳圖(一)

圖號 S3-1

張號

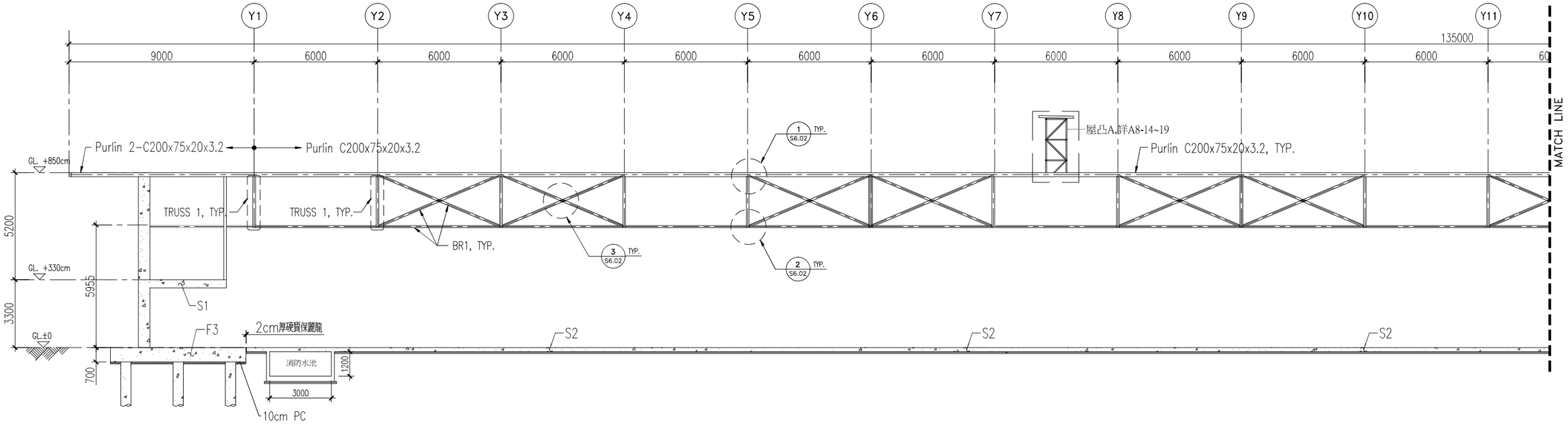


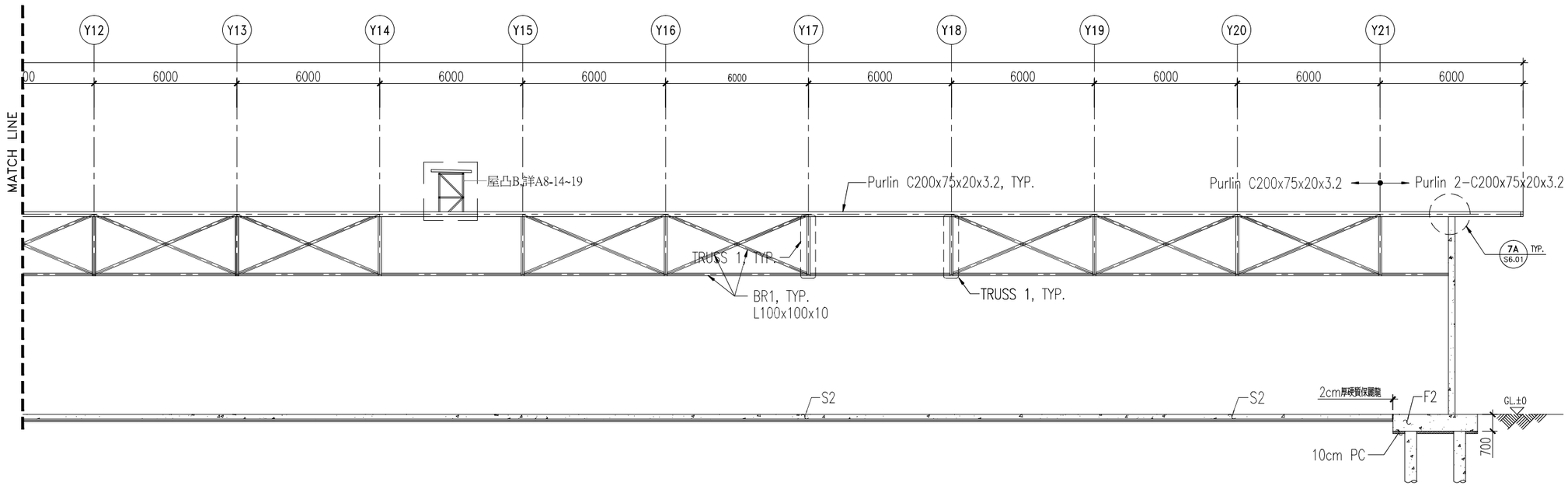


1 S3.02 構架剖面詳圖(二)

S:1/100


田中央聯合建築師事務所
宜蘭市建業路428號
TEL 03-9253725 FAX 03-9253980
E-mail:fieldoffice@fieldoffice.com.tw


| | |
|---|---|
| 圖檔 | 10212-1 |
| 比例 | A1:1/50 A3:1/100 |
| 日期 | |
| 修正 | |

宜蘭縣倉儲式資源再生廠設置工程第一期工程
第一次變更設計

構架剖面詳圖(二)

圖號 S3-2

張號

# 宜蘭縣底渣再利用篩分處理設備財物統包暨操作營運管理案竣工說明:

一、供應及安裝範圍:
1.底渣進料及輸送系統。
2.底渣前處理程序設備。
3.空氣污染防制設備。
4.安全防護設施。
5.設備用電所需之電力設備系統。

二、設備處理量能:
1.每年處理利澤焚化廠3萬3,000公噸底渣。
2.設備運轉10個月/年(2個月排定歲修、維護及保養作業)。
3.每月運轉22工作天，1天產能為150噸/天。
4.1天運轉6小時，1小時產能為25噸/小時。
5.產能係指焚化再生粒料產出量。

三、儲放區包括:
1.底渣、鐵金屬、非鐵金屬、未燃物及焚化再生粒料貯存空間及標示牌，
容量依建築物內部空間劃設，焚化再生粒料貯存空間以500公噸為1區。
2.貯存空間阻隔設施，以環保、可重複使用組裝區隔，並以密閉式貯放設計。

四、設置閉路電視錄影監視系統
1.廠內車行路徑。
2.處理設備入口、處理流程作業區及衍生廢棄物、焚化再生粒料出料口。
3.底渣、衍生廢棄物及焚化再生粒料貯存區。
4.設置符合[垃圾焚化廠焚化底渣再利用管理方式]規定。

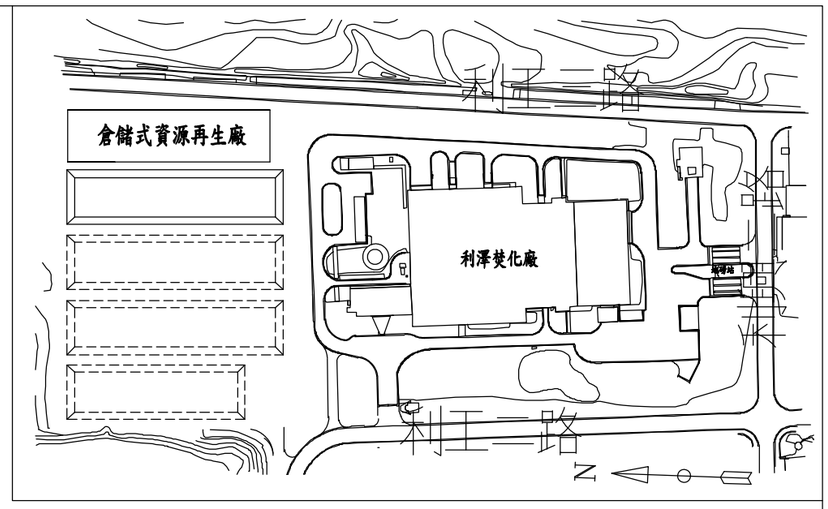


倉儲式資源再生廠位置圖

使用執照:(108)(12)(20)建管使字第00703號
地址:宜蘭縣五結鄉成興村利工二路106-6號
地號:五結鄉利工段69地號等1筆
用途:廢棄物處理場

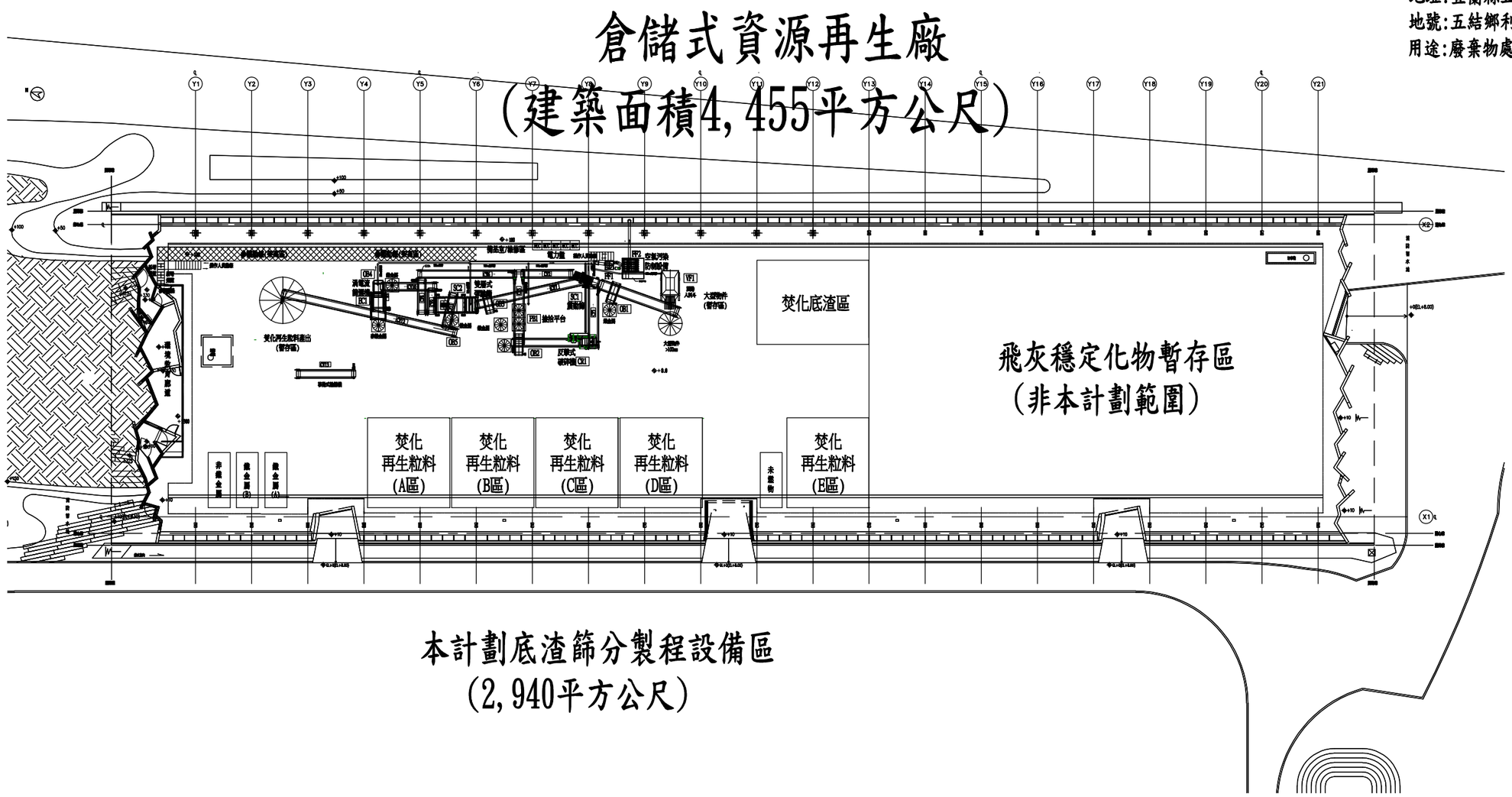


| | |
|---|---|
| 主辦機關 CLIENT | 宜蘭縣政府環境保護局 |
| 合約名稱 PROJECT | 宜蘭縣底渣再利用篩分處理設備財物統包暨操作營運管理案 |
| 技術顧問 COMPANY | WEIN 威雲智能股份有限公司 |
| 圖名 TITLE | 倉儲式再生資源廠配置圖 |
| 繪圖 DRAWN | |
| 校核 CHECKED | |
| 審查 APPROVED | |
| 圖號 DWG NO. | G-01 |
| 比例 | 1:100 |

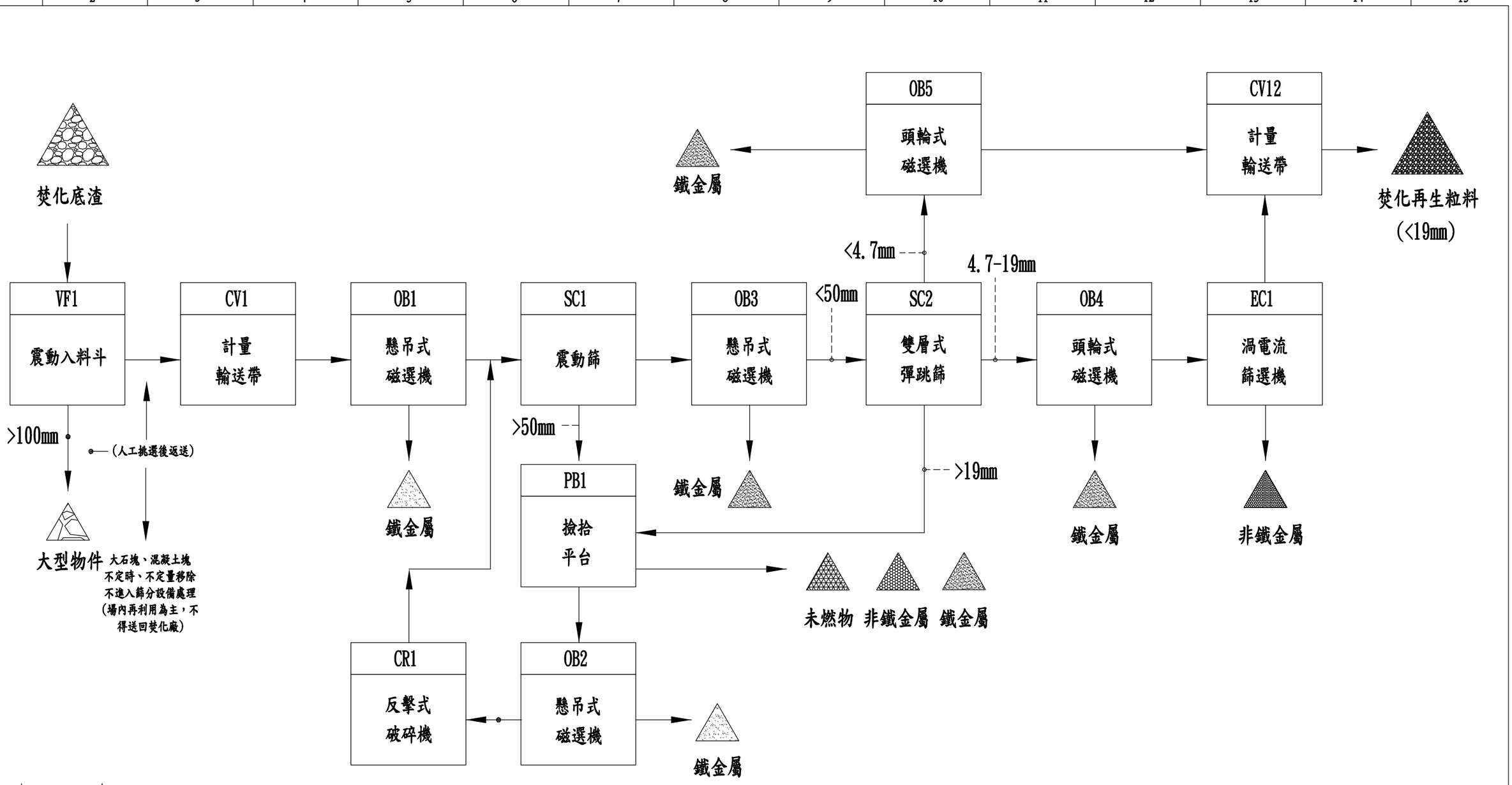


# 底渣再利用篩分機械設備設備流程圖

焚化底渣區

(A) (B) (C) (D) (E)

焚化再生粒料貯存區

(F) (G) (H)

鐵金屬 非鐵金屬 未燃物

| | |
|---|---|
| 主辦機關 CLIENT | 宜蘭縣政府環境保護局 |
| 合約名稱 PROJECT | 宜蘭縣底渣再利用篩分處理設備財物統包暨操作營運管理案 |
| 執行機構 COMPANY | 威雲智能股份有限公司 |
| 圖名 TITLE | 底渣再利用篩分機械設備流程圖 |
| 繪圖 DRAWN | 日期 DATE / 姓名 NAME |
| 設計 DESIGN | 校核 CHECKED / 日期 DATE / 姓名 NAME |
| 業務編號: JOB NO. 20B01 | G-02 |
| 比例 | NONE |
| 張數 / 版次 | |

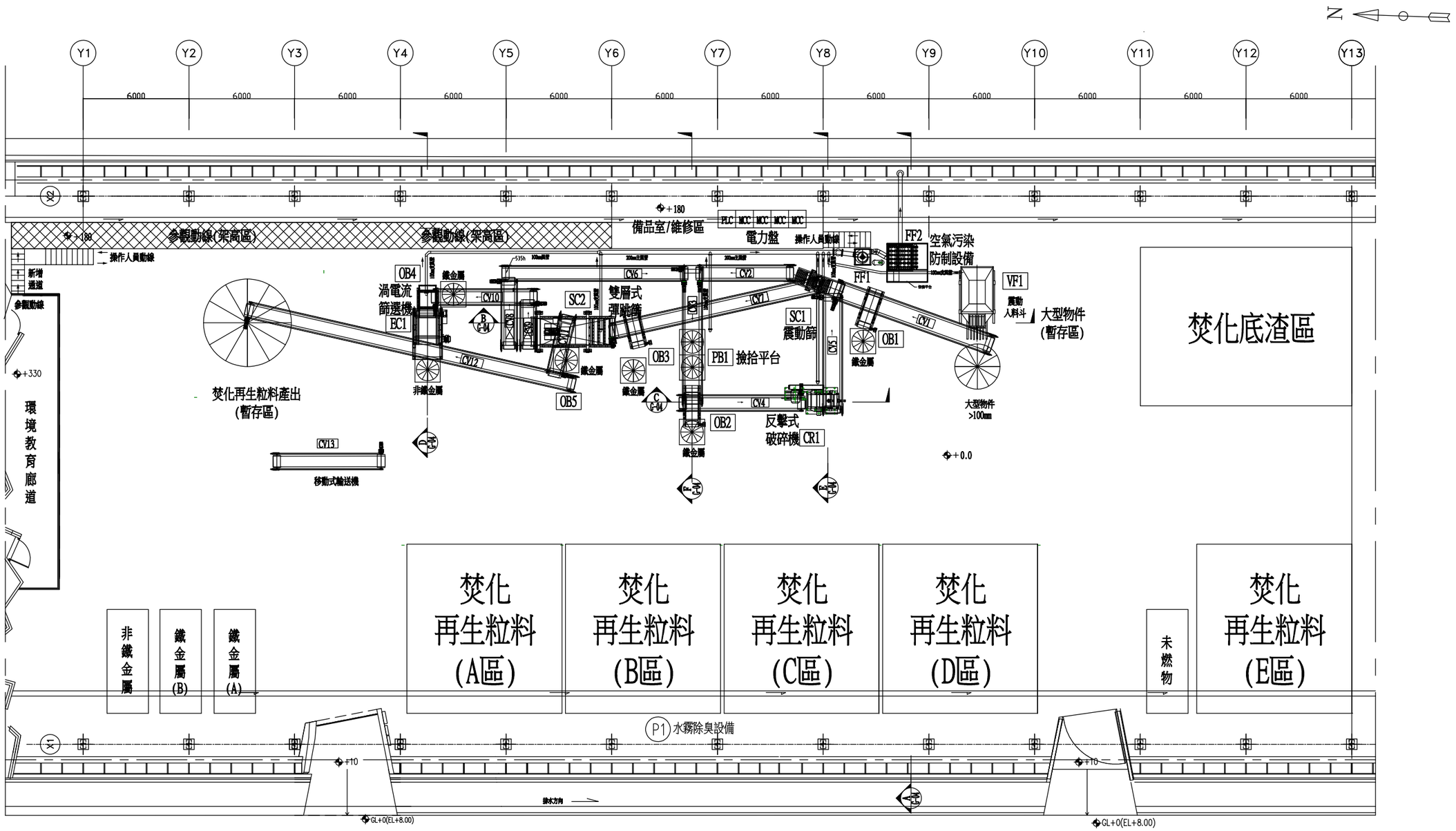


# 底渣再利用篩分機械設備配置圖

| 編號 | 設備名稱 | 編號 | 設備名稱 | 編號 | 設備名稱 |
|---|---|---|---|---|---|
| VF1 | 震動入料斗(含柵條) | CV5 | 破碎後返送輸送帶 | CV11 | <4.7mm再生粒料出料輸送帶 |
| CV1 | 震動出料暨計量輸送帶 | CV6 | >19mm返送撿拾輸送帶 | OB5 | <4.7mm再生粒料磁選機 |
| OB1 | 懸吊式磁選機 | CV7 | 彈跳篩入料輸送帶 | CV12 | 再生粒料出料暨計量輸送帶 |
| SC1 | 50mm震動篩 | OB3 | 懸吊式磁選機(入彈跳篩前) | CV13 | 移動式輸送機 |
| CV2 | >50mm出料輸送帶 | SC2 | 雙層彈跳篩(4.7、19mm) | FF1 | 旋風集塵器(含誘引風機) |
| CV3 | 撿拾平台輸送帶 | CV8 | >19mm出料輸送帶 | FF2 | 袋式集塵器 |
| PB1 | 撿拾平台 | CV9 | 4.7-19mm出料輸送帶 | P1 | 水霧除臭設備 |
| OB2 | 撿拾平台磁選機 | CV10 | 渦電流入料輸送帶 | | |
| CR1 | 反擊式破碎機 | OB4 | 渦電流前強力磁選機 | | |
| CV4 | 破碎機入料輸送帶 | EC1 | 渦電流篩選機 | | |

| REV. | DATE | BY | DGN. | CHK. |
|---|---|---|---|---|
| | | | | |

主辦機關 CLIENT: 宜蘭縣政府環境保護局

合約名稱 PROJECT: 宜蘭縣底渣再利用篩分處理設備財物統包暨操作營運管理案

技術顧問 COMPANY: 威雲智能股份有限公司

圖名 TITLE: 機械設備設備配置圖

| | 日期 DATE | 姓名 NAME | | 日期 DATE | 姓名 NAME |
|---|---|---|---|---|---|
| 繪圖 DRAWN | 109.05.25 | 謝佳佩 | 校核 CHECKED | 109.05.25 | 謝佳佩 |
| 設計 DESIGNED | 109.05.25 | 謝瑞良 | 審定 APPROVED | 109.05.25 | 謝瑞良 |

專案編號: 20B01 | G-03 | 比例 1:100 | 張數 1 | 版次 1

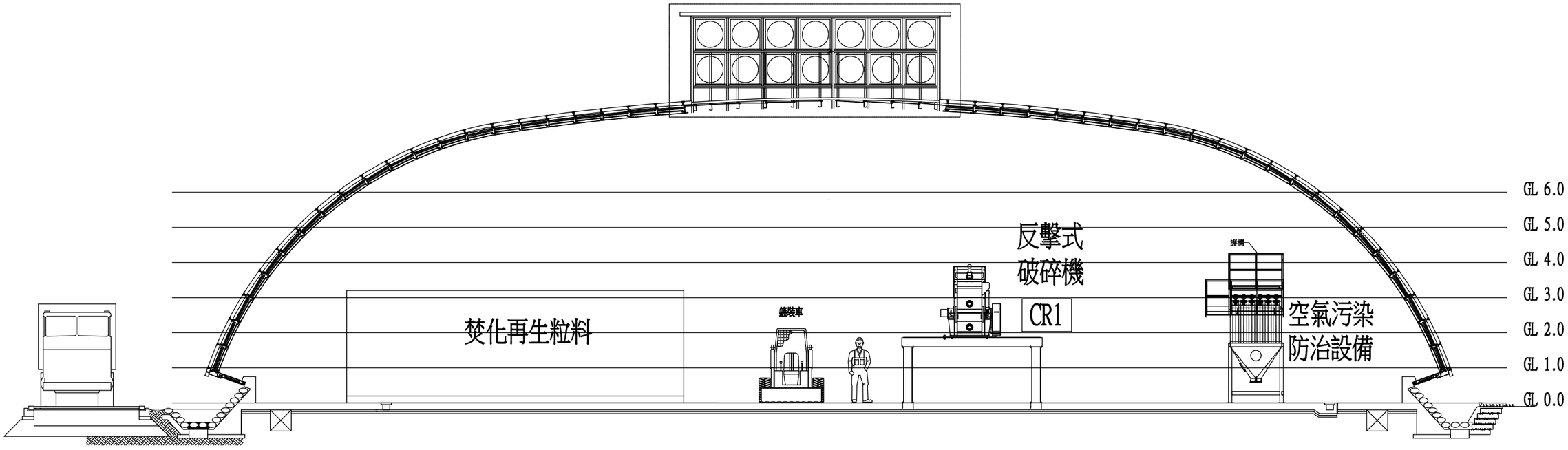


A-A剖面

| REV. | DATE | BY | DGN. | CHK. | DESCRIPTION |
|---|---|---|---|---|---|

主辦單位 CLIENT: 宜蘭縣政府環境保護局

合約名稱 PROJECT: 宜蘭縣底渣再利用篩分處理設備財物統包暨操作營運管理案

設計顧問 COMPANY: WEIN 威雲智能股份有限公司

圖名 TITLE: 機械設備剖面圖(一)

| | 日期 DATE | 姓名 NAME | | 日期 DATE | 姓名 NAME |
|---|---|---|---|---|---|
| 繪圖 DRAWN | 109.05.25 | 謝佳佩 | 校核 Check | 109.05.25 | 謝佳佩 |
| 設計 DESIGN | 109.05.25 | 謝瑞良 | 審查 Approved | 109.05.25 | 謝瑞良 |

專案管理號碼 JOB NO.: 20B01

G-04-01

比例 1:100

張數 1

版次 1

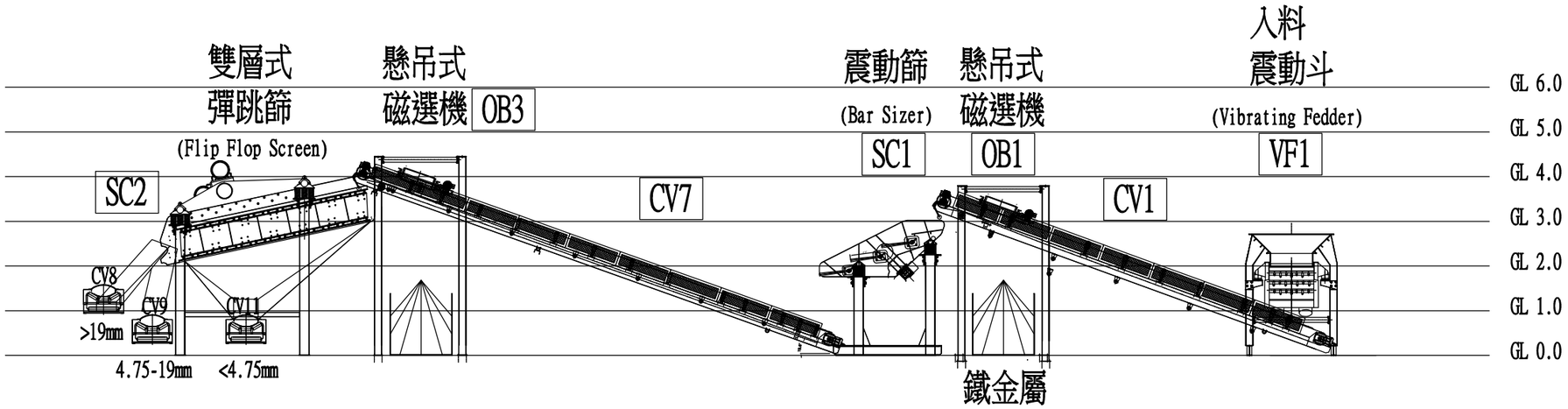


B-B剖面

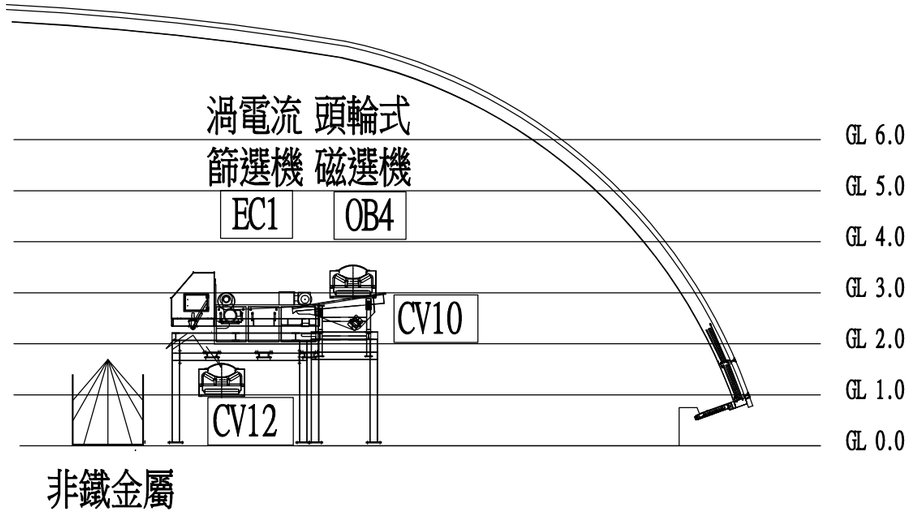


D-D剖面

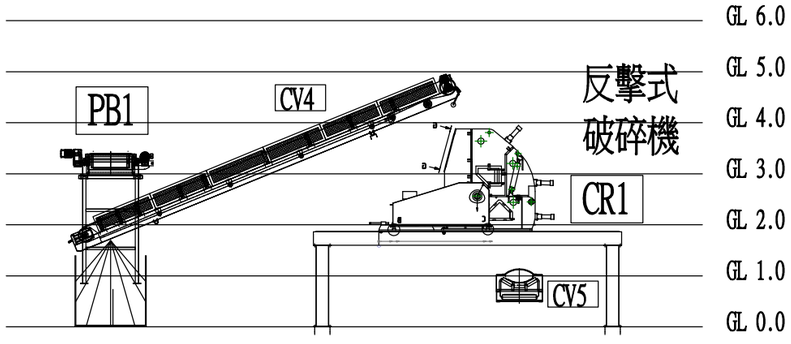


C-C剖面

| REV. | DATE | BY | DGN. | CHK. | DESCRIPTION |
|---|---|---|---|---|---|

主辦單位 CLIENT: 宜蘭縣政府環境保護局

合約名稱 PROJECT: 宜蘭縣底渣再利用篩分處理設備財物統包暨操作營運管理案

設計顧問公司 COMPANY: 威雲智能股份有限公司

圖名 TITLE: 機械設備剖面圖(二)

| | 日期 DATE | 姓名 NAME | | 日期 DATE | 姓名 NAME |
|---|---|---|---|---|---|
| 繪圖 DRAWN | 109.05.25 | 謝佳佩 | 校核 CHECKED | 109.05.25 | 謝佳佩 |
| 審核 APPROVED | 109.05.25 | 謝勝良 | 主任工程師 | 109.05.25 | 謝勝良 |

專案編號碼: 20B01 | G-04-02 | 比例 1:100 | 張數 1 | 版次 1

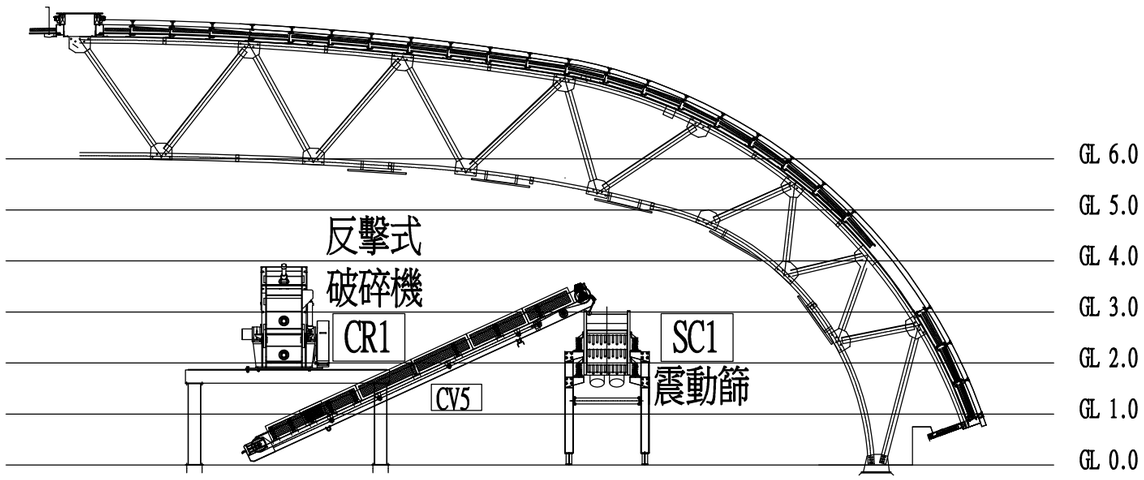


E-E剖面

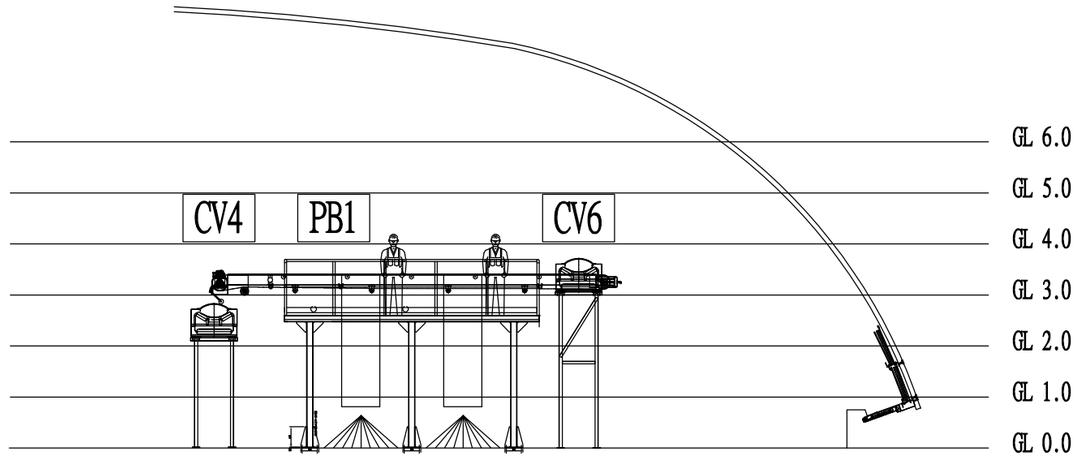


F-F剖面

| REV. | DATE | BY | DGN. | CHK. | DESCRIPTION |
|---|---|---|---|---|---|
| | | | | | |
| | | | | | |
| | | | | | |

主辦機關 CLIENT: 宜蘭縣政府環境保護局

合約名稱 PROJECT: 宜蘭縣底渣再利用篩分處理設備財物統包暨操作營運管理案

設計顧問公司 COMPANY: WIN 威雲智能股份有限公司

圖名 TITLE: 機械設備剖面圖(三)

| | 日期 DATE | 姓名 NAME | | 日期 DATE | 姓名 NAME |
|---|---|---|---|---|---|
| 繪圖 DRAWN | 109.05.25 | 謝佳佩 | 校核 CHECKED | 109.05.25 | 謝佳佩 |
| 設計 DESIGNED | 109.05.25 | 謝佳佩 | 審查 APPROVED | 109.05.25 | 謝佳佩 |

專案管理號碼 JOB NO.: 20B01

G-04-03

比例 1:100

張數 1

版次 1

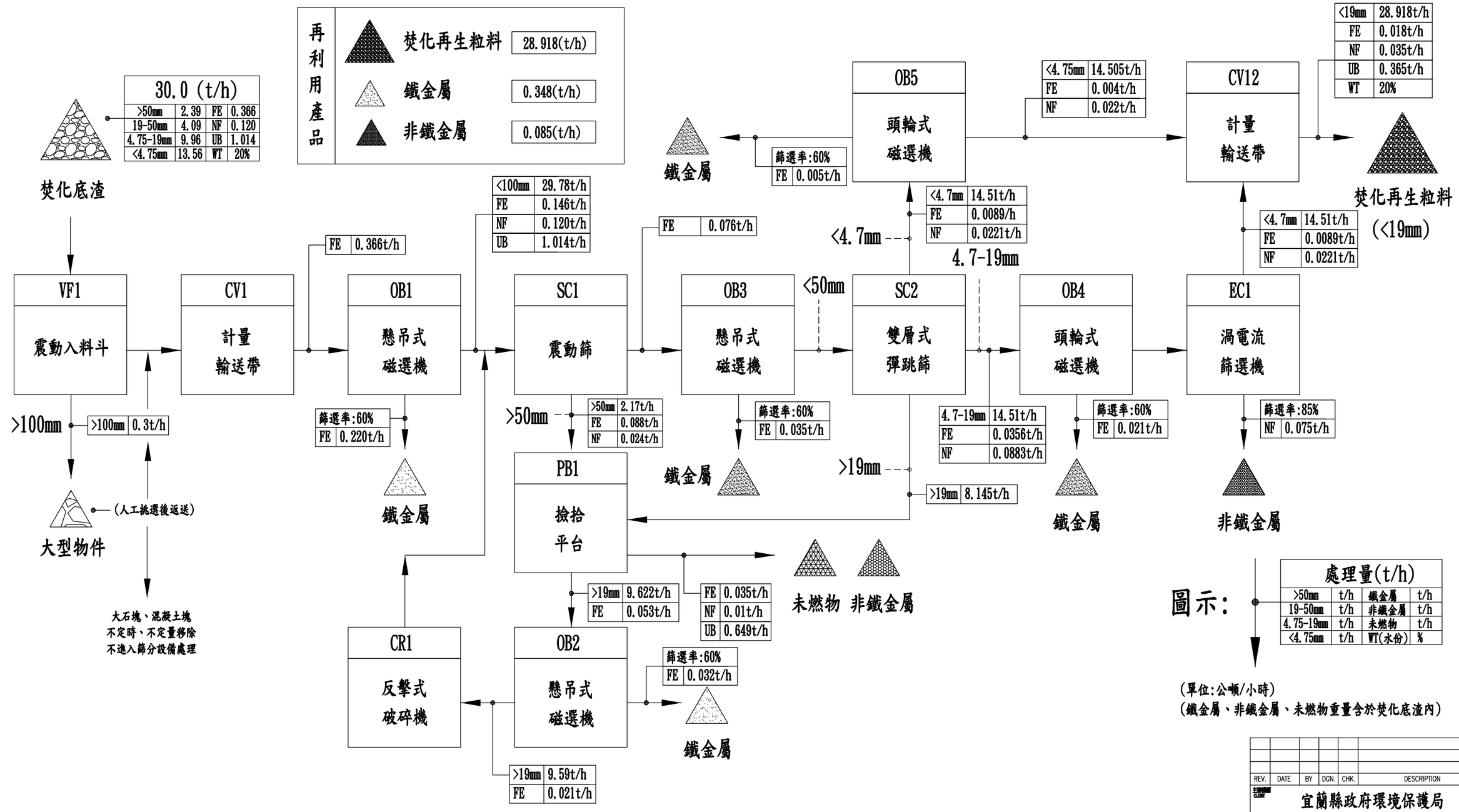


# 質量平衡圖(30 T/h)

說明:

1. 設計採用焚化再生粒料、鐵金屬、非鐵金屬及未燃物之比例為108年利澤焚化廠焚化底渣執行篩分處理結果。
2. 鐵金屬、非鐵金屬及大型物件因利澤焚化廠貯坑設有前磁選處理程序，故相對比例較低。
3. 焚化再生粒料含水率會因貯存時間而改變造成質量平衡落差。
4. 本質量平衡結果會隨焚化底渣性質改變而變動，本公司依契約以焚化再生粒料產出量驗收。
5. 各單元質量平衡數據為推估值，因焚化底渣受垃圾性質影響極大。

| 處理量 | 設計參數 | 焚化底渣 | 焚化再生粒料 | 鐵金屬 | 非鐵金屬 | 未燃物 |
|---|---|---|---|---|---|---|
| 每小時 | - | 30.0 | 28.918 | 0.348 | 0.085 | 0.649 |
| 每日 | 六小時 | 180 | 173.5 | 2.09 | 0.51 | 3.89 |
| 每月 | 22天 | 3,960 | 3,817.2 | 45.98 | 11.22 | 85.58 |
| 每年 | 十個月 | 39,600 | 38,172 | 459.8 | 112.2 | 855.8 |
| 百分比 | - | 100% | 96.4% | 1.16% | 0.28% | 2.16% |

(單位為公噸，焚化底渣含水率為20%，焚化再生粒料含水率為20%)

| REV. | DATE | BY | DGN. | CHK. | DESCRIPTION |
|---|---|---|---|---|---|

主辦機關 CLIENT: 宜蘭縣政府環境保護局

合約名稱 PROJECT: 宜蘭縣底渣再利用篩分處理設備財物統包暨操作營運管理案

承辦廠商 COMPANY: 威雲智能股份有限公司

圖名 TITLE: 質量平衡圖

| | 日期 DATE | 姓名 NAME | | 日期 DATE | 姓名 NAME |
|---|---|---|---|---|---|
| 繪圖 DRAWN | | | 校核 CHECKED | | |
| 設計 DESIGNED | | | 審定 APPROVED | | |

專案編號碼: JOB NO. 20B01 | G-05 | 比例 NONE | 張數 | 版次

| 主要設備 | 規格及性能 | 數量 |
|---|---|---|
| 震動入料斗(VF1)<br>Vibrating Screen | 1. 底渣篩分進料處，承接口尺寸為 1.7x2.5M，大於鏟裝機及怪手入料需求，可確保進料時不發生溢漏情形。<br>2. 設計最大處理量為 50 噸/小時。<br>3. 設計柵距為 100mm，攔除大型物件。<br>4. 設有三層式篩網能維持連續且均勻入料。<br>5. 雙震動馬達，最高頻率為 1,200rpm。<br>6. 採用不須潤滑式震動馬達。<br>7. 耗電量 5KW*2 組。<br>8. 材質 ：Carbon steel A-42B。<br>9. 塗裝 ：Sand blasting Sa 2 1/2<br>Epoxy-Polyurethane 120 microns | 一組 |
| 震動篩<br>(SC1)<br>Bar Sizer | 1. 設計最大處理量為 50 噸/小時。<br>2. 設計柵距設計為 47-52mm。<br>3. 採三層式設計，底渣 3D 均勻翻滾。<br>4. 雙震動馬達，最高頻率為 1,200rpm。<br>5. 採用不須潤滑式震動馬達。<br>6. 耗電量 1.08KW*2 組。<br>7. 材質 ：Carbon steel A-42B<br>8. 塗裝 ：Sand blasting Sa 2 1/2<br>Epoxy-Polyurethane 120 microns | 一組 |
| 彈跳篩<br>(SC2)<br>Flip Flop Screen | 1. 設計最大處理量為 50 噸/小時。<br>2. 設計篩網面積 6.45 平方公尺。<br>3. 篩網設計為 4.7mm 及 19mm。<br>4. 篩網材質 PP。<br>5. 採具自清式篩網，避免阻塞。<br>6. 雙震動馬達，最高頻率為 900rpm。<br>7. 採用不須潤滑式震動馬達。<br>8. 耗電量 7.5KW*2 組。<br>9. 材質 ：Carbon steel A-42B<br>10. 塗裝 ：Sand blasting Sa 2 1/2,<br>Epoxy Polyurethane 120 microns | 一組 |
| 反擊式<br>破碎機<br>(CR1)<br>Impact Crusher | 1. 設計處理量為 30 噸/小時。<br>2. 投入口 620x800mm。<br>3. 破碎能力 19mm 以下(效率 80%以上)。<br>4. 衝擊板設計為可拆換式。<br>5. 不設篩網避免阻塞。<br>6. 馬達容量 75KW。<br>7. 搭配變頻器變速操作。 | 一組 |

| 主要設備 | 規格及性能 | 數量 |
|---|---|---|
| 磁選機<br>(OB1、OB2、OB3、OB4、OB5) | 1. OB1、OB2、OB3 採用懸吊式，OB4、OB5 採用頭輪式。<br>2. 磁力 4,000 高斯。<br>3. 配合皮帶寬度 600、800mm。<br>4. OB1、OB2、OB3 耗電量 2.2KW。<br>5. 處理能力 30 噸/小時以上。 | 五組 |
| 渦電流篩選機<br>(EC1) | 1. 皮帶輸送機 2.2KW。<br>2. 渦輪 5.5KW。<br>3. 震動入料 0.37KW*2 組。<br>4. 輸送帶寬 1,224mm，長度 4,060mm，厚度 3.2mm。<br>5. 輸送帶速度可調整(0-60M/min)。 | 一組 |
| 撿拾平台 | 1. 輸送帶寬 800mm。<br>2. 輸送機速度可調整。<br>3. 設急停開關，連鎖輸送系統。 | 一組 |
| 輸送帶系統<br>(CV1-CV13) | 1. 輸送帶寬 600mm、800mm 兩種。<br>2. 輸送機速度可調整(設計為 60M/min)。<br>3. 設急停開關，連鎖輸送系統。<br>4. 外露運動部分設護罩。<br>5. 現場停止及開關控制盤。<br>6. 下料銜接段採密閉覆蓋避免揚塵。 | 十三組<br>(含移動式一組) |
| 計量秤重 | 1. 輸送帶秤重系統是由積算器、秤重元 Load Cell 及速度感應器三種設備所組合而成。<br>2. 積算器型號為 BW500/L，訂製 code 為 7MH7152。<br>3. 秤重元 Load Cell 型號為 MCS，訂製 code 為 7MH7125。<br>4. 速度感應器型號為 RBSS，訂製 code 為 7MH7134。 | 二組 |
| 粉塵收集處理<br>(FF1+FF2) | 1. 包括旋風式集塵器及袋式集塵器。<br>2. 風量：50CMM，靜壓：200mmAq<br>3. 收集管線與控制風門。<br>4. 誘引風車 5Hp*380V*60Hz。<br>5. 粉塵去除率高於 96%。 | 一式 |

| REV. | DATE | BY | DGN. | CHK. | DESCRIPTION |
|---|---|---|---|---|---|

宜蘭縣政府環境保護局

宜蘭縣底渣再利用篩分處理設備財物統包暨操作營運管理案

威雲智能股份有限公司

設備規格表

| | | | | | |
|---|---|---|---|---|---|
| | 109.05.25 | | | 109.05.25 | |
| | 109.05.25 | | | 109.05.25 | |

20B01 G-06 1:100 1 1

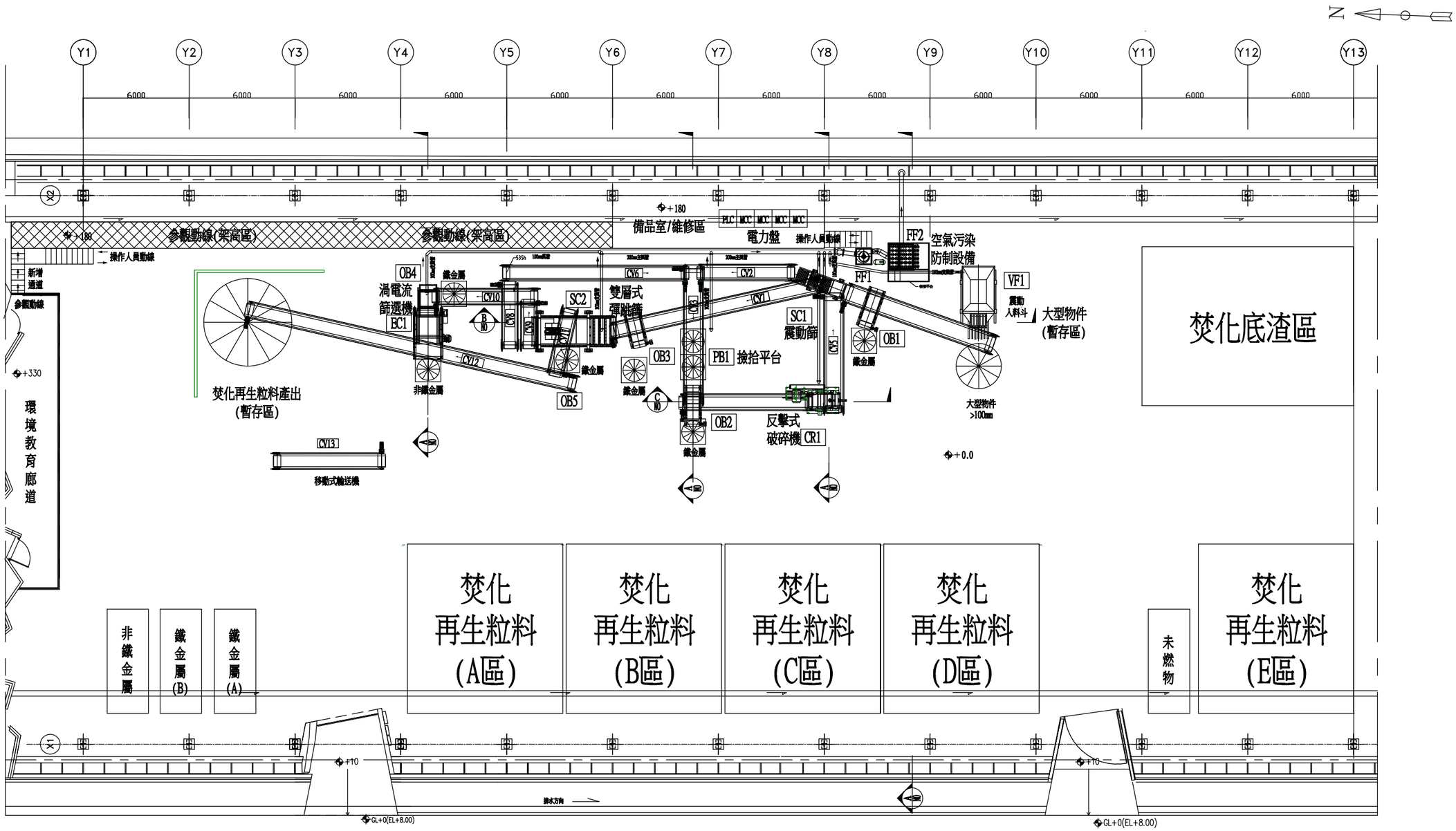


底渣、鐵金屬、非鐵金屬、未燃物、焚化再生粒料之貯存位置圖

| 配置分區 | 設計基準 | 需求貯存量 | 設計面積 | 可貯存量 |
|---|---|---|---|---|
| 1.焚化底渣區 | 7天 | 633噸 | 120平方公尺 | 676噸 |
| 2.焚化再生粒料(A-D區) | 20天 | 1,627噸 | 338平方公尺 | 2,024噸 |
| 3.焚化再生粒料(E區) | 45天 | 407噸 | 84.5平方公尺 | 506噸 |
| 4.鐵金屬貯存區 | 30天 | 63噸 | 13.8平方公尺 | 83噸 |
| 5.非鐵金屬貯存區 | 30天 | 15噸 | 13.8平方公尺 | 33噸 |
| 6.未燃物貯存區 | 3天 | 12噸 | 13.8平方公尺 | 17噸 |

說明:本表需求貯存量是以每年再生粒料產量33,000公噸計算。

| REV. | DATE | BY | DGN. | CHK. | DESCRIPTION |
|---|---|---|---|---|---|

主辦單位 CLIENT: 宜蘭縣政府環境保護局

合約名稱 PROJECT: 宜蘭縣底渣再利用篩分處理設備財物統包暨操作營運管理案

技術顧問 COMPANY: 威雲智能股份有限公司

圖名 TITLE: 底渣、鐵金屬、非鐵金屬、未燃物、焚化再生粒料之貯存位置圖

| | 日期 DATE | 姓名 NAME | | 日期 DATE | 姓名 NAME |
|---|---|---|---|---|---|
| 繪圖 DRAWN | 109.05.04 | 蕭世佩 | 校核 CHECKED | 109.05.05 | 蕭世佩 |
| 監工 SUPERVISED | 109.05.04 | 簡勝良 | 審查 APPROVED | 109.05.05 | 簡勝良 |

專案編號: 20B01 | G-07 | 比例 1:100 | 張數 1 | 版次 1

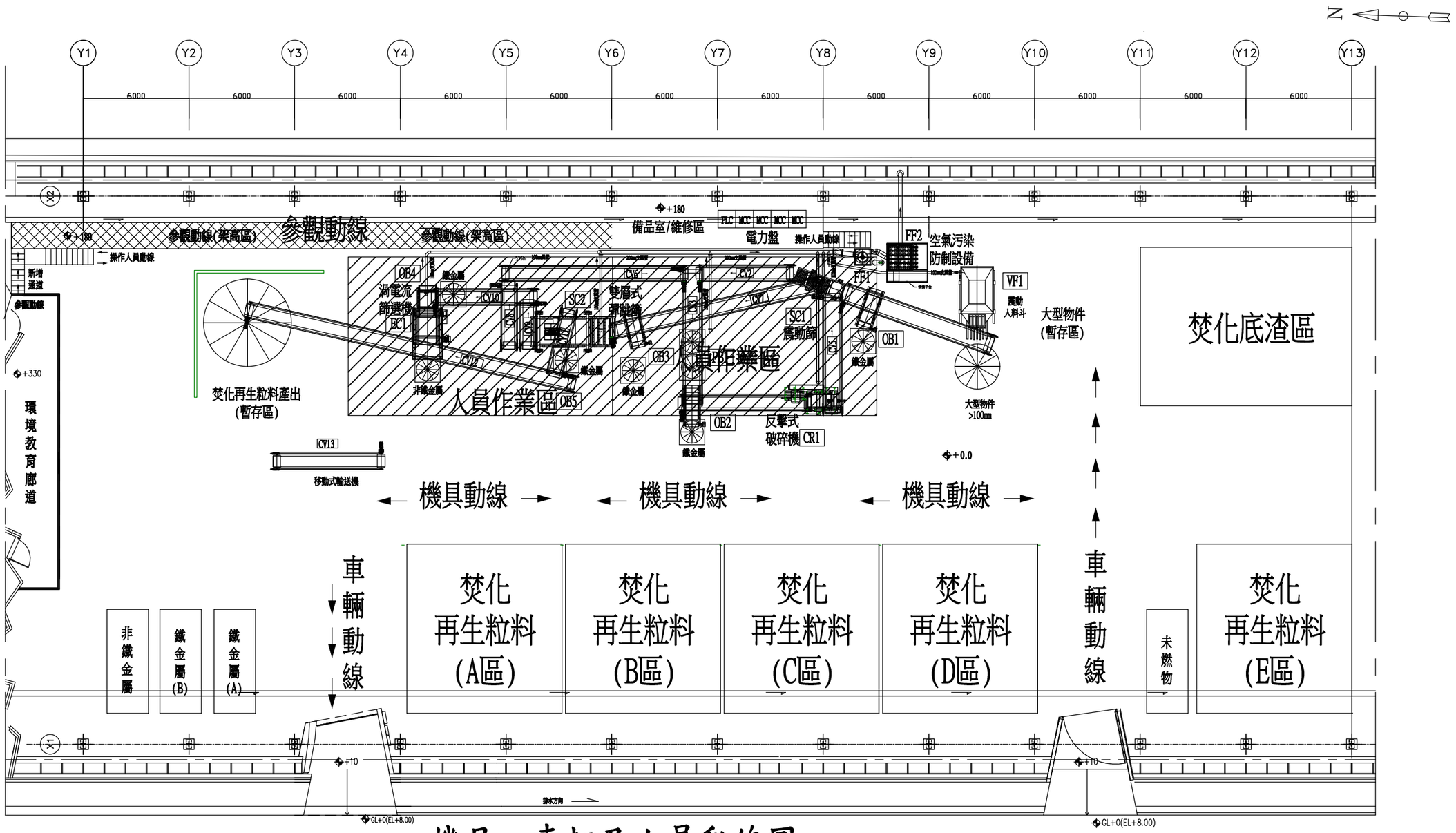


# 機具、車輛及人員動線圖

| 編號 | 設備名稱 | 編號 | 設備名稱 | 編號 | 設備名稱 |
|---|---|---|---|---|---|
| VF1 | 震動入料斗(含柵條) | CV5 | 返送破碎輸送帶 | CV11 | <4.7mm再生粒料出料輸送帶 |
| CV1 | 震動出料暨計量輸送帶 | CV6 | 破碎後返送輸送帶 | OB5 | <4.7mm再生粒料磁選機 |
| OB1 | 懸吊式磁選機 | CV7 | 彈跳篩入料輸送帶 | CV12 | 再生粒料出料暨計量輸送帶 |
| SC1 | 50mm震動篩 | OB3 | 懸吊式磁選機(入彈跳篩前) | CV13 | 移動式輸送機 |
| CV2 | >50mm出料輸送帶 | SC2 | 雙層彈跳篩(4.7、19mm) | FF1 | 旋風集塵器(含誘引風機) |
| CV3 | 撿拾平台輸送帶 | CV8 | >19mm出料輸送帶 | FF2 | 袋式集塵器 |
| PB1 | 撿拾平台 | CV9 | 4.7-19mm出料輸送帶 | P1 | 水霧除臭設備 |
| OB2 | 撿拾平台磁選機(破碎前) | CV10 | 渦電流入料輸送帶 | | |
| CR1 | 反擊式破碎機 | OB4 | 渦電流前強力磁選機 | | |
| CV4 | 破碎機入料輸送帶 | EC1 | 渦電流篩選機 | | |

| REV. | DATE | BY | DGN. | CHK. | DESCRIPTION |
|---|---|---|---|---|---|
| | | | | | |
| | | | | | |
| | | | | | |

主辦單位 CLIENT: 宜蘭縣政府環境保護局

合約名稱 PROJECT: 宜蘭縣底渣再利用篩分處理設備財物統包暨操作營運管理案

技術顧問 COMPANY: WEIN 威雲智能股份有限公司

圖名 TITLE: 機具、車輛及人員動線圖

| | 日期 DATE | 姓名 NAME | | 日期 DATE | 姓名 NAME |
|---|---|---|---|---|---|
| 繪圖 DRAWN | 109.05.25 | 謝佳佩 | 校核 CHECKED | 109.05.25 | 謝佳佩 |
| 設計 DESIGNED | 109.05.25 | 謝佳佩 | 審定 APPROVED | 109.05.25 | 謝佳佩 |

專案編號 JOB NO.: 20B01 | G-08 | 比例 SCALE: 1:100 | 張數 SHEET: 1 | 版次 REV: 1

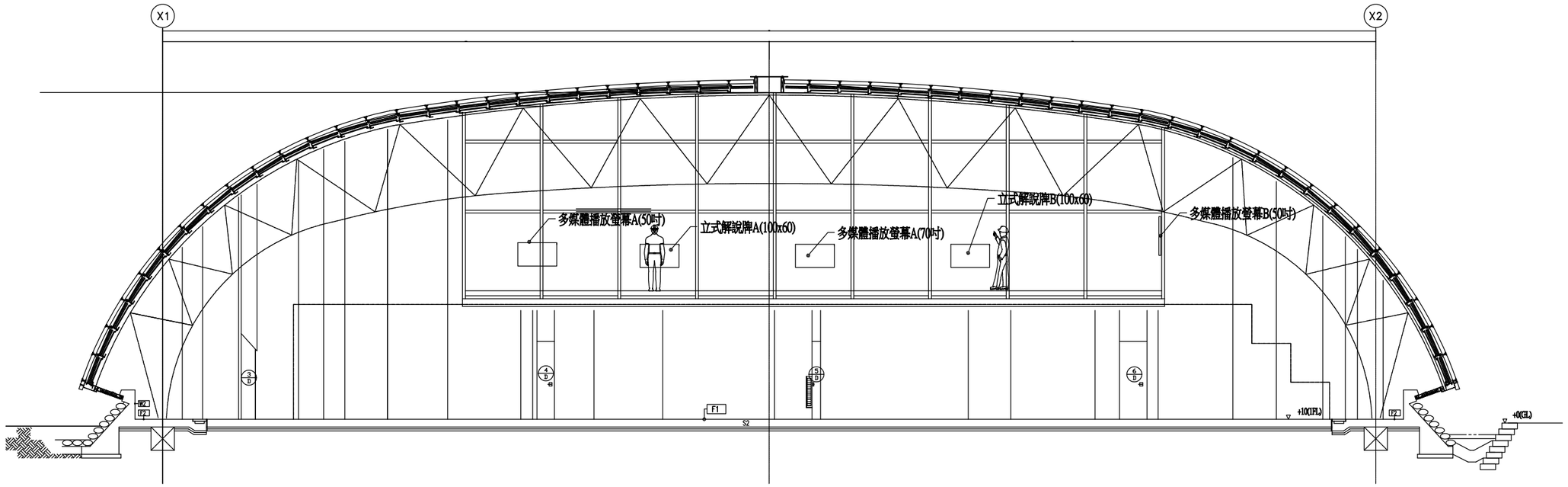


環境教育廊道解說牌及多媒體撥放螢幕立面圖

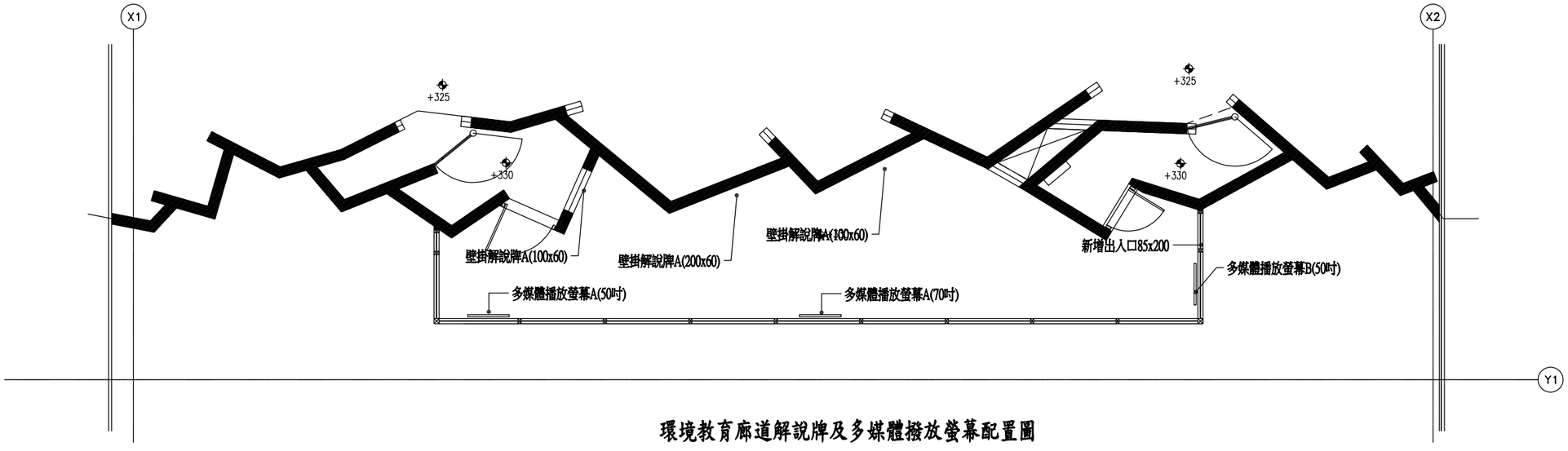


環境教育廊道解說牌及多媒體撥放螢幕配置圖

| REV. | DATE | BY | DGN. | CHK. | DESCRIPTION |
|---|---|---|---|---|---|

主辦單位 CLIENT: 宜蘭縣政府環境保護局

合約名稱 PROJECT: 宜蘭縣底渣再利用篩分處理設備財物統包暨操作營運管理案

執行廠商 COMPANY: WIN 威雲智能股份有限公司

圖名 TITLE: 環境教育廊道配置圖

| | 日期 DATE | 姓名 NAME | | 日期 DATE | 姓名 NAME |
|---|---|---|---|---|---|
| 繪圖 DRAWN | | | 校核 CHECKED | | |
| 設計 DESIGNED | | | 審查 APPROVED | | |

專案編號: 20B01 | G-09 | 比例 1:100 | 張數 | 版次

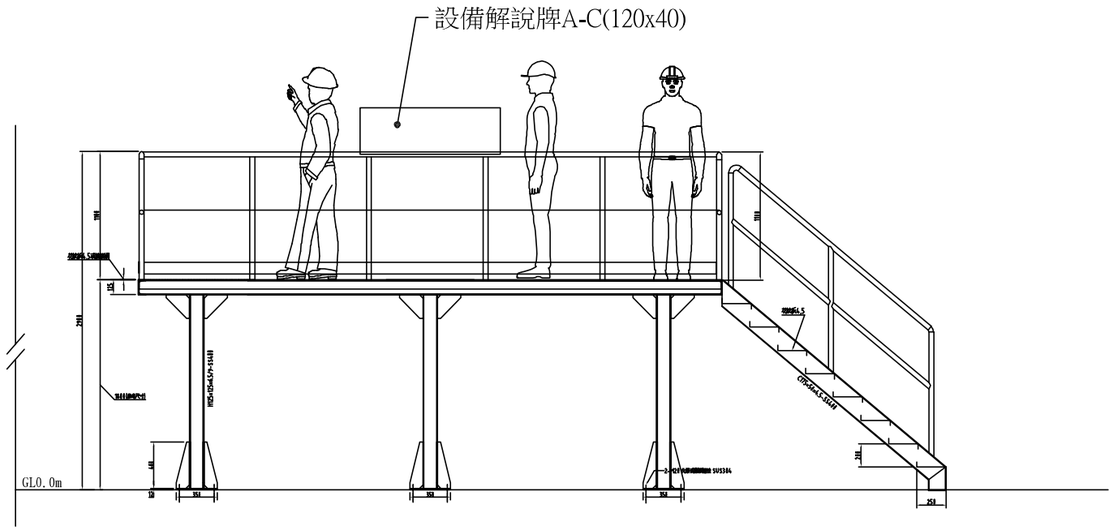


參觀走道設備流程解說立面圖

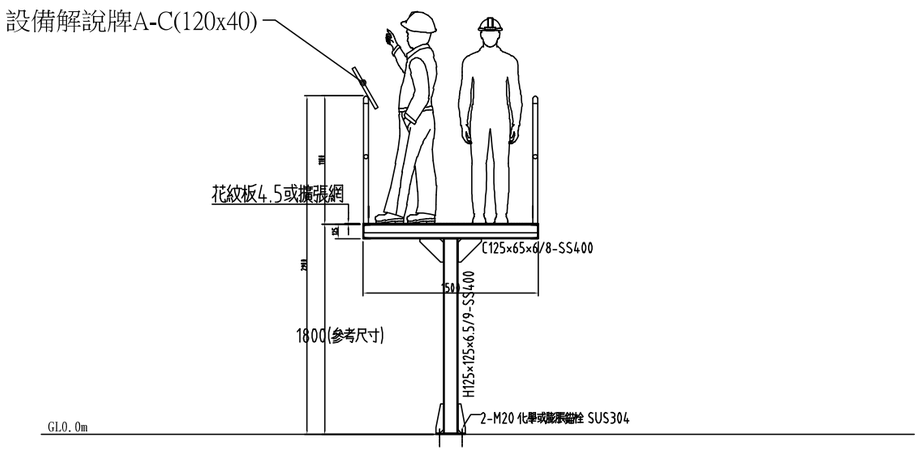


參觀走道設備解說牌剖面圖

| REV. | DATE | BY | DGN | CHK | DESCRIPTION |
|---|---|---|---|---|---|

主管機關 CLIENT: 宜蘭縣政府環境保護局

合約名稱 PROJECT: 宜蘭縣底渣再利用篩分處理設備財物統包暨操作營運管理案

投標廠商 COMPANY: 威雲智能股份有限公司

圖名 TITLE: 參觀走道設備解說牌圖

| | 日期 DATE | 姓名 NAME | | 日期 DATE | 姓名 NAME |
|---|---|---|---|---|---|
| 繪圖 DRAWN | 109.7.17 | 蕭佳凱 | 校核 CHECKED | 109.7.17 | 蕭佳凱 |
| 設計 DESIGNED | 109.7.17 | 劉建良 | 核准 APPROVED | 109.7.17 | 劉建良 |

G-10 比例 1:100

## 圖例說明

| | |
|---|---|
| | 室外型集中電錶箱須合平台電規格採不銹鋼材質附防水型箱體. |
| | 開關箱2.3mm厚鐵板製成外烤漆內裝NFB裝高頂邊離地180cm.(規格另說明除外) |
| | 動力開關箱2.3mm厚鐵板製成外烤漆內裝NFB裝高頂邊離地180cm.(規格另說明除外) |
| | 動力開關箱2.3mm厚鐵板製成外烤漆內裝NFB裝高頂邊離地180cm.(規格另說明除外) |
| Ⓙ | 20Wx2,LED (4呎)工事燈具(LED燈管保證2年),裝高配合現場. |
| Ⓨ | 20Wx1,LED (4呎)工事燈具(LED燈管保證2年),裝高配合現場. |
| Ⓤ | 20W,LED (2呎)工字燈具(附感應全亮&微亮功能) LED模組保證2年,裝高配合現場. |
| ⊠ | 10Wx4,LED (2呎) 崁燈燈具LED模組保證2年,裝高配合現場. |
| Ⓩ | 100W,LED投射燈燈具LED模組保證2年,裝高配合現場. |
| Ⓐ | 100W投射無極燈燈具,保證2年,裝高配合現場. |
| ○ | 電燈電源出口含出線盒,接角燈頭及LED燈等. |
| | 電風扇電源出口含出線盒,電風扇是既有器具. |
| Ⓓ | 飲水機電源出線口位置 連出線匣裝於離地配合現場. |
| Ⓤ | 小便斗及其它器具電源出線口位置附單連插座,連出線匣裝於離地配合現場. |
| Ⓜ | 馬達出線口位置,連出線匣裝於離地配合現場. |
| | 電極水位控制感應棒不鏽鋼製品,連出線匣裝於離地配合現場. |
| Ⓕ | 五合一浴室暖風換氣乾燥機或換氣機連PVC蓋板,出線匣裝於離地配合現場. |
| | 冷氣機專用插座2P-250V-20A連PVC蓋板及出線匣配合現場. |
| | 除濕機專用插座2P-250V-20A連PVC蓋板及出線匣配合現場. |
| Ⓦ | 洗衣機專用插座2P-250V-20A連PVC蓋板及出線匣配合現場. |
| | 廚房專用插座2P-250V-20A連PVC蓋板及出線匣裝高90cm. 〉均採接地型 |
| | 單連暗插座2P-125V-15A連PVC蓋板出線匣裝於離地配合現場. |
| | 雙連暗插座2P-125V-15A連PVC蓋板及出線匣裝高配合現場. |
| | 接地型雙連暗插座2P-250V-15A連PVC紅色蓋板"220V"裝高30cm |
| S | 單連暗開關1P-150V-10A連PVC蓋板及出線匣裝高120cm. |
| $S_{M1}$ | 二線式開關組SW1切大面板遙控開關附鋁蓋板組±24V 6mA及出線匣裝高120cm. |
| $S_{M2}$ | 二線式開關組SW2切大面板遙控開關附鋁蓋板組±24V 7mA及出線匣裝高120cm. |
| $S_{M3}$ | 二線式開關組SW3切大面板遙控開關附鋁蓋板組±24V 8mA及出線匣裝高120cm. |
| $S_{M4}$ | 二線式開關組SW4切大面板遙控開關附鋁蓋板組±24V 9mA及出線匣裝高120cm. |
| $S_{MR}$ | 3.5吋液晶觸控開關附專用蓋板及出線匣裝高120cm. |
| E | 接地測試端子箱(規格尺寸依詳大樣圖說) |
| | 3/4"x10'長銅心接地銅棒. |
| | 攝影機出口含腳架.(沿用既有更新另案處理) |
| | 半球型攝影機出口.(沿用既有更新另案處理) |
| S | 廣播喇叭L級吸頂式5W |
| ——— | 導線管設於平頂或牆內,配合現場. |
| ——— | 地板壓條(插座資訊電話)導線設於地坪位置配合現場. |
| ——— | 訊號管設於平頂或牆內,配合現場. |
| —TC— | 電話資訊PVC導線管於地坪或牆內配Cat 6-UTP資訊纜線含隔離裝置穿EMT |
| ———— | 火警管設於平頂或牆內配合現場. |
| —S— | 緊急廣播管設於平頂或牆內配合現場. |

註:(1)導線管除註明外均為2根2.0m/m PVC電線穿於18mm PVC管中較大較多者如表示2根5.5m/m PVC電線穿於22mm PVC管中，其餘管線線徑另註明累推。
(2)木工程配管配線均依經濟照部頒用戶用電設備裝置規則施工並確實接地，接地電阻<50Ω，接地探責任施工。
(3)導線管如有以明管配置，依建築技術規則須採不燃材料製成或使用具有同等效能之防火措施(防火油漆被覆改理)。其貫通防火區劃時，貫穿部位與防火區劃合成之構造應具有二小時以上之防火時效。
(4)高層建築物之導線管路含接地線管路均以明管配置或管道間配置全部採金屬管材，如EMT管註明為E-63(2")、E-31(1")、E-25(3/4")其餘累推，或GIP-"B"管註明為GIP-82(3")等。
(5)應加裝漏電斷路器之場所.請依經濟照部頒用戶用電設備裝置規則第一章第十一節辦理。
(6)導線管路埋入RC內採用CD管須符合經濟部標準局CNS12152類號C4448及正字標誌之依據.
(7)本工程設戶標準應參考「台電營業規章」之相關規定辦理。
(8)施工時,所有幹管線徑大小,迴路數,以單線圖上所示為施工標準。本工程圖說與標單乏為施工之依據如不明確以設計師或業主說明為施工之依據。
(9)本工程電氣圖面由電機技師簽證負責。
(10)本案依「用戶用電設備裝置規則」、「電業供電線路裝置規則」、「台電營業規章」之相關規定辦理。

## 目錄


| | |
|---|---|
| E-01 | 電氣增設-圖例說明、受電箱電錶箱接線圖、電力負載表、地籍套繪圖 |
| E-02 | 電氣增設-開關箱接線圖、開關箱盤體外觀呎吋詳圖、接地測試端子箱、接地系統詳圖 |
| E-03 | 電氣增設-幹線一層平面圖(右) |
| E-04 | 電氣增設-幹線、接地一層平面圖(左) |
| E-05 | 電氣增設-配電一層平面圖(左) |


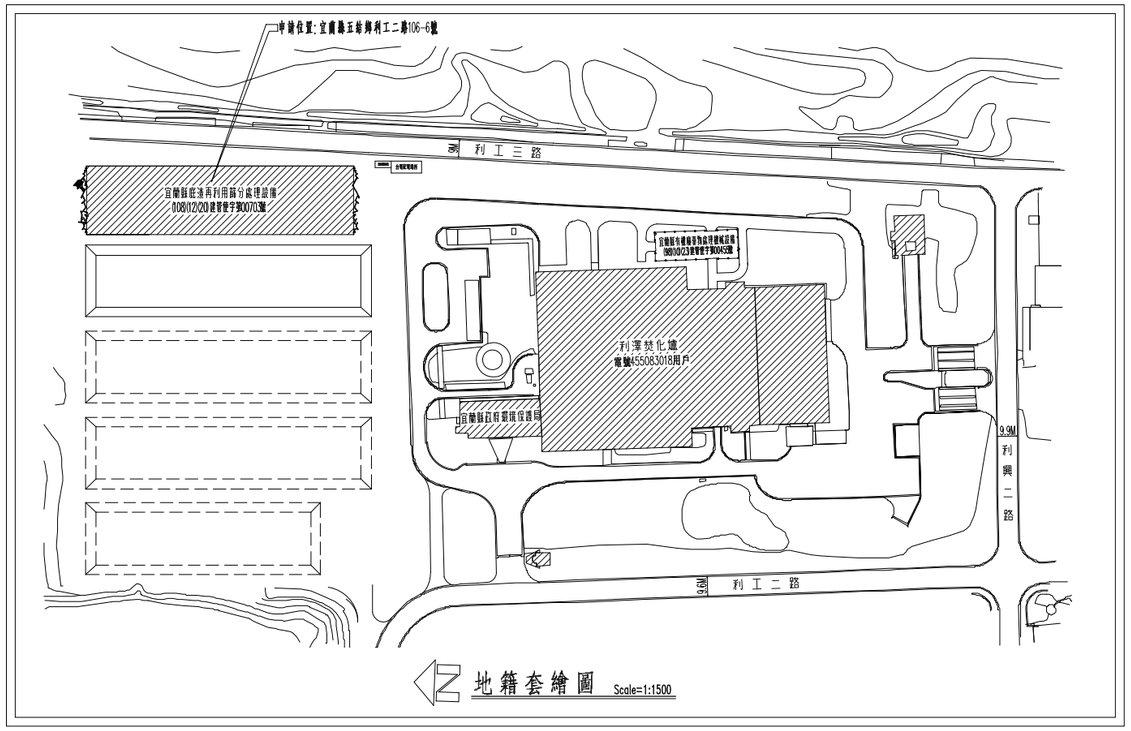


地籍套繪圖 Scale=1:1500

工程名稱:宜蘭環保局-底渣再利用篩分處理設備-電氣增設　　分電盤負載表及接線圖　　第1頁,共1頁

盤名:MP PANEL　　往上連接盤名:KWH #MP

| 回路編號 | 說明 | 連接 合計 | A | B | C | 斷路器 P-AF-AT | I.C.(KA) | 電流I(A) | 長度(M) | 功因(PF) | 線徑(線別、導線、地線) | 管徑(mmΦ) | 壓降(%) | 結線圖 3Ø4W 380V / 220V |
|---|---|---|---|---|---|---|---|---|---|---|---|---|---|---|
| 1 | 入料計量動態秤重(WT1) 1HPx1 | 1332 | 1332 | | | 2-100-20 | 20 | 6.1 | 27 | 0.82 | PVC纜線(3c-2.0mm) | | 0.42 | |
| 2 | 撿拾平台(PB1) 3KWx1 | 3750 | 3750 | | | 2-100-20 | 20 | 17.0 | 23 | 0.92 | PVC纜線(3c-2.0mm) | | 1.01 | |
| 3 | 再生粒動態秤重(WT2) 1HPx1 | 1332 | | 1332 | | 2-100-20 | 20 | 6.1 | 50 | 0.82 | PVC纜線(3c-2.0mm) | | 0.78 | |
| 4 | 控制電源 3KWx1 | 3750 | | 3750 | | 2-100-20 | 20 | 17.0 | 3 | 0.92 | PVC纜線(3c-2.0mm) | | 0.13 | |
| 5 | 監視系統 5.0KVAx1 | 5000 | | | 5000 | 2-100-30 | 20 | 22.7 | 65 | 0.92 | XLPE纜線(3c-5.5mm²) | | 2.78 | |
| 6 | 底渣震動入料斗(VF1) 6.7HPx1 | 7659 | 2553 | 2553 | 2553 | 3-100-20 | 20 | 11.6 | 29 | 0.79 | PVC纜線(4c-2.0mm) | | 0.87 | |
| 7 | 底渣震動入料斗(VF1) 6.7HPx1 | 7659 | 2553 | 2553 | 2553 | 3-100-20 | 20 | 11.6 | 31 | 0.79 | PVC纜線(4c-2.0mm) | | 0.93 | |
| 8 | 入料斗下方出料輸送機(CV1) 2HPx1 | 2475 | 825 | 825 | 825 | 3-100-15 | 20 | 3.8 | 28 | 0.82 | PVC纜線(4c-2.0mm) | | 0.27 | |
| 9 | 粗分選前磁選機(OB1) 3HPx1 | 3429 | 1143 | 1143 | 1143 | 3-100-15 | 20 | 5.2 | 26 | 0.80 | PVC纜線(4c-2.0mm) | | 0.35 | |
| 10 | 震篩機(Bar Sizer)(SC1) 1.4HPx1 | 1599 | 533 | 533 | 533 | 3-100-15 | 20 | 2.4 | 22 | 0.82 | PVC纜線(4c-2.0mm) | | 0.14 | |
| 11 | 震篩機(Bar Sizer)(SC1) 1.4HPx1 | 1599 | 533 | 533 | 533 | 3-100-15 | 20 | 2.4 | 21 | 0.82 | PVC纜線(4c-2.0mm) | | 0.13 | |
| 12 | 震篩機出料輸送機(上)(CV2) 1.5HPx1 | 1716 | 572 | 572 | 572 | 3-100-15 | 20 | 2.6 | 20 | 0.82 | PVC纜線(4c-2.0mm) | | 0.13 | |
| 13 | 撿拾平台輸送機(CV3) 2HPx1 | 2475 | 825 | 825 | 825 | 3-100-15 | 20 | 3.8 | 23 | 0.82 | PVC纜線(4c-2.0mm) | | 0.22 | |
| 14 | 粗分選後磁選機(OB2) 3HPx1 | 3429 | 1143 | 1143 | 1143 | 3-100-15 | 20 | 5.2 | 23 | 0.80 | PVC纜線(4c-2.0mm) | | 0.31 | |
| 15 | 反擊式破碎機(CR1) 100HPx1 | 93978 | 31326 | 31326 | 31326 | 3-250-175 | 20 | 142.8 | 24 | 0.42 | XLPE纜線(4c-60mm²) | | 0.62 | |
| 16 | 破碎機出料輸送機(CV4) 2HPx1 | 2475 | 825 | 825 | 825 | 3-100-15 | 20 | 3.8 | 26 | 0.82 | PVC纜線(4c-2.0mm) | | 0.25 | |
| 17 | >19mm反送輸送帶(CV5) 2HPx1 | 2475 | 825 | 825 | 825 | 3-100-15 | 20 | 3.8 | 25 | 0.82 | PVC纜線(4c-2.0mm) | | 0.24 | |
| 18 | >19mm反送輸送帶(CV6) 2HPx1 | 2475 | 825 | 825 | 825 | 3-100-15 | 20 | 3.8 | 20 | 0.82 | PVC纜線(4c-2.0mm) | | 0.19 | |
| 19 | 震篩機出料輸送機(下)(CV7) 2HPx1 | 2475 | 825 | 825 | 825 | 3-100-15 | 20 | 3.8 | 15 | 0.82 | PVC纜線(4c-2.0mm) | | 0.14 | |
| 20 | <50mm分選底渣磁選機(OB3) 3HPx1 | 3429 | 1143 | 1143 | 1143 | 3-100-15 | 20 | 5.2 | 24 | 0.80 | PVC纜線(4c-2.0mm) | | 0.32 | |
| 21 | 彈跳篩(Flip Flow Screen)(SC2) 7.5HPx1 | 8382 | 2794 | 2794 | 2794 | 3-100-20 | 20 | 12.7 | 28 | 0.72 | PVC纜線(4c-2.0mm) | | 0.92 | |
| 22 | 彈跳篩(Flip Flow Screen)(SC2) 7.5HPx1 | 8382 | 2794 | 2794 | 2794 | 3-100-20 | 20 | 12.7 | 29 | 0.72 | PVC纜線(4c-2.0mm) | | 0.95 | |
| 23 | 彈跳篩出料輸送機(上)(CV8) 1.5HPx1 | 1716 | 572 | 572 | 572 | 3-100-15 | 20 | 2.6 | 32 | 0.82 | PVC纜線(4c-2.0mm) | | 0.21 | |
| 24 | 彈跳篩出料輸送機(上)(CV9) 2HPx1 | 2475 | 825 | 825 | 825 | 3-100-15 | 20 | 3.8 | 32 | 0.82 | PVC纜線(4c-2.0mm) | | 0.31 | |
| 25 | 4.9-19mm至渦流輸送帶(CV10) 2HPx1 | 2475 | 825 | 825 | 825 | 3-100-15 | 20 | 3.8 | 29 | 0.82 | PVC纜線(4c-2.0mm) | | 0.28 | |
| 26 | 渦電流出料至秤重(CV11) 1.5HPx1 | 1716 | 572 | 572 | 572 | 3-100-15 | 20 | 2.6 | 36 | 0.82 | PVC纜線(4c-2.0mm) | | 0.24 | |
| 27 | 4.7-19mm再生粒料磁選機(OB4) 3HPx1 | 3429 | 1143 | 1143 | 1143 | 3-100-15 | 20 | 5.2 | 30 | 0.82 | PVC纜線(4c-2.0mm) | | 0.40 | |
| 28 | 渦電流篩選機(EC1)-馬達 7.5HPx1 | 8382 | 2794 | 2794 | 2794 | 3-100-20 | 20 | 12.7 | 32 | 0.72 | PVC纜線(4c-2.0mm) | | 1.05 | |
| 29 | 渦電流篩選機(EC1)-皮帶 3HPx1 | 3429 | 1143 | 1143 | 1143 | 3-100-15 | 20 | 5.2 | 36 | 0.80 | PVC纜線(4c-2.0mm) | | 0.48 | |
| 30 | 渦電流篩選機(EC1)-送料機 ½HPx2 | 1332 | 444 | 444 | 444 | 3-100-15 | 20 | 2.0 | 37 | 0.82 | PVC纜線(4c-2.0mm) | | 0.19 | |
| 31 | 彈跳篩出料輸送機(下)(CV12) 1.5HPx1 | 1716 | 572 | 572 | 572 | 3-100-15 | 20 | 2.6 | 28 | 0.82 | PVC纜線(4c-2.0mm) | | 0.19 | |
| 32 | <4.7mm再生粒料磁選機(OB5) 3HPx1 | 3429 | 1143 | 1143 | 1143 | 3-100-15 | 20 | 5.2 | 36 | 0.80 | PVC纜線(4c-2.0mm) | | 0.48 | |
| 33 | 再生粒料輸送機(CV13) 2HPx1 | 2475 | 825 | 825 | 825 | 3-100-15 | 20 | 3.8 | 35 | 0.82 | PVC纜線(4c-2.0mm) | | 0.34 | |
| 34 | 集塵設備1(含誘引風機)(FF1) 5HPx1 | 5715 | 1905 | 1905 | 1905 | 3-100-15 | 20 | 8.7 | 16 | 0.79 | PVC纜線(4c-2.0mm) | | 0.36 | |
| 35 | 集塵設備2(空壓機)(FF2) 7.5HPx2 | 16764 | 5588 | 5588 | 5588 | 3-100-40 | 20 | 25.5 | 18 | 0.61 | XLPE纜線(4c-5.5mm²) | | 0.86 | |
| 36 | 水霧和噴系統(含消臭劑) 2HPx1 | 2475 | 825 | 825 | 825 | 3-100-15 | 20 | 3.8 | 14 | 0.82 | PVC纜線(4c-2.0mm) | | 0.14 | |
| 37 | 回收水處理設備 3HPx1 | 3429 | 1143 | 1143 | 1143 | 3-100-15 | 20 | 5.2 | 21 | 0.80 | PVC纜線(4c-2.0mm) | | 0.28 | |
| | | | | | | | | | | | | | | |
| | 總連接負載(相量計算法) | 232232 | 77438 | 77438 | 77356 | 3-600-500 | 35 | 352.9 | 105 | 0.633 | XLPE纜線2(4-125mm²),E- | 4"-2 可挠金屬管 | 2.15 | |

說明:開關箱接線圖另詳大樣圖E-02.

註:1.接線圖內器具規格,管線尺寸等詳左表
2.斷路器ELB規格為0.1sec,30mA
3.未註明(管)以纜架或可挠金屬管或EMT

圖6-1、電力系統架構圖

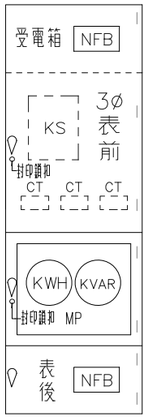


KWH #MP&P1受電箱&電錶箱詳圖(既有) NO SCALE

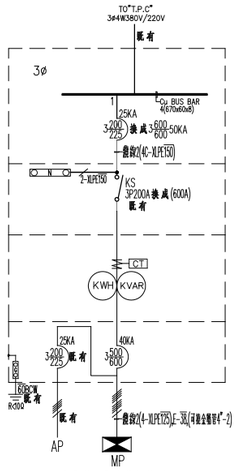


KWH #MP&P1受電箱&電錶箱接線圖(既有) NO SCALE

### 工程概要

(1).用電名稱:宜蘭縣政府環境保護局
(2).用電地址:宜蘭縣五結鄉利工二路106-6號
(3).用電電號:45-5083-03
(4).供電方式:364W 380V/220V
(5).用電設備容量:

| 原設備容量 | 本增建工程一增設設備容量 | 調整後一總設備容量 |
|---|---|---|
| 照明: 10.00KVA | 照明: 12.50KVA | 照明: 22.50KVA |
| 電力: 12.50HP | 電力: 208.70HP | 電力: 221.20HP |
| 電熱: 0.0 KW | 電熱: 0.0 KW | 電熱: 0.0 KW |
| 小計: 22.50KVA | 小計: 221.20KVA | 小計: 243.70KVA |

(6).契約容量:原有表燈,本增建工程換工後 49KW.

| REV | DATE | BY | DGN | CHK | DESCRIPTION |
|---|---|---|---|---|---|
| | | | | | |

主辦機關 CLIENT: 宜蘭縣政府環境保護局

合約名稱 PROJECT: 宜蘭縣底渣再利用篩分處理設備財物統包暨操作營運管理案

設標廠商 COMPANY: 威雲智能股份有限公司

圖名 TITLE: 電氣增設-圖例、接線圖、電力負載表、地籍圖

| | 日期 DATE | 姓名 NAME | | 日期 DATE | 姓名 NAME |
|---|---|---|---|---|---|
| 繪圖 DRAWN | | | 校核 CHECKED | | |
| 設計 DESIGNED | | | 核准 APPROVED | | |

業務編號: JOB NO. E-01　比例　圖示　張數 01/05　版次

實際用電計算:6.7+6.7+2+1+2+1.5+1.5+2+100+2+2+2+2+10+10+2+2
+11.5+20+2+2+0.345*13+控制12=207.4HP
155KVA

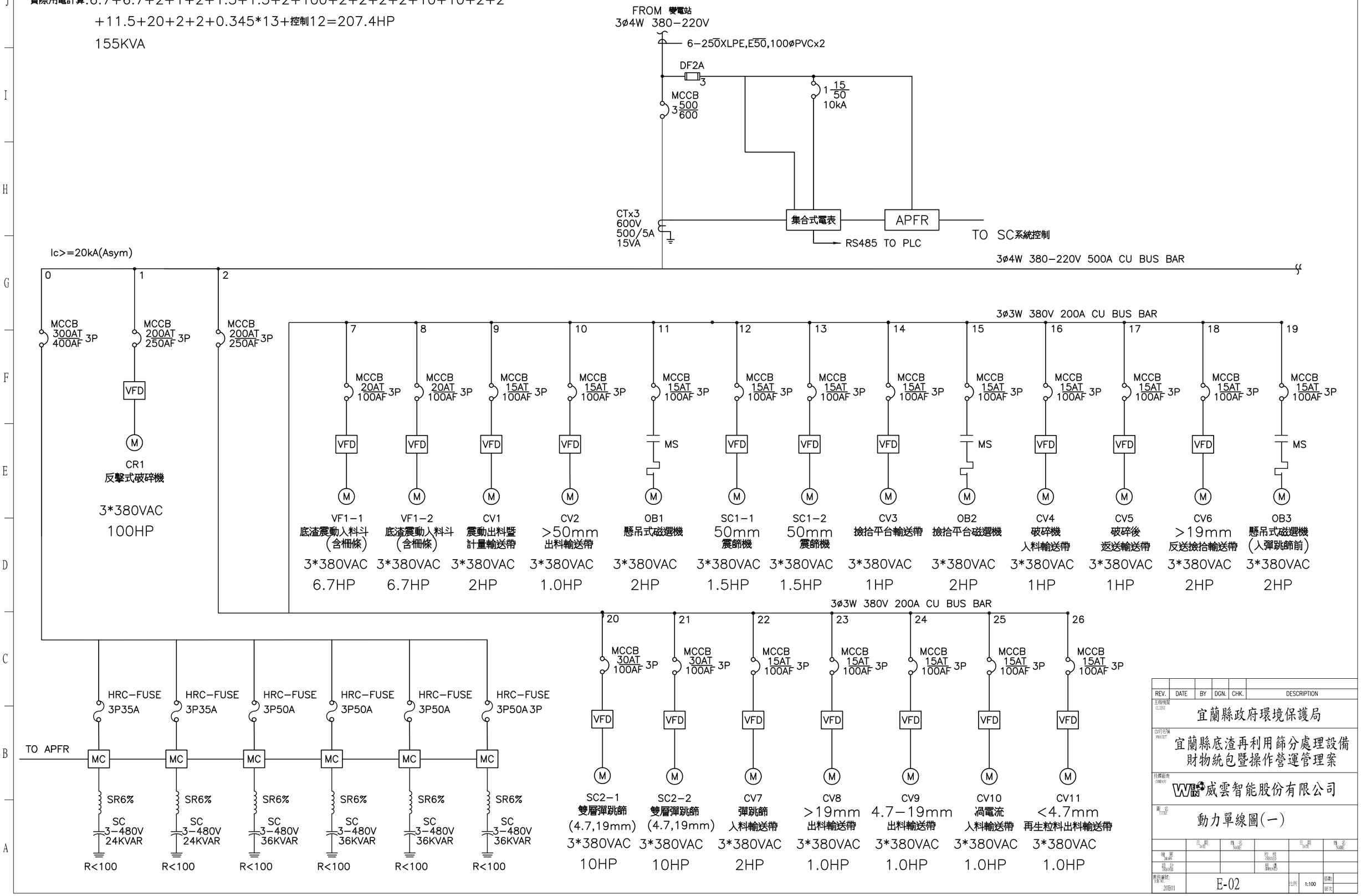

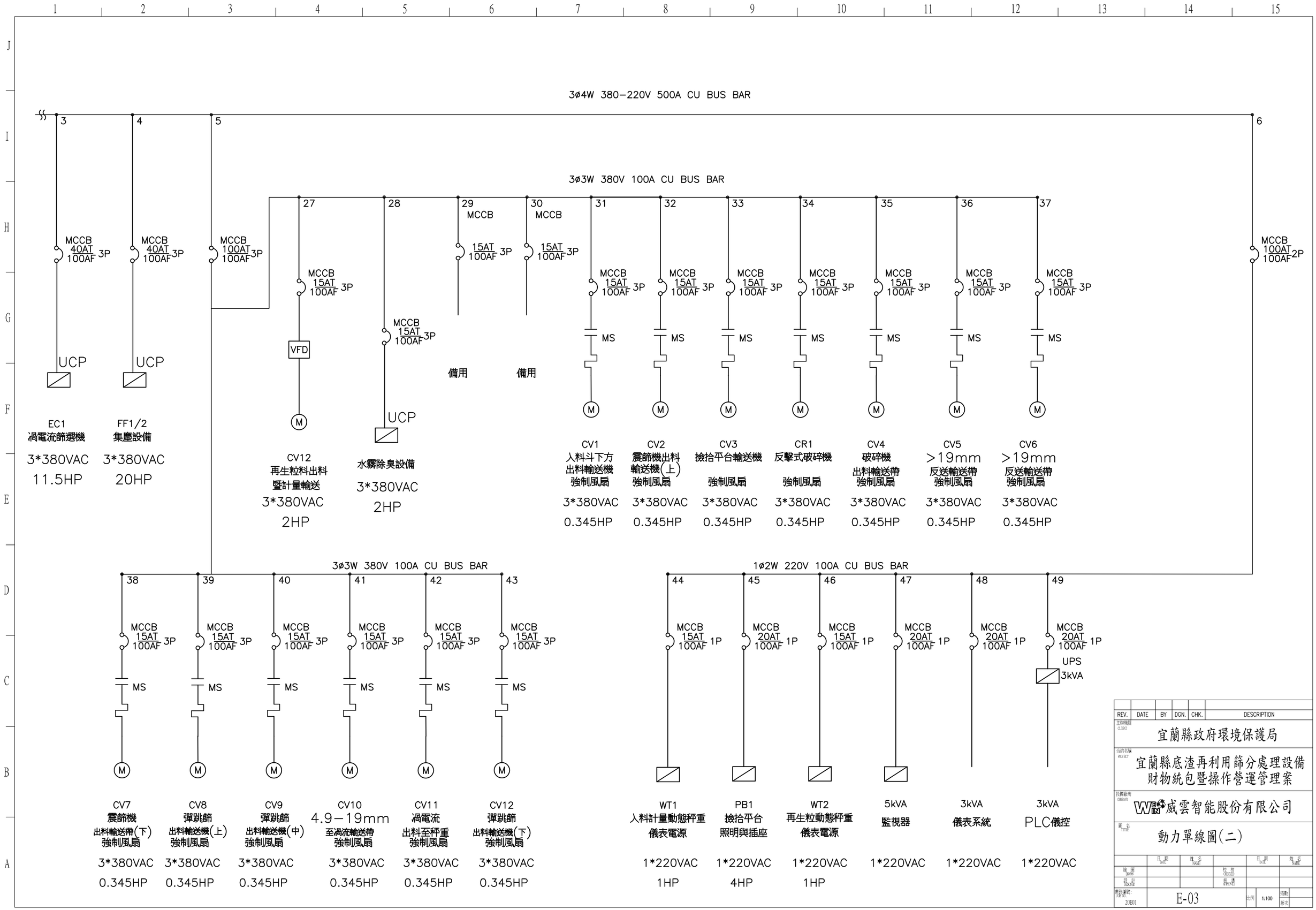
3ø4W 380-220V 500A CU BUS BAR
3ø3W 380V 100A CU BUS BAR
3ø3W 380V 100A CU BUS BAR
1ø2W 220V 100A CU BUS BAR
MCCB 40AT 100AF 3P
MCCB 100AT 100AF 3P
MCCB 100AT 100AF 2P
MCCB 15AT 100AF 3P
MCCB 20AT 100AF 1P
MCCB 15AT 100AF 1P
MS
UCP
VFD
UPS 3kVA
備用
EC1 渦電流篩選機 3*380VAC 11.5HP
FF1/2 集塵設備 3*380VAC 20HP
CV12 再生粒料出料暨計量輸送 3*380VAC 2HP
水霧除臭設備 3*380VAC 2HP
CV1 人料斗下方出料輸送機強制風扇 3*380VAC 0.345HP
CV2 震篩機出料輸送機(上)強制風扇 3*380VAC 0.345HP
CV3 撿拾平台輸送機強制風扇 3*380VAC 0.345HP
CR1 反擊式破碎機強制風扇 3*380VAC 0.345HP
CV4 破碎機出料輸送帶強制風扇 3*380VAC 0.345HP
CV5 >19mm 反送輸送帶強制風扇 3*380VAC 0.345HP
CV6 >19mm 反送輸送帶強制風扇 3*380VAC 0.345HP
CV7 震篩機出料輸送帶(下)強制風扇 3*380VAC 0.345HP
CV8 彈跳篩出料輸送機(上)強制風扇 3*380VAC 0.345HP
CV9 彈跳篩出料輸送機(中)強制風扇 3*380VAC 0.345HP
CV10 4.9-19mm 至渦流輸送帶強制風扇 3*380VAC 0.345HP
CV11 渦電流出料至秤重強制風扇 3*380VAC 0.345HP
CV12 彈跳篩出料輸送機(下)強制風扇 3*380VAC 0.345HP
WT1 人料計量動態秤重儀表電源 1*220VAC 1HP
PB1 撿拾平台照明與插座 1*220VAC 4HP
WT2 再生粒動態秤重儀表電源 1*220VAC 1HP
5kVA 監視器 1*220VAC
3kVA 儀表系統 1*220VAC
3kVA PLC儀控 1*220VAC
REV. DATE BY DGN. CHK. DESCRIPTION
主辦機關 CLIENT 宜蘭縣政府環境保護局
合約名稱 PROJECT 宜蘭縣底渣再利用篩分處理設備財物統包暨操作營運管理案
技術顧問 CONSULT 威雲智能股份有限公司
圖名 TITLE 動力單線圖(二)
繪圖 DRAWN
校核 CHECKED
核准 APPROVED
業務編號 JOB NO. 20E01
E-03
比例 1:100
張數
版次

左側視圖

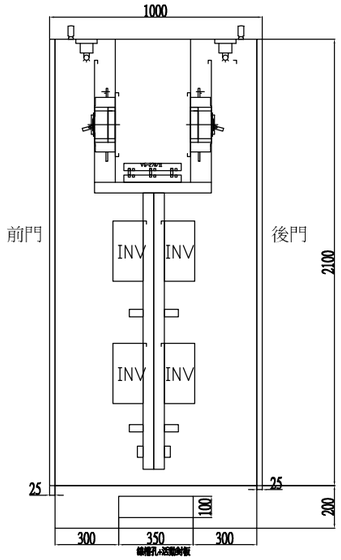


正面盤面配置

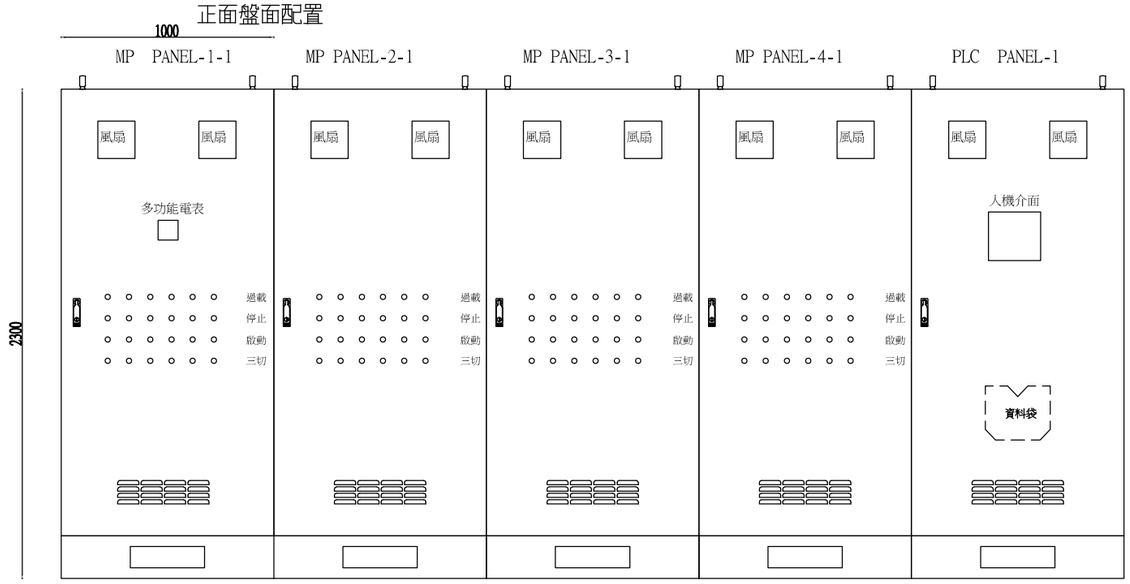


右側視圖

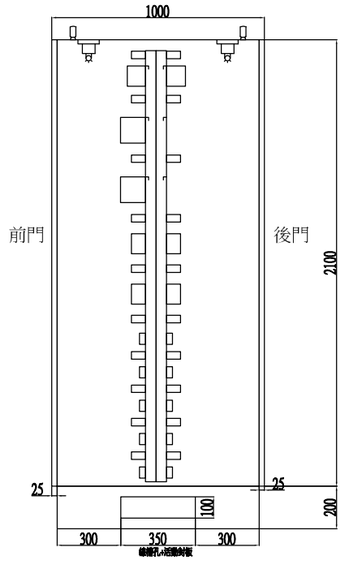


背面盤面配置

左側視圖

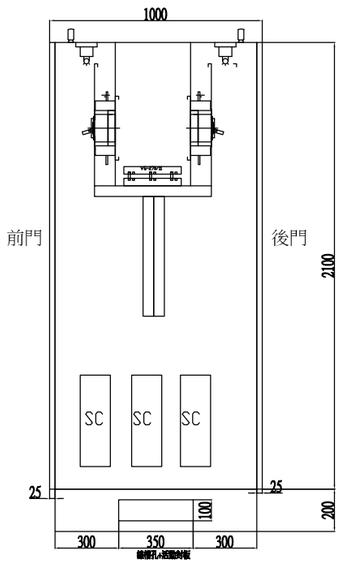


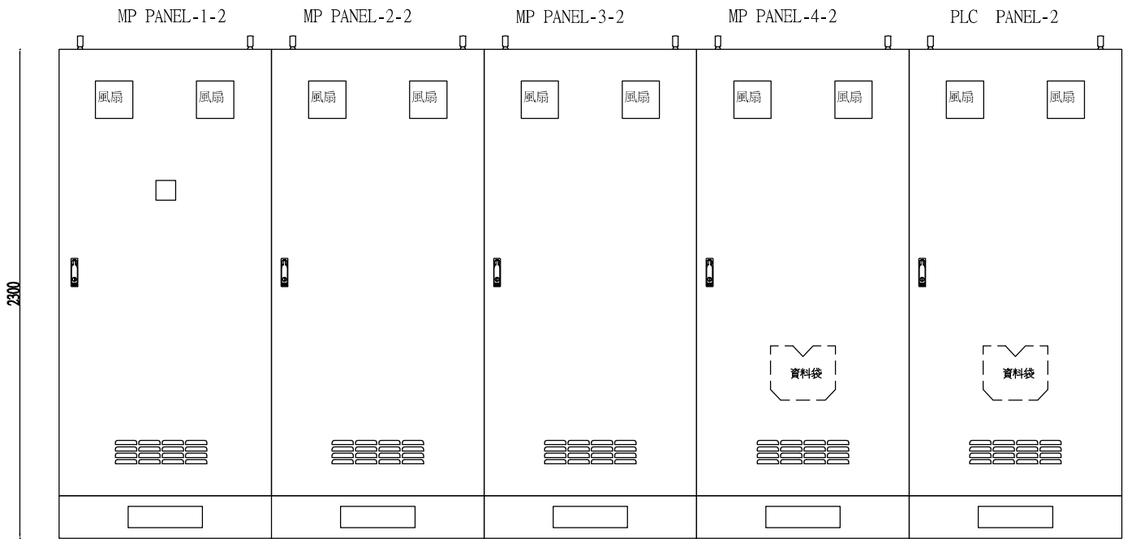


線槽孔+活動封板

| REV. | DATE | BY | DGN. | CHK. | DESCRIPTION |
|---|---|---|---|---|---|

主辦單位 CLIENT: 宜蘭縣政府環境保護局

合約名稱 PROJECT: 宜蘭縣底渣再利用篩分處理設備財物統包暨操作營運管理案

執行單位 COMPANY: WIN 威雲智能股份有限公司

圖名 TITLE: 盤體圖

| | 日期 DATE | 姓名 NAME | | 日期 DATE | 姓名 NAME |
|---|---|---|---|---|---|
| 繪圖 DRAWN | | | 檢核 CHK.人 | | |
| 檢核 DRAWN | | | 審核 APPD.人 | | |

專案代號 JOB NO.: 20B01

E-04

比例 1:100

張數 / 版次

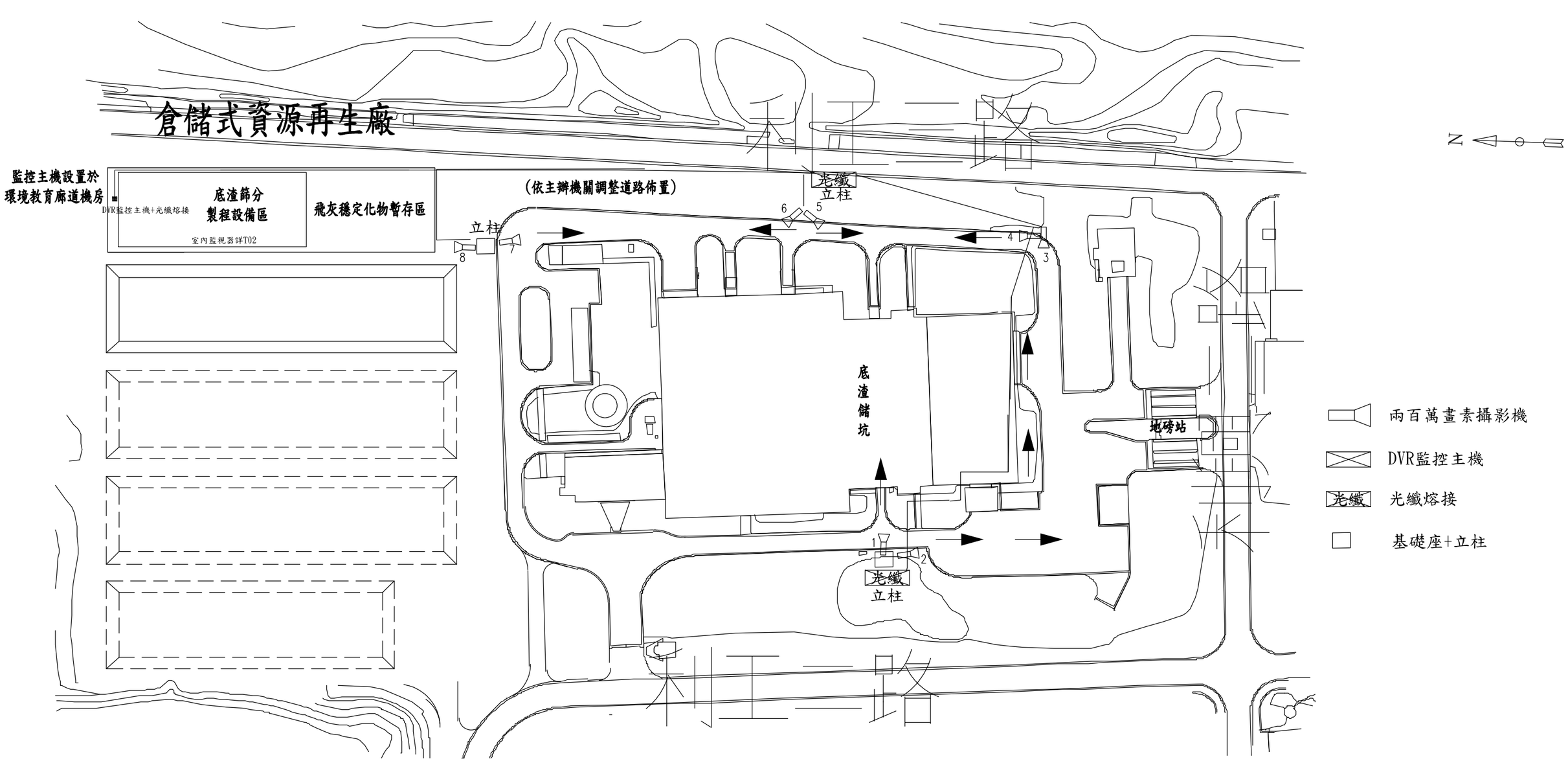


錄影監視系統設置:
依據垃圾焚化廠焚化底渣再利用管理方式規定辦理
設置地點:
1.廠區所有進出口、地磅系統處，廠內車行所有路徑
2.處理設備投入口、處理流程作業區、衍生廢棄物、焚化再生粒料出料口
3.進場底渣、衍生廢棄物及焚化再生粒料貯存區
4.其他經主管機管指定地點

| | 配置分區 | 攝影機數量 |
|---|---|---|
| (1) | 底渣儲坑 | 既設 |
| (2) | 廠內車行路徑 | 8 |
| (3) | 地磅站 | 既設 |
| (4) | 再生廠A出口 | 既設 |
| | | |
| | 合計 | 8 |

| REV. | DATE | BY | DGN. | CHK. | DESCRIPTION |
|---|---|---|---|---|---|

主辦機關 CLIENT: 宜蘭縣政府環境保護局

合約名稱 PROJECT: 宜蘭縣底渣再利用篩分處理設備財物統包暨操作營運管理案

執行機關 COMPANY: WIN 威雲智能股份有限公司

圖名 TITLE: 錄影監視系統位置圖(室外區)

| | 日期 DATE | 姓名 NAME | | 日期 DATE | 姓名 NAME |
|---|---|---|---|---|---|
| 繪圖 DRAWN | 109.7.17 | 廖怡凱 | 校核 CHK. | 109.7.17 | 廖怡凱 |
| 設計 DESIGN | 109.7.17 | 劉建良 | 審核 APPROVED | 109.7.17 | 劉建良 |

專案代號: XXXX 20B01 | T-01 | 比例 1:100 | 張數 | 版次

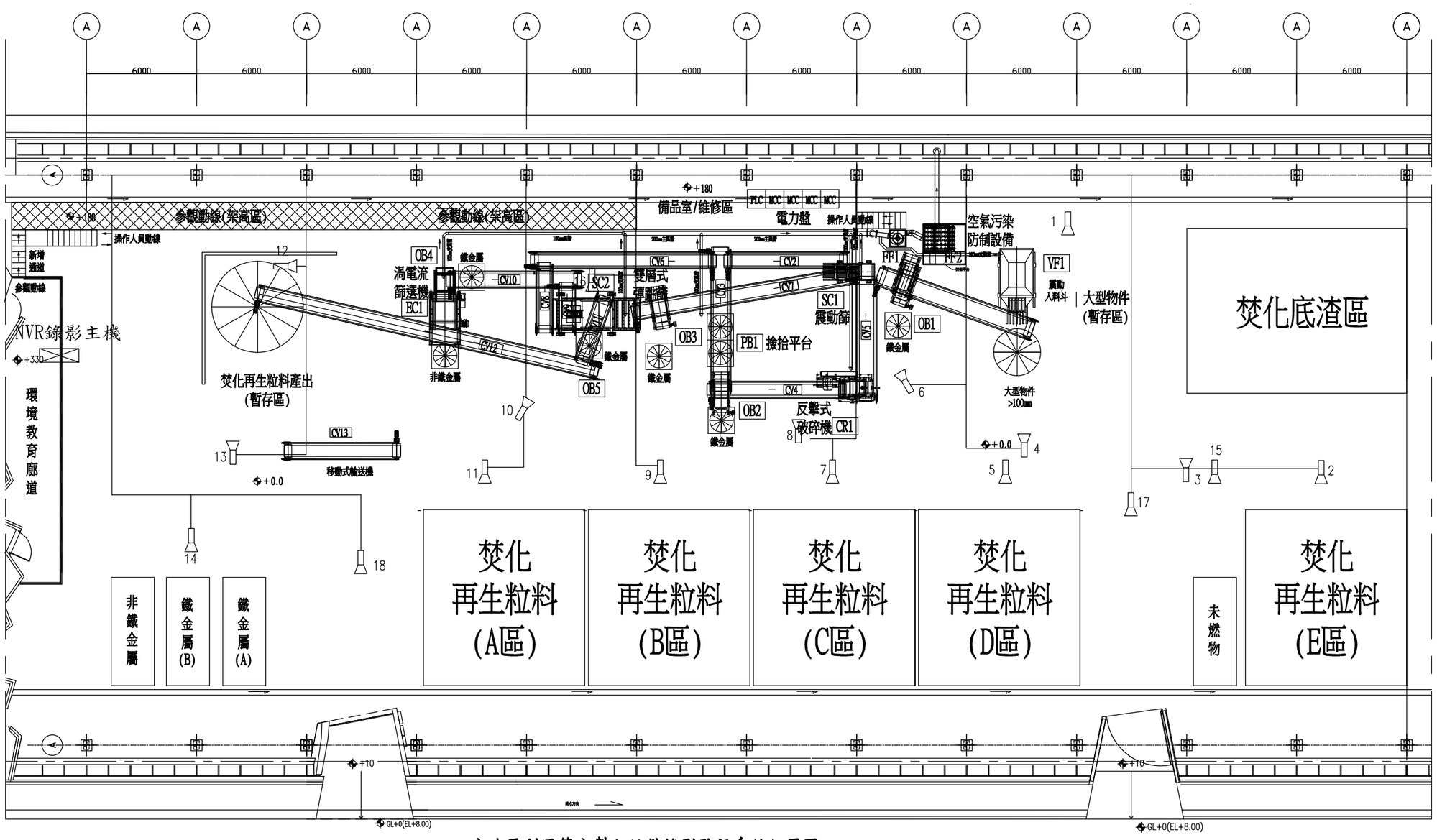


底渣再利用篩分製程設備錄影監視系統位置圖

錄影監視系統設置:
依據垃圾焚化廠焚化底渣再利用管理方式規定辦理
設置地點:
1.廠區所有進出口、地磅系統處，廠內車行所有路徑
2.處理設備投入口、處理流程作業區、衍生廢棄物、焚化再生粒料出料口
3.進場底渣、衍生廢棄物及焚化再生粒料貯存區
4.其他經主管機管指定地點

| | 配置分區 | 攝影機編號 | | 配置分區 | 攝影機編號 |
|---|---|---|---|---|---|
| (1) | 底渣儲坑 | 既設 | (7) | 鐵及非鐵金屬貯存區 | 14 |
| (2) | 地磅站 | 既設 | (8) | 未燃物貯存區 | 15 |
| (3) | 再生廠A出口 | 既設 | (9) | 大型物件暫存區 | 4 |
| (4) | 再生廠西側出口 | 17、18 | (10) | 焚化再生粒料出口 | 13 |
| (5) | 焚化底渣區 | 3 | (11) | 焚化再生粒料(A至E區) | 2、5、7、9、11 |
| (6) | 設備投入口 | 1 | (12) | 處理流程作業區 | 6、8、10、12、16 |
| | | | | | |
| | | | | 合計 | 18 |

紅外線IP攝影鏡頭

NVR錄影主機

| REV. | DATE | BY | DGN. | CHK. | DESCRIPTION |
|---|---|---|---|---|---|

主辦機關 CLIENT: 宜蘭縣政府環境保護局

合約名稱 PROJECT: 宜蘭縣底渣再利用篩分處理設備財物統包暨操作營運管理案

設計顧問公司 COMPANY: 威雲智能股份有限公司

圖名 TITLE: 錄影監視系統位置圖(廠內區)

| | 日期 DATE | 姓名 NAME | | 日期 DATE | 姓名 NAME |
|---|---|---|---|---|---|
| 繪圖 DRAWN | 109.7.17 | 謝佳鳳 | 校核 CHECKED | 109.7.17 | 謝佳鳳 |
| 協辦 DESIGNED | 109.7.17 | 謝佳良 | 審查 REVIEWED | 109.7.17 | 謝佳良 |

委託單編號: 20B01 | T-02 | 比例 1:100 | 張數 | 版次

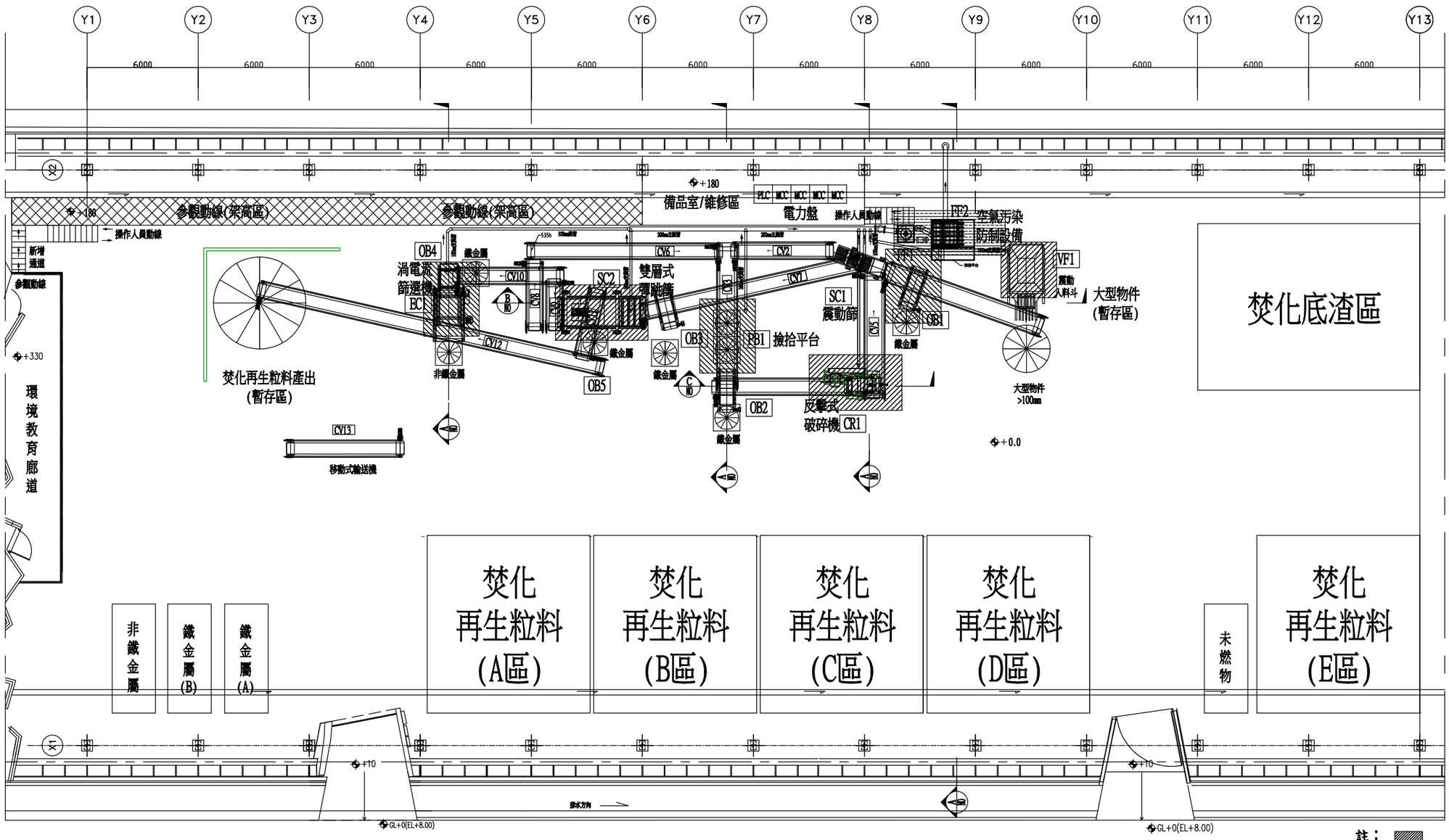


底渣再利用篩分粒狀污染物防治設備平面配置圖

註：
表圍封區域
表空氣污染設備

| | 圍封區域 | 圍封面積(m2) | 圍封區域(m3) | 圍封方式 |
|---|---|---|---|---|
| (1) | 震動入料斗區(VF1) | 20.0 | 72.0 | 設備加蓋集氣，投入口PVC簾 |
| (2) | 50mm震動篩(SC1) | 12.0 | 43.2 | 設備上方加蓋集氣<br>設備下方密閉承接輸送 |
| (3) | 雙層彈跳篩(SC2) | 12.0 | 43.2 | |
| (4) | 反擊式破碎機(CR1) | 12.0 | 43.2 | |
| (5) | 撿拾平台(PB1) | 12.0 | 43.2 | |
| (6) | 渦電流篩選機(EC1) | 12.0 | 43.2 | |

設計圍封區域換氣率每小時5次
開口風速控制在0.5m/S
風量為（72+43.2x5）x5/60=24 CMM 取25CMM風量

空氣污染防治設備圍封區域風量計算表

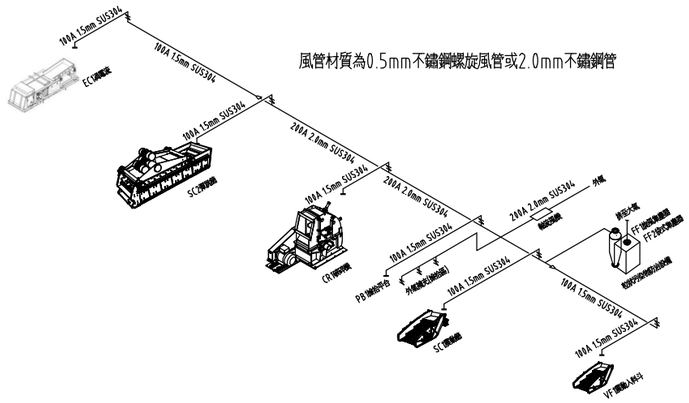


| REV. | DATE | BY | DGN. | CHK. | DESCRIPTION |
|---|---|---|---|---|---|

主辦機關 CLIENT：宜蘭縣政府環境保護局

合約名稱 PROJECT：宜蘭縣底渣再利用篩分處理設備財物統包暨操作營運管理案

執行廠商 COMPANY：WEIN 威雲智能股份有限公司

圖名 TITLE：粒狀污染防治設備設計圖(一)

| | 日期 Date | 姓名 Name | | 日期 Date | 姓名 Name |
|---|---|---|---|---|---|
| 繪圖 Drawn | 109.7.17 | 蕭桂鎮 | 校核 Checked | 109.7.17 | 蕭桂鎮 |
| 校核 Checked | 109.7.17 | 鍾雄良 | 審核 Approved | 109.7.17 | 鍾雄良 |

專案編號：20B01　F-01　比例 1:100　張數　版次

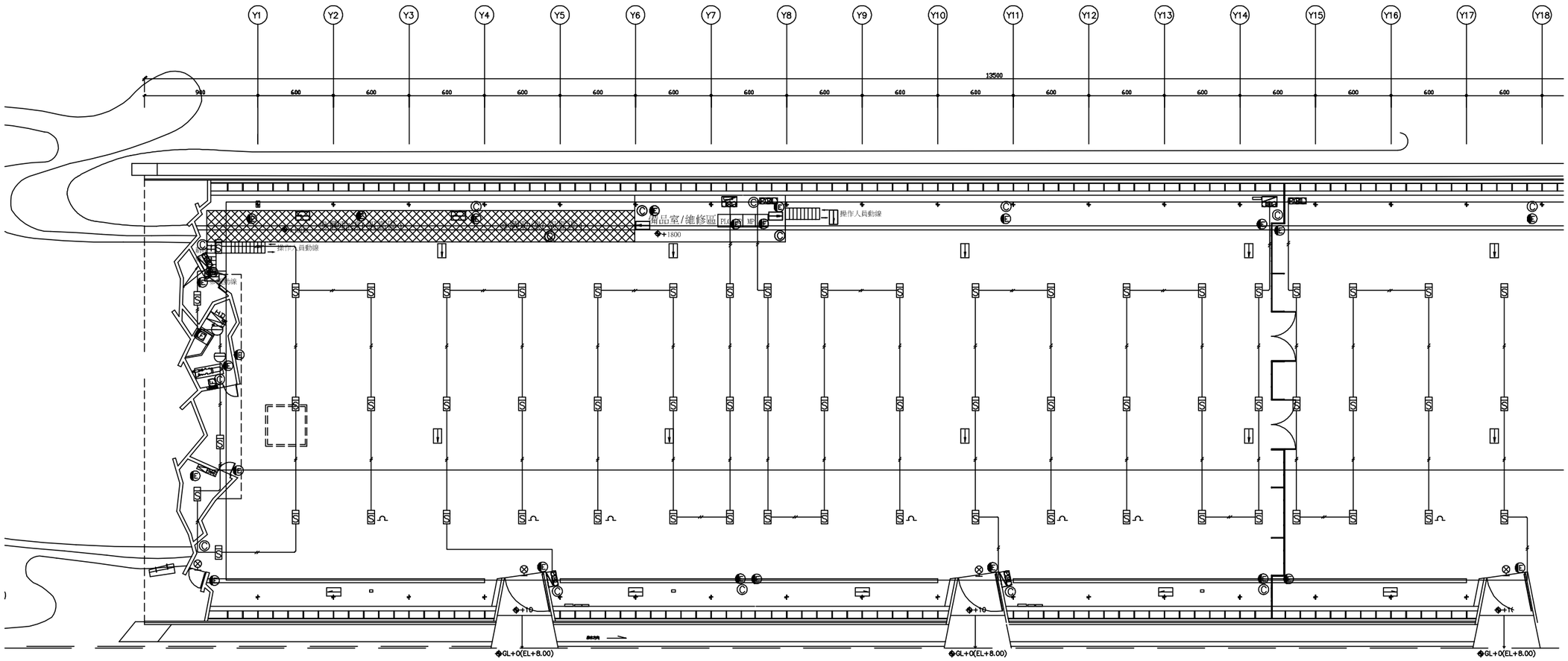


| 圖 例 | 品 名 | 既有數量 | 檢討 | 說 明 |
|---|---|---|---|---|
| | 火警受信總機 | 1 | 沿用 | |
| | 廣播主機 | 1 | 沿用 | |
| | 消防幫浦 | 1 | 沿用 | |
| | 綜合消防栓箱 | 7 | 沿用 | |
| | 火警綜合盤 | 2 | 沿用 | |
| | 乾粉式滅火器 | 15 | 增設3組 | 備品室/維修區、配電盤、走道 |
| | 差動感知器 | 2 | 沿用 | |
| | 偵煙感知器 | 74 | 沿用 | |
| | 安全門出口燈 | 4 | 沿用 | |
| | 避難方向指示燈[單面單向] | 6 | 增設3組 | 備品室/維修區、配電盤、走道 |
| | 避難方向指示燈[雙面單向] | 12 | 增設3組 | 備品室/維修區、配電盤、走道 |
| | 緊急照明燈[壁掛式] | 24 | 增設3組 | 備品室/維修區、配電盤、走道 |
| | 排風扇 | 4 | 沿用 | |
| | 發電機 | 1 | 沿用 | |
| | 終端電阻 | 9 | 沿用 | |

說明:
1. 依據"各類場所消防安全設備設置標準"規定，本場所並未變更第12條各類場所按用途，故沿用既設消防設施即可。
2. 本工程將於監視站、配電盤、走道，增設乾粉滅火器、避難指示燈(單面單向)、避難指示燈(雙面單向)、緊急照明燈(壁掛式)。

| REV. | DATE | BY | DGN | CHK | DESCRIPTION |
|---|---|---|---|---|---|

主辦機關 CLIENT: 宜蘭縣政府環境保護局

合約名稱 PROJECT: 宜蘭縣底渣再利用篩分處理設備財物統包暨操作營運管理案

設計廠商 COMPANY: 威雲智能股份有限公司

圖名 TITLE: 消防設備檢討圖

| | 日期 DATE | 姓名 NAME | | 日期 DATE | 姓名 NAME |
|---|---|---|---|---|---|
| 繪圖 DRAWN | 109.7.17 | 蕭佳諭 | 校核 CHECKED | 109.7.17 | 蕭佳諭 |
| 設計 DESIGNED | 109.7.17 | 劉建良 | 核准 APPROVED | 109.7.17 | 劉建良 |

F-02 比例 1:100

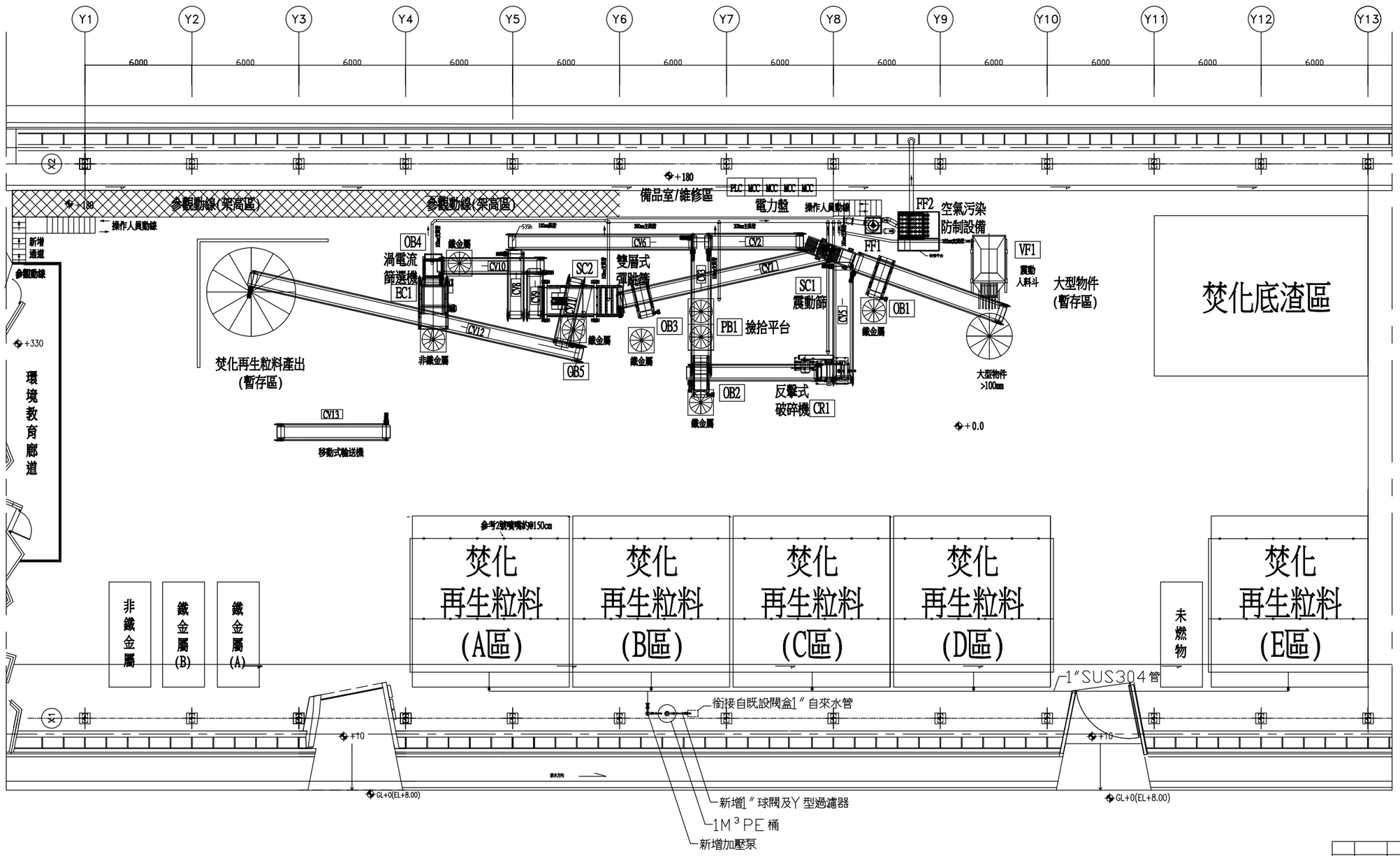


# 底渣再利用篩分水霧設備平面配置圖

**一、水霧設備規格說明:**

1.噴嘴2號噴嘴或同級品，間距約150cm計約168只，規格100ml/min(10kg/cm2)，加壓PUMP1.15CMH(10kg/cm2)。

2.管線採用1" SUS304 Sch20S,自來水，引自既設1"閥盒至1M3 PE桶。PUMP出口管線上具面積式浮子流量計，並設有迴流管路路回流至1M3自來水桶。

| REV. | DATE | BY | DGN. | CHK. | DESCRIPTION |
|---|---|---|---|---|---|

主辦單位 CLIENT: 宜蘭縣政府環境保護局

合約名稱 PROJECT: 宜蘭縣底渣再利用篩分處理設備財物統包暨操作營運管理案

技術顧問 CONSULT: WEIN 威雲智能股份有限公司

圖名 TITLE: 水霧設備配置圖

| | 日期 DATE | 姓名 NAME | | 日期 DATE | 姓名 NAME |
|---|---|---|---|---|---|
| 繪圖 DRAWN | 109.7.17 | 謝佳凱 | 校核 CHECKED | 109.7.17 | 謝佳凱 |
| 設計 DESIGN | 109.7.17 | 謝雅良 | 審定 APPROVED | 109.7.17 | 謝雅良 |

專案管理號碼 JOB NO.: 20B01 | Z-02 | 比例 1:100 | 張數 | 版次

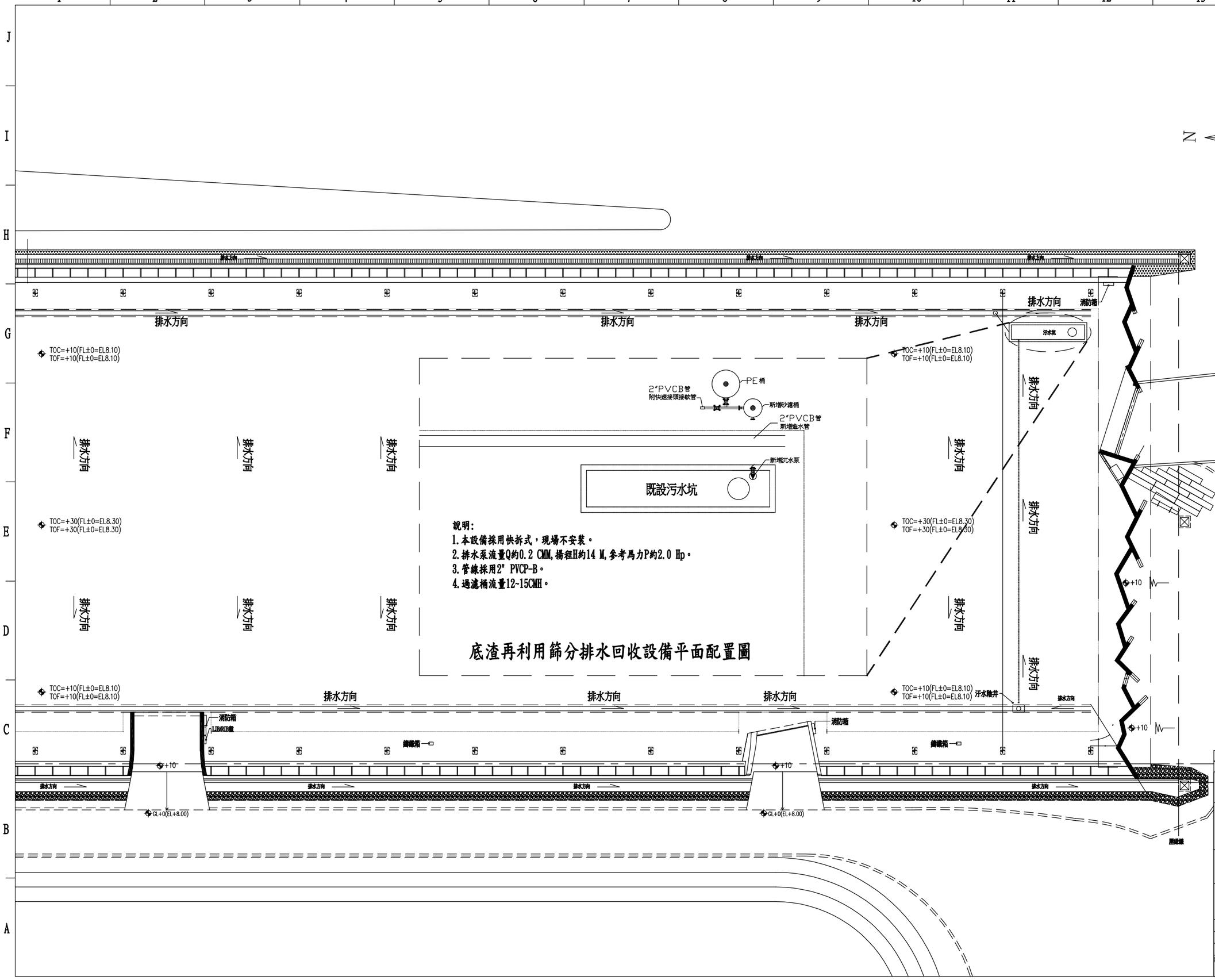


| REV. | DATE | BY | DGN. | CHK. | DESCRIPTION |
|---|---|---|---|---|---|

主辦單位 CLIENT: 宜蘭縣政府環境保護局

合約名稱 PROJECT: 宜蘭縣底渣再利用篩分處理設備財物統包暨操作營運管理案

設計顧問 CONSULT: WIN 威雲智能股份有限公司

圖名 TITLE: 排水回收設備配置圖

| | 日期 DATE | 姓名 NAME | | 日期 DATE | 姓名 NAME |
|---|---|---|---|---|---|
| 繪圖 DRAWN | | | 校核 CHECKED | | |
| 設計 DESIGNED | | | 審定 APPROVED | | |

檔案編號: 20B01 | Z-03 | 比例 1:100 | 張數 | 版次

# Part C　廚餘廠建廠工程主要圖說

## 位置圖

## 利澤垃圾資源回收廠廠區位置圖

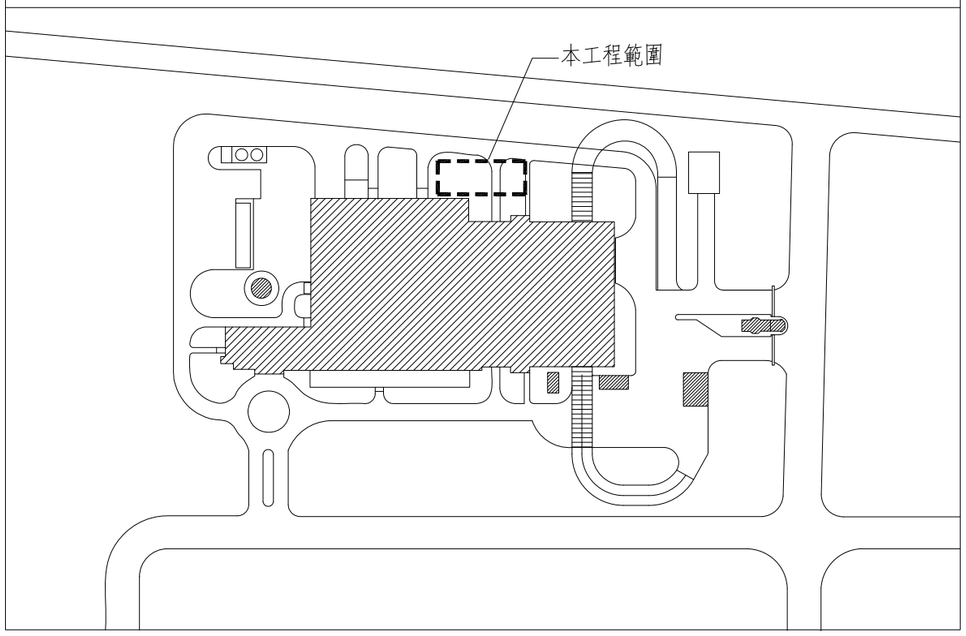


## 工程施工總則說明

一、本工程工期限制，承包商必須自行預計、控制、吸收因天候因素造成之工時影響。

二、承包商對現場應確實瞭解、勘查、及測量，並對建築物、道路、環境、人員、機具、材料及一切相關問題作全盤了解，且負完全之安全責任（包括保險）及遵守一切建築法與相關法規規定。

三、工程臨時用水電均由業主自理，對運輸、工棚、儲料、用水用電等應有所安置，並設置組合屋做爲廠商、業主及監造工程師辦公、開會、樣品、倉庫等場所，並設置符合清潔衛生之浴廁設備，依本工程之實際需求施作於工地現場。

四、承包商應提供工程進度表，以便同時進行其他相關工程協調配合。

五、承包商於簽約後應先行依公共工程委員會相關規定送審施工計畫及品管計畫，先期必須整合建築、消防、水電、空調、汙水及相關使用特殊設施圖說，必要時於開工前或各工種施工前15天於工程協調周( 月)利會提出檢討，並就各材料細部設計、送審、工項之訂料、備料及施工事先規劃作業時程。

六、本圖說應配合其他相關圖說及合約，同爲本工程合約之一部份，圖說、合約倘未一致時承包商應遵從監造單位提示辦理；有未盡事宜，應先徵詢監造單位及設計單位再行施工。

七、本工程圖面及估價單所標示之任何工程項目，均依總價承包精神施作，工程合約圖說內之材料及施工方式認爲不夠詳盡時，承包商得依設計意旨補充詳細之施工大樣圖，送業主及監造單位認可。

八、承包商應將承包各項材料於施工前合理期限事前提出樣品證明及品質保證書，經業主及監造單位會同認可後始可施工。

九、特殊設備項目，承包商必須於施工前送審相關圖說、規格及證明文件，送業主及監造單位核准，方可進行安裝施工。

十、承包商須依工程會要求之工程人員代表常駐工地，負責管理工地、接受監造人員之督導。如有圖說不明，應請監造人員解釋。

十一、本工程各項目進行前承包商應照圖放樣，施工時應依據最新修正之資料並核對現場尺寸，若尺寸放樣與圖面不符，擬具修正方案送交監造單位認可後方可施工，否則一切尺寸由承包商負全責，改善或敲除重做。

十二、本工程施工所需之細部施工大樣施工圖，廠商須提出施工製作圖。

十三、本圖說若經政府核准有案，其主要結構及尺寸部分，承造人必須按圖施工，以符法令，切勿擅自變更，至於施工之一切技術措施、品質管制及建材材質是否屬實，概由承造人之技師及其負責人一切負責。依規定按時申報查驗是否按圖施工；施作未符規範標準者，必須改正或拆除重做到驗收合格。

十四、施工中主要結構部分，應按造規定由承造向當地縣市政府工務局提出各階段查驗，並檢附混凝土及鋼筋相關檢驗報告併案申報開工或展期等手續以備竣工後申請使用執照。

十五、施工中隨時發生之疑問，請立即提出檢討或經由監造單位解釋，必要時向當地縣市政府建管單位書面查詢，切勿擅自解釋法令或施做。

十六、開挖大地如遇有與安全措施圖樣或鑽探報告不符之土壤分布時，應立即通知監造單位檢討修正，否則由承造人負安全責任。

十七、工程進行中，承造人應配合工程進度，適時清理廢料、雜物，隨時保持工地之整潔，完工後並負責將全部屋內外發包範圍及四周道路、溝渠•••等清潔點交完成。

十八、注意鄰居房屋及行人之安全，不可將建築材料堆於道路上妨礙交通，建築工地必須安全圍籬，不得讓非工程人員進入。

十九、承造人不得使用下列材料：（1）海砂；（2）含有幅射量之鋼筋。

二十、承包商施工前應配合電器、給排水、消防等相關建築設備工程規定，預留所有開孔及相關管線及箱體配合事項，並於混凝土澆置前，確定尺寸位置。

二十一、所有屋面、陽台、用水空間及路面之坡度應依圖施工排向排水系統，不得有積水現象，並所有防水工程均須於保固期限內防水無虞，如有滲水、漏水情形者應於使用單位通知一周內進行修補，加強或拆除重做。

二十二、本案整地工程依綠建築土方平衡構想，一律將土石挖方運用於基地內必要填方工程（含基地回填、高成整地及景觀堆坡等）之位置，非營建廢棄物不得輸出基地以外範圍，且現地自然表土深度30cm範圍應集中堆放養護，並運用於植栽地表鋪設。

二十三、房屋完成後，應立即拆除工寮，並將房屋周圍水溝、道路清理修復，然後由承造商申請核發使用執照。

二十四、本工程施工完竣於請領最後一期款前，廠商需製作完成點交清冊，內容如下：

（一） 所有建材、設備之施作廠商、名稱、電話、住址。

（二） 可能破損之建材，廠商須提供備品（如磁磚、天花板材、門鎖及其鑰匙•••.等）

（三） 裝訂壹份符合施工現況之竣工圖說，以便業主日後維修之依據。

二十五、本工程於營造廠商向縣政府工務局申報開工時，以取得自來水公司及台電之外水、外電核可圖說，因此水電承包商應確實詳閱該兩項核准圖說，並與發包圖說核對，若有疑問應立即提出檢討，並應依工程進度及竣工期限於適當時機就外線部分向台電提出申請配電場或台電室（配電室）之詳細施工設計，以便業主於適當時間內繳納規費，順利完成接電作業。

二十六、本工程圖說尺寸皆以圖面標示單位判讀，如有不詳，應依工程慣例或請示監造單位確認後施作之。

二十七、本工程鋼構及金屬工程圖面爲表達設計意圖之圖說，承包商於施作前應繪製詳細施工大樣圖，並檢討結構計算書及施工計畫書，經業主及監造單位認可方得施作。

二十八、本工程有關選色樣或影響設計之虞之材料送審或施工事宜，承包商得經監造單位知會設計單位協助確認設計原意。

二十九、承包商應整合水電空調機電圖說。

三十、本圖說施工說明及規範爲本工程契約一部分，同時作爲廠商詢價參考，業經機關查具相同材料之品質相當或優於圖面者皆可適用。

三十一、放樣工程含每層樑板組模完成後，及需再放樣覆核柱位之位置。

三十二、本工程有關承包商需申報開工、竣工、使照、勘驗等行政事務費，含規費、手續費等均以含括於工程發包經費中。

三十三、自基地樑起每一混凝土澆置完成面之樓層施工縫及屋面，陽、露台樓板吊模6cm以上，另泛水女兒牆銜接應以吊模一體成型施作，另樓梯之施作需與結構體一體成型。

三十四、對於水平面、樓板、結構，必須做到濕置養護三天以上，倘因混凝土澆置施工有瑕疵（含蜂巢、裂縫及滲（漏）水等）；廠商須以所提出改善計畫書修正，蜂巢以無收縮水泥修護，裂縫及滲（漏）水以環氧樹脂修復。

## 工程範圍說明

一、 基地區分

本案工址座落於宜蘭

二、 整地工程

三、 建築及雜項工程

四、 本次工程含水電

| 修正 | | | |
|---|---|---|---|
| 版次 | 日期 | 修正者 | 內 容 |
| | | | |
| | | | |
| | | | |
| | | | |

| | | | | | | |
|---|---|---|---|---|---|---|
| 初審 | 核准 | 國興結構技師事務所 | | 宜蘭縣利澤垃圾資源回收(焚化)廠飛灰穩定化物暫存區設置計畫 | 圖名 工區位置圖 | |
| | | 繪製 張朝貴 | 複核 劉國欽 | | 圖號 A1-1 | 張數 |
| 審核 | 日期 | 初核 王月華 | 日期 971124 | 比例 | 單位 | |

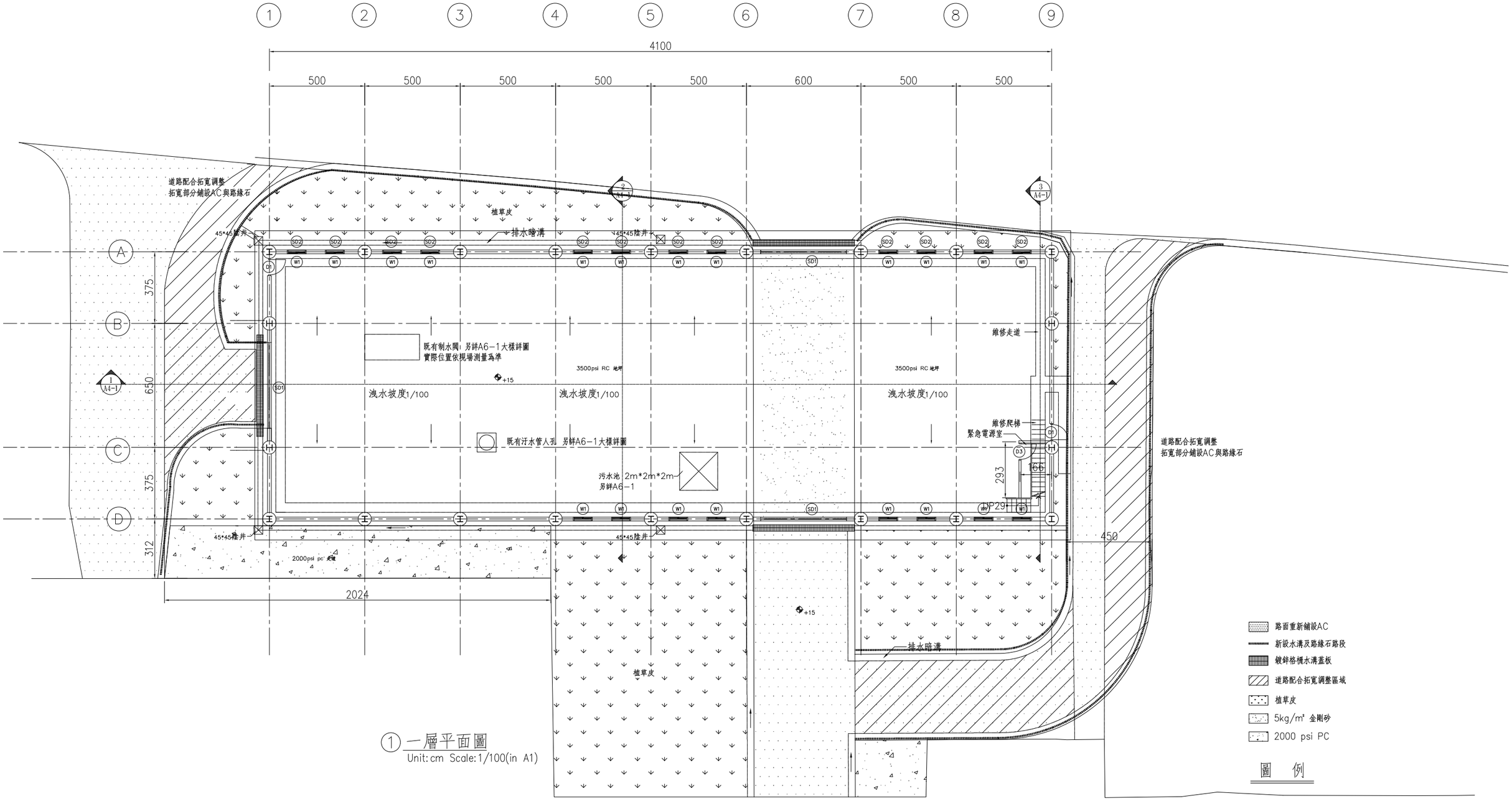


① 一層平面圖
Unit: cm Scale: 1/100(in A1)

| 修正 | | | |
|---|---|---|---|
| 版次 | 日期 | 修正者 | 內 容 |
| | | | |
| | | | |
| | | | |
| | | | |

| | | | | | |
|---|---|---|---|---|---|
| | | 國興結構技師事務所 | 宜蘭縣利澤垃圾資源回收(焚化)廠<br>飛灰穩定化物暫存區設置計畫 | 圖名 一層平面圖 | |
| 初審 | 核准 | 繪製 | 複核 | 圖號 A2-1 | 張數 |
| 審核 | 日期 | 初核 | 日期 | 比例 S:1/100 | 單位 cm |

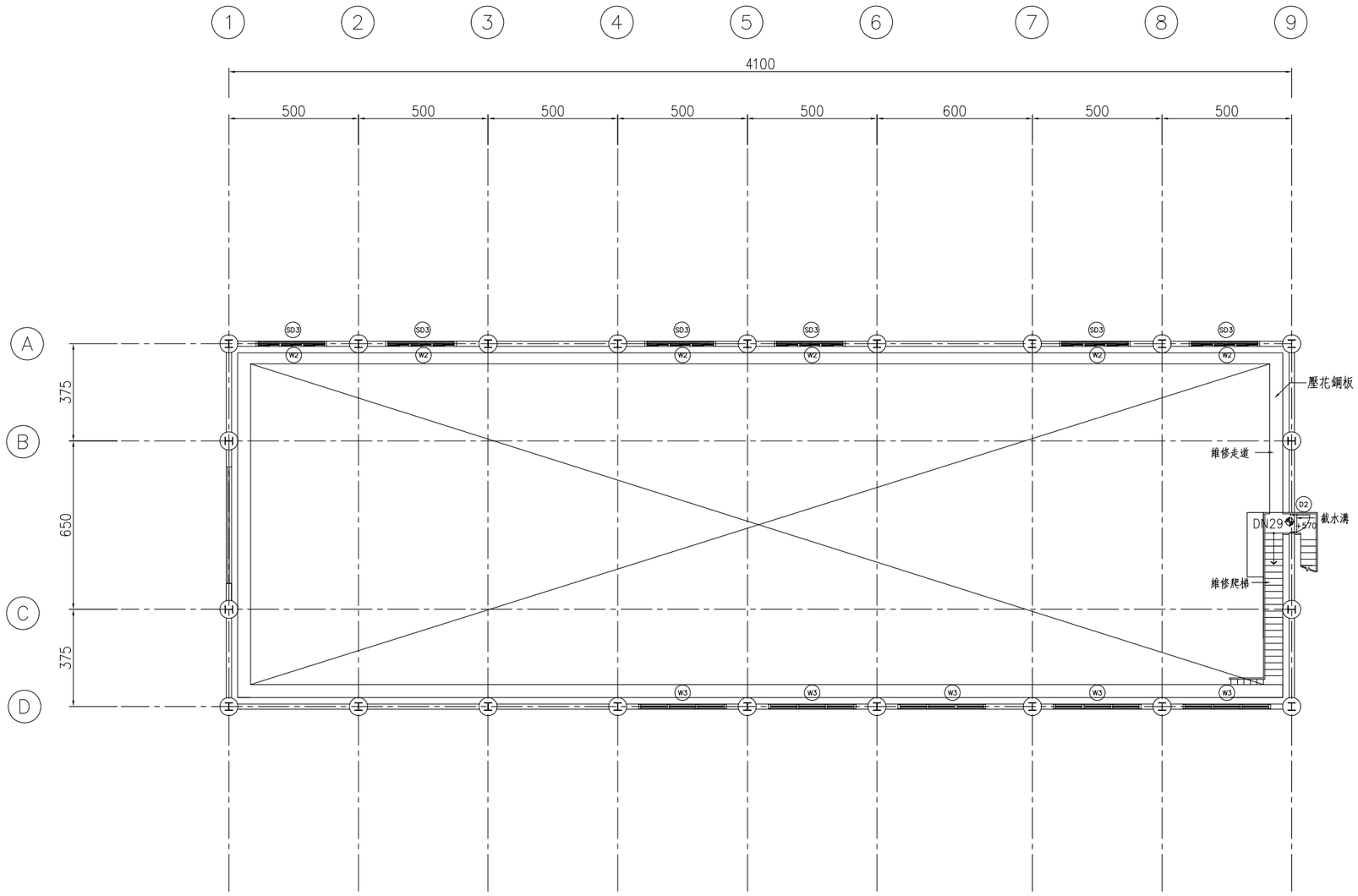


① 夾層平面圖
Unit: cm Scale: 1/100(in A1)

| 修正 | | | |
|---|---|---|---|
| 版次 | 日期 | 修正者 | 內 容 |
| | | | |
| | | | |
| | | | |
| | | | |

| | | | | | |
|---|---|---|---|---|---|
| | | 國興結構技師事務所 | | 宜蘭縣利澤垃圾資源回收(焚化)廠<br>飛灰穩定化物暫存區設置計畫 | 圖名 夾層平面圖 |
| 初審 | 核准 | 繪製 | 複核 | | 圖號 A2-2 / 張數 |
| 審核 | 日期 | 初核 | 日期 | 比例 S:1/100 / 單位 cm | |

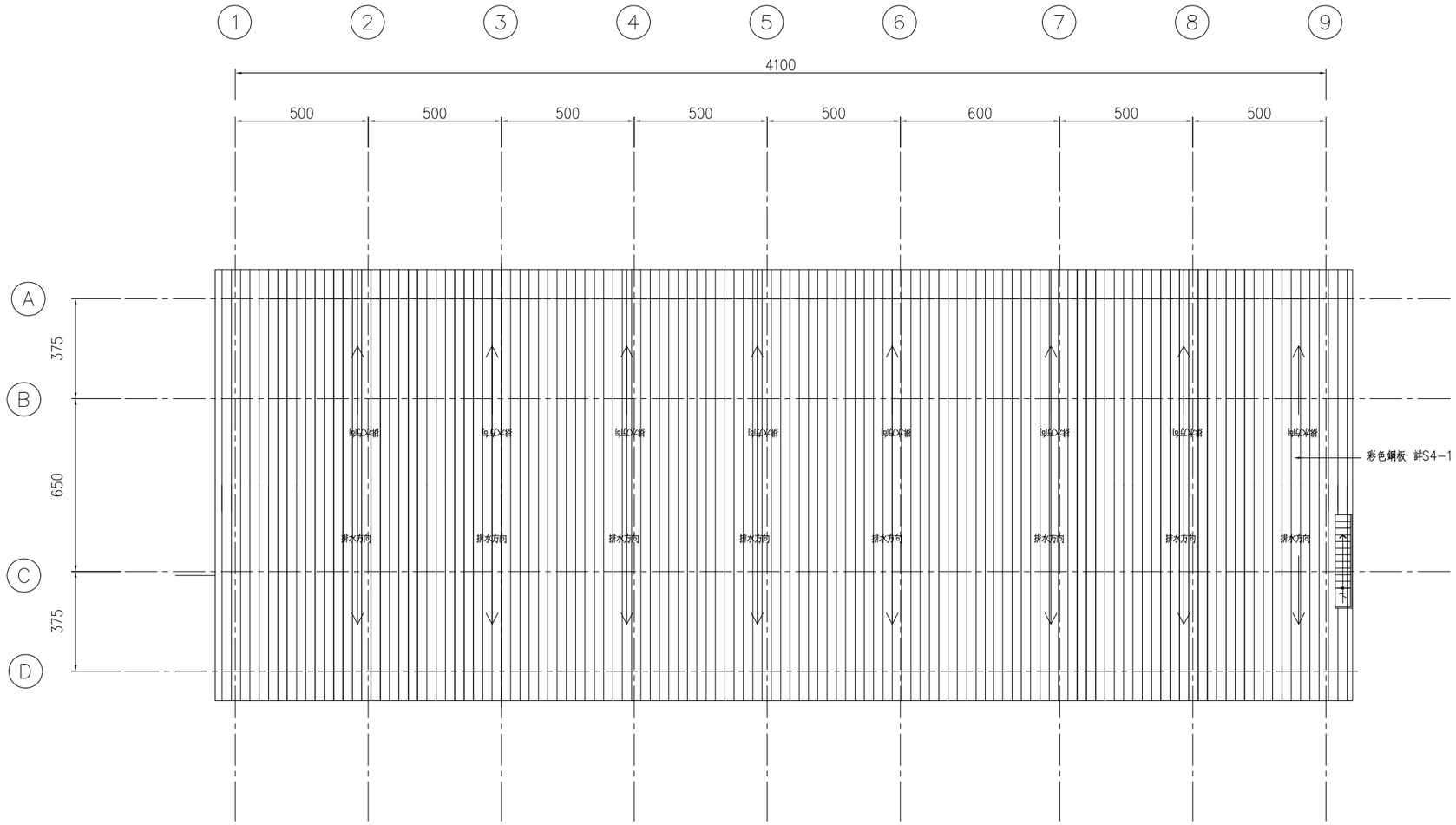


① 屋頂平面圖
Unit: cm Scale: 1/100(in A1)

| 修正 | | | |
|---|---|---|---|
| 版次 | 日期 | 修正者 | 內 容 |
| | | | |
| | | | |
| | | | |
| | | | |

| | | | | | |
|---|---|---|---|---|---|
| | | 國興結構技師事務所 | | 宜蘭縣利澤垃圾資源回收(焚化)廠<br>飛灰穩定化物暫存區設置計畫 | 圖名 屋頂平面圖 |
| 初審 | 核准 | 繪製 | 複核 | | 圖號 A2-3 / 張數 |
| 審核 | 日期 | 初核 | 日期 | 比例 S:1/100 / 單位 cm | |

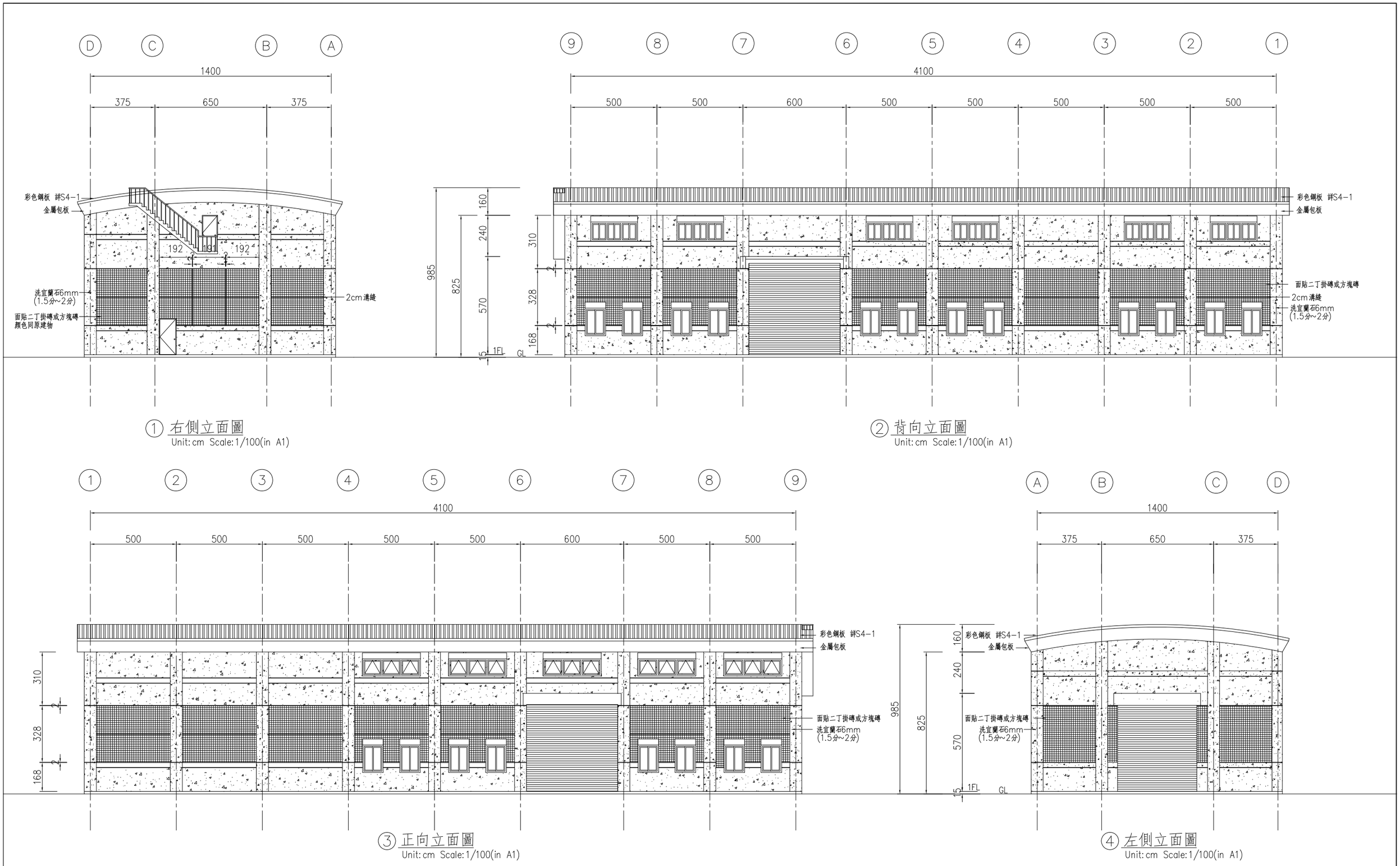


① 右側立面圖
Unit: cm Scale: 1/100(in A1)

② 背向立面圖
Unit: cm Scale: 1/100(in A1)

③ 正向立面圖
Unit: cm Scale: 1/100(in A1)

④ 左側立面圖
Unit: cm Scale: 1/100(in A1)

| 修正 | | | |
|---|---|---|---|
| 版次 | 日期 | 修正者 | 內 容 |
| | | | |
| | | | |
| | | | |
| | | | |

| | | | | | |
|---|---|---|---|---|---|
| | | 國興結構技師事務所 | 宜蘭縣利澤垃圾資源回收(焚化)廠<br>飛灰穩定化物暫存區設置計畫 | 圖名 各向立面圖 | |
| 初審 | 核准 | 繪製 | 複核 | 圖號 A3-1 | 張數 |
| 審核 | 日期 | 初核 | 日期 | 比例 S:1/100 單位 cm | |

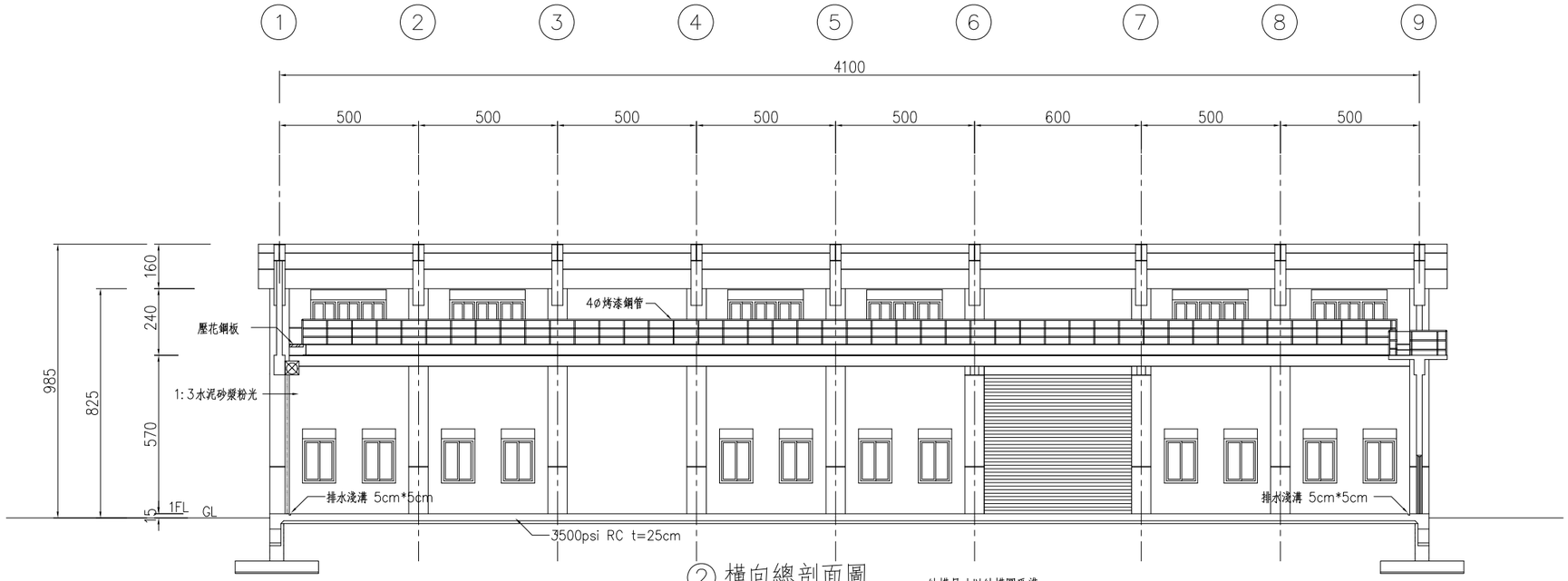


② 橫向總剖面圖
Unit: cm Scale: 1/100(in A1)

結構尺寸以結構圖為準

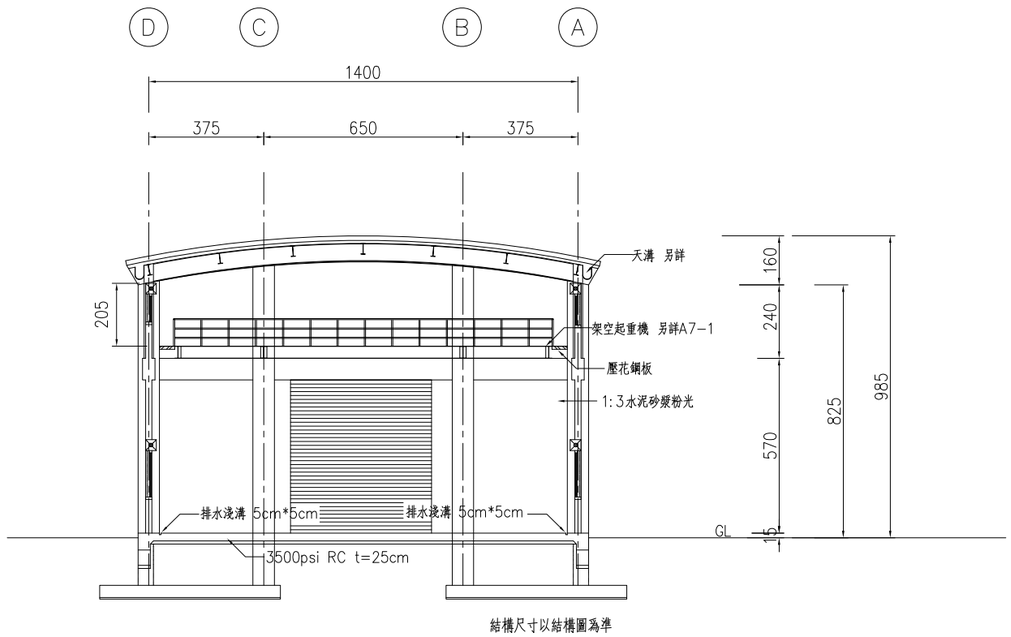


結構尺寸以結構圖為準

② 縱向剖面圖
Unit: cm Scale: 1/100(in A1)

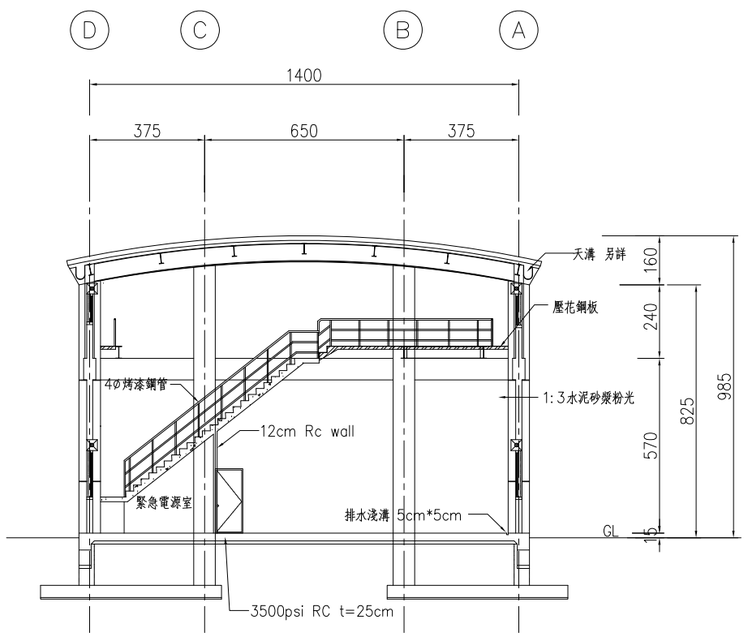


結構尺寸以結構圖為準

③ 維修梯剖面圖
Unit: cm Scale: 1/100(in A1)

| 修正 | | | |
|---|---|---|---|
| 版次 | 日期 | 修正者 | 內 容 |
| | | | |
| | | | |
| | | | |
| | | | |

| | | | | | |
|---|---|---|---|---|---|
| | | 國興結構技師事務所 | | 宜蘭縣利澤垃圾資源回收(焚化)廠<br>飛灰穩定化物暫存區設置計畫 | 圖名 剖面圖 |
| 初審 | 核准 | 繪製 | 複核 | | 圖號 A4-1 / 張數 |
| 審核 | 日期 | 初核 | 日期 | 比例 S:1/100 S:1/50 / 單位 cm | |

| 編號 | W1 | W2 | W3 | SD2 | SD3 |
|---|---|---|---|---|---|
| 立面 | 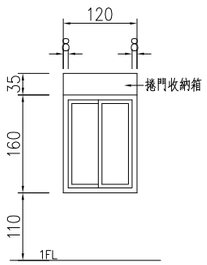 | 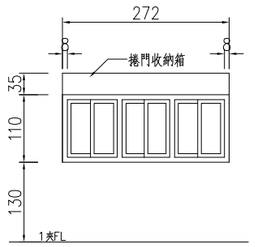 | 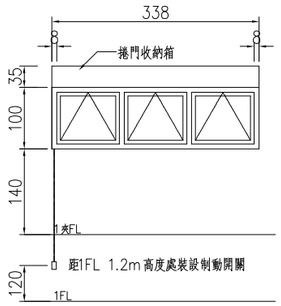 | 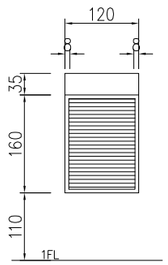 | 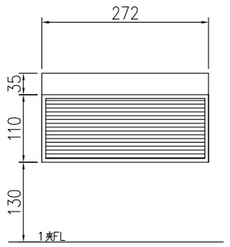 |
| 尺寸 WxH | W1(120x160) | W2(272x110) | W3(338x100) | SD2(120x195) | SD3(272x145) |
| 材質 | 鋁窗 | 鋁窗 | 自然排煙窗 | 鐵捲門 | 鐵捲門 |
| 位置 | 廠房 | 維修通道 | 維修通道 | 廠房 | 維修通道 |

| 編號 | D1 | D2 | D3 | SD1 |
|---|---|---|---|---|
| 立面 | 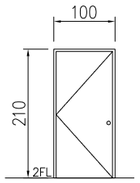 | 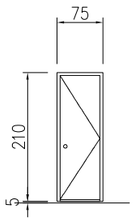 | 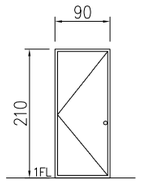 | 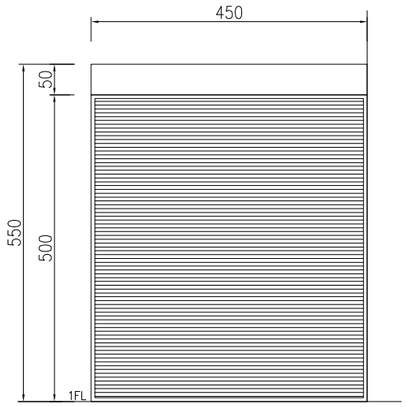 |
| 尺寸 WxH | D1(100x210) | D2(75x210) | D3(90x210) | |
| 材質 | 不鏽鋼烤漆門 | 不鏽鋼烤漆門 | 防火門(F60B) | |
| 位置 | 人員出入口 | 維修平台 | 緊急電源室出入口 | |
| 名稱 | 鋼板烤漆門 | 鋼板烤漆門 | 鋼板烤漆門 F(60)A (一小時防火時效，一小時阻熱性) | |
| 門框材質 | 1.6mm鍍鋅鋼板 | 1.6mm鍍鋅鋼板 | 1.6mm不鏽鋼板 #316 | |
| 門扇材質 | 1.0mm鍍鋅鋼板 | 1.0mm鍍鋅鋼板 | 1.0mm不鏽鋼板 #316 | |
| 門鎖 | 不銹鋼匣是水平鎖 TC-CL05 LA51/MK WABER 330-05 WCN LM-16S | 不銹鋼匣是水平鎖 TC-CL05 LA51/MK WABER 330-05 WCN LM-16S | 防火不鏽鋼匣式水平鎖 TC-966(F)/MK WABER330-05 WCN LH-F6002SA | SD1(450x550) |
| 五金 | 不銹鋼旗型鉸鍊 TC-325x3 WABER 454 WCN LM-16S | 不銹鋼旗型鉸鍊 TC-325x3 WABER 454 WCN LM-16S | 防火不鏽鋼旗型鉸鍊 TC-325L(F)x3 WABER455 WCN H-57-S | 電動防颱式捲門 |
| | 半圓門擋 TC-192 WABER 23 WCN LM-16S | 半圓門擋 TC-192 WABER 23 WCN LM-16S | | 進出口 |

| 修正 | | | |
|---|---|---|---|
| 版次 | 日期 | 修正者 | 內　容 |
| | | | |
| | | | |
| | | | |
| | | | |

| | | | | | |
|---|---|---|---|---|---|
| 國興結構技師事務所 | | 宜蘭縣利澤垃圾資源回收(焚化)廠飛灰穩定化物暫存區設置計畫 | | 圖名 門窗表 | |
| 初審 | 核准 | 繪製 | 複核 | 圖號 A4-2 | 張數 |
| 審核 | 日期 | 初核 | 日期 | 比例 S:1/100 S:1/50 | 單位 cm |

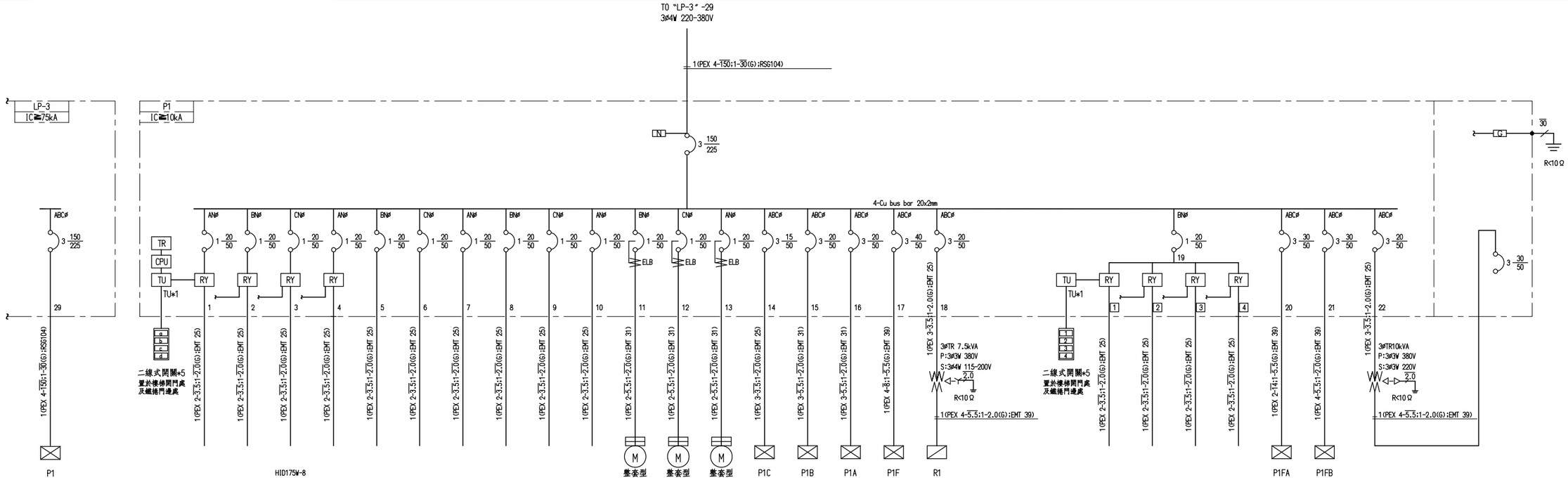


| | | HID175W-8 FL28W*2-1 | HID175W-8 | HID175W-8 FL28W*2-1 FL28W*1-1 | HID175W-8 FL28W*2-1 | 維修插座-3 | 維修插座-3 | 維修插座-4 | 維修插座-3 | 消防燈-11 | 消防燈-9 | 鐵捲門 | 鐵捲門 | 鐵捲門 | | | | | | | | FL28W*1-6 | FL28W*1-4 | FL28W*1-5 | FL28W*1-6 | | | 維修電源 |
|---|---|---|---|---|---|---|---|---|---|---|---|---|---|---|---|---|---|---|---|---|---|---|---|---|---|---|---|---|
| 燈(kVA) | 43.230 | 燈(kVA) | 1.860 | 1.760 | 1.910 | 1.860 | 0.900 | 0.900 | 1.200 | 0.900 | 0.220 | 0.180 | | | | | | | | 5.240 | | | | 0.300 | 0.200 | 0.250 | 0.300 | 6.250 | 9.000 | 10.000 |
| 熱(kW) | | 熱(kW) | | | | | | | | | | | | | | | | | | | | | | | | | | | | |
| 力(HP) | 23.000 | 力(HP) | | | | | | | | | | | 1.000 | 1.000 | 1.000 | 4.000 | 5.000 | 5.000 | 10.000 | | | | | | | | | | | |
| | | 合 計 | 43.230kVA+27.000HP | | | | | | | | | | | | | | | | | | | | | | | | | | | |

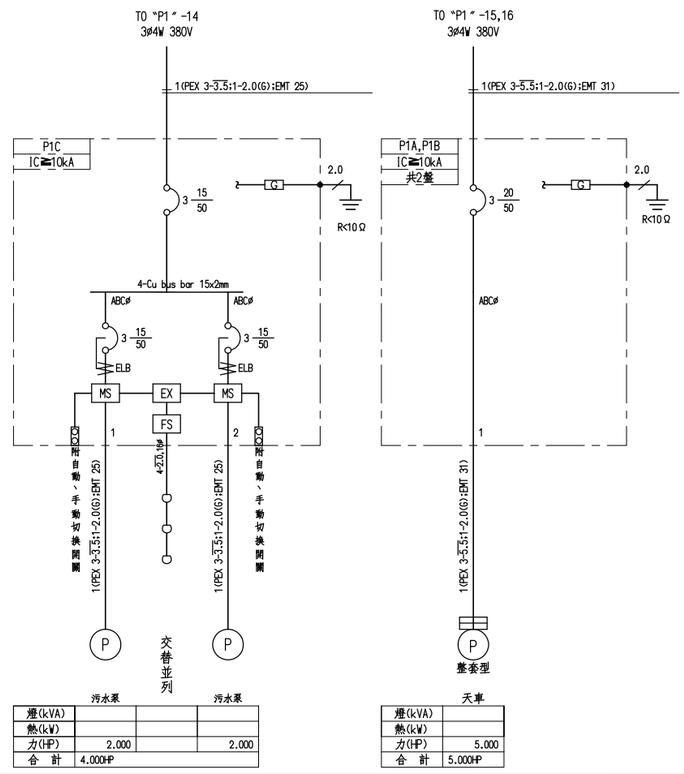


| | 污水泵 | | 污水泵 |
|---|---|---|---|
| 燈(kVA) | | | |
| 熱(kW) | | | |
| 力(HP) | 2.000 | | 2.000 |
| 合 計 | 4.000HP | | |

| | 天車 |
|---|---|
| 燈(kVA) | |
| 熱(kW) | |
| 力(HP) | 5.000 |
| 合 計 | 5.000HP |

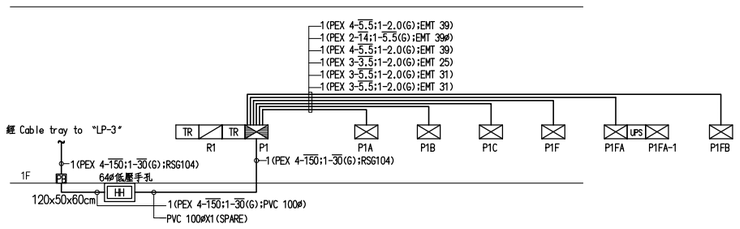


電氣昇位圖

| 修正 | | | |
|---|---|---|---|
| 版次 | 日期 | 修正者 | 內 容 |
| | | | |
| | | | |
| | | | |
| | | | |

| | | | | | |
|---|---|---|---|---|---|
| 初審 | 核准 | 國興結構技師事務所 | | 宜蘭縣利澤垃圾資源回收(焚化)廠飛灰穩定化物暫存區設置計畫 | 圖名 單線圖(1) 昇位圖 電氣 |
| 審核 | 日期 | 繪製 葉韋呈 | 複核 劉國欽 | | 圖號 E-02 張數 |
| | | 初核 張景陽 | 日期 971201 | 比例 NONE 單位 | |

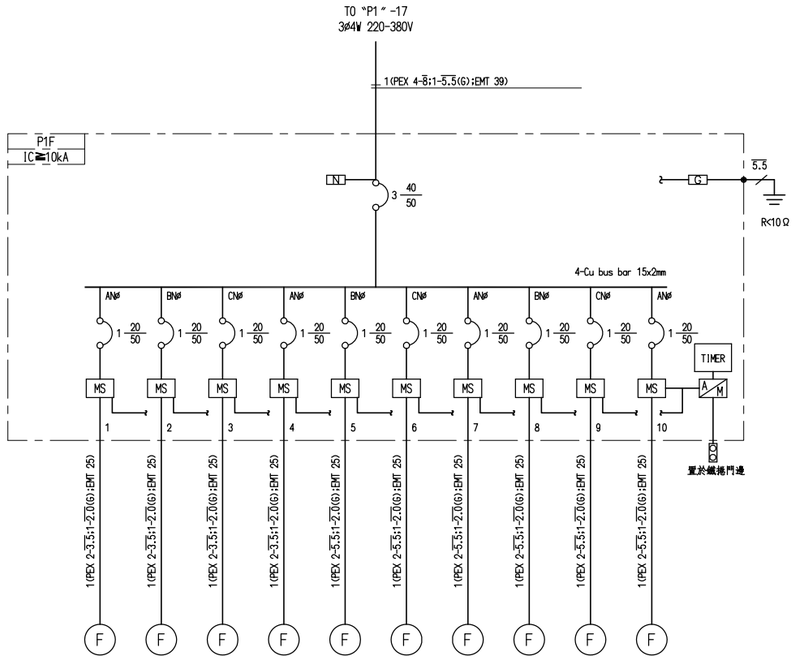


| | 進風機 | 進風機 | 進風機 | 進風機 | 進風機 | 進風機 | 進風機 | 進風機 | 進風機 | 進風機 |
|---|---|---|---|---|---|---|---|---|---|---|
| 燈(kVA) | | | | | | | | | | |
| 熱(kW) | | | | | | | | | | |
| 力(HP) | 1.000 | 1.000 | 1.000 | 1.000 | 1.000 | 1.000 | 1.000 | 1.000 | 1.000 | 1.000 |
| 合 計 | 10.000HP | | | | | | | | | |

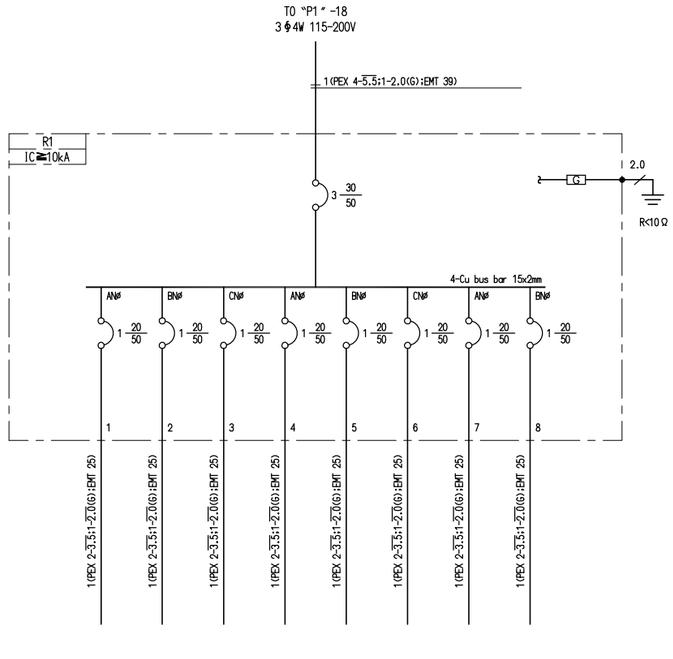


| | R180VA-3 | R180VA-3 | R180VA-4 | R180VA-3 | R180VA-2 | R180VA-3 | 消防系統電源 | 廣播系統電源 |
|---|---|---|---|---|---|---|---|---|
| 燈(kVA) | 0.540 | 0.540 | 0.720 | 0.540 | 0.360 | 0.540 | 1.000 | 1.000 |
| 熱(kW) | | | | | | | | |
| 力(HP) | | | | | | | | |
| 合 計 | 5.240kVA | | | | | | | |

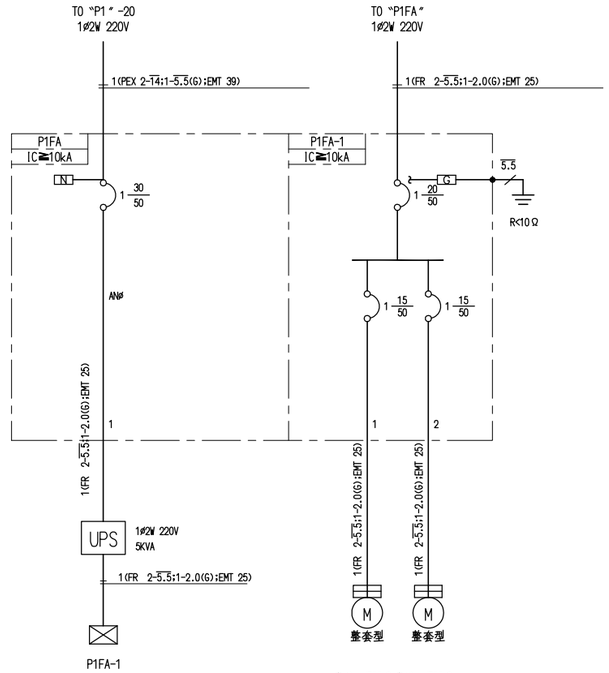


| | |
|---|---|
| 燈(kVA) | 3.000 |
| 熱(kW) | |
| 力(HP) | |
| 合 計 | 3.000KVA |

| | 自然排煙窗*3 | 自然排煙窗*2 |
|---|---|---|
| 燈(kVA) | 1.800 | 1.200 |
| 熱(kW) | | |
| 力(HP) | | |
| 合 計 | 3.000KVA | |

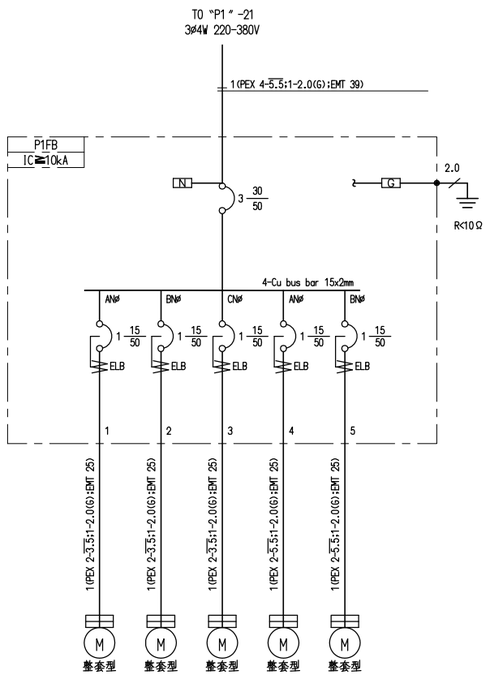


| | 電動門窗*6 | 電動門窗*6 | 電動門窗*6 | 電動門窗*6 | 電動門窗*6 |
|---|---|---|---|---|---|
| 燈(kVA) | 1.800 | 1.800 | 1.800 | 1.800 | 1.800 |
| 熱(kW) | | | | | |
| 力(HP) | | | | | |
| 合 計 | 9.000kVA | | | | |

| 修正 | | | |
|---|---|---|---|
| 版次 | 日期 | 修正者 | 內 容 |
| | | | |
| | | | |
| | | | |

| | | | | | |
|---|---|---|---|---|---|
| | | 國興結構技師事務所 | | 宜蘭縣利澤垃圾資源回收(焚化)廠飛灰穩定化物暫存區設置計畫 | 圖名 單線圖(2) 電氣 |
| 初審 | 核准 | 繪製 葉韋呈 | 複核 劉國欽 | | 圖號 E-03 張數 |
| 審核 | 日期 | 初核 張景陽 | 日期 971201 | 比例 NONE 單位 | |

## 設　備　清　單

| 項次 | 設　備　規　格 | 馬力(HP) | 數量 |
|---|---|---|---|
| 1 | 翻桶機 | 3 | 2 |
| 2 | 濾水螺運機(1立方米) | 2 | 2 |
| 3 | 檢拾平台輸送帶600WX5000L | 2 | 2 |
| 3c | 篩除物輸送帶300WX6000L | 0.5 | 1 |
| 3d | 篩除物輸送帶300WX5000L | 0.5 | 1 |
| 4 | 600型磁選機 | 2 | 2 |
| 5 | U12吋螺運機X4000L | 3 | 2 |
| 6 | 300型雙軸細碎機 | 20 | 2 |
| 7 | 8吋螺運機X4000L | 2 | 2 |
| 8 | 280型固液分離機 | 20 | 2 |
| 9 | U10吋螺運機X3800L | 2 | 1 |
| 10 | 6吋雙軸副資材儲槽 | 2 | 1 |
| 11 | U6吋螺運機X3800L | 2 | 1 |
| 12 | U6吋螺運機X2900L | 2 | 1 |
| 13 | U10吋螺運機X3800L | 2 | 1 |
| 14 | U10吋螺運機X4500L | 2 | 1 |
| 15 | 加熱滅菌脫水機Ø1800X5500L | 20 | 1 |
| 16 | U10吋螺運機X3500L | 2 | 1 |
| 17 | 6吋雙軸成品暫存槽 | 2 | 1 |
| 18 | U10吋螺運機X4500L | 2 | 1 |
| 19 | U10吋螺運機X4500L | 2 | 1 |
| 20 | U10吋螺運機X4500L | 2 | 1 |
| 21 | SK-100型高效能發酵機 | 40 | 1 |
| 22 | U10吋螺運機X3200L | 2 | 1 |
| 23 | U10吋螺運機X2900L | 2 | 1 |
| 24 | U10吋螺運機X2900L | 2 | 1 |
| 25 | U10吋螺運機X4500L | 2 | 1 |
| 26 | U10吋螺運機X4500L | 2 | 1 |
| 27 | 平面開關500X320 | | 3 |
| 28 | 冷凝器100m2 | 2 | 1 |
| 29 | 鼓風機 | 2 | 1 |
| 30 | Ø960洗滌塔 | 2 | 2 |
| 31 | #150冷卻水塔585000Kcal/hr | 5 | 1 |
| 32 | 循環水泵 | 10 | 1 |
| 33 | 漂白水噴霧泵 | 2 | 1 |
| 34 | 除臭室風扇470CMM | 2 | 4 |
| 35 | 除臭室噴頭 | | 4 |
| 36 | 液肥桶 | | 2 |
| 37 | 液酸桶 | | 1 |
| 38 | 污水桶 | | 2 |
| 39 | 污水泵 | 10 | 2 |
| 40 | 沉水泵 | 2 | 2 |

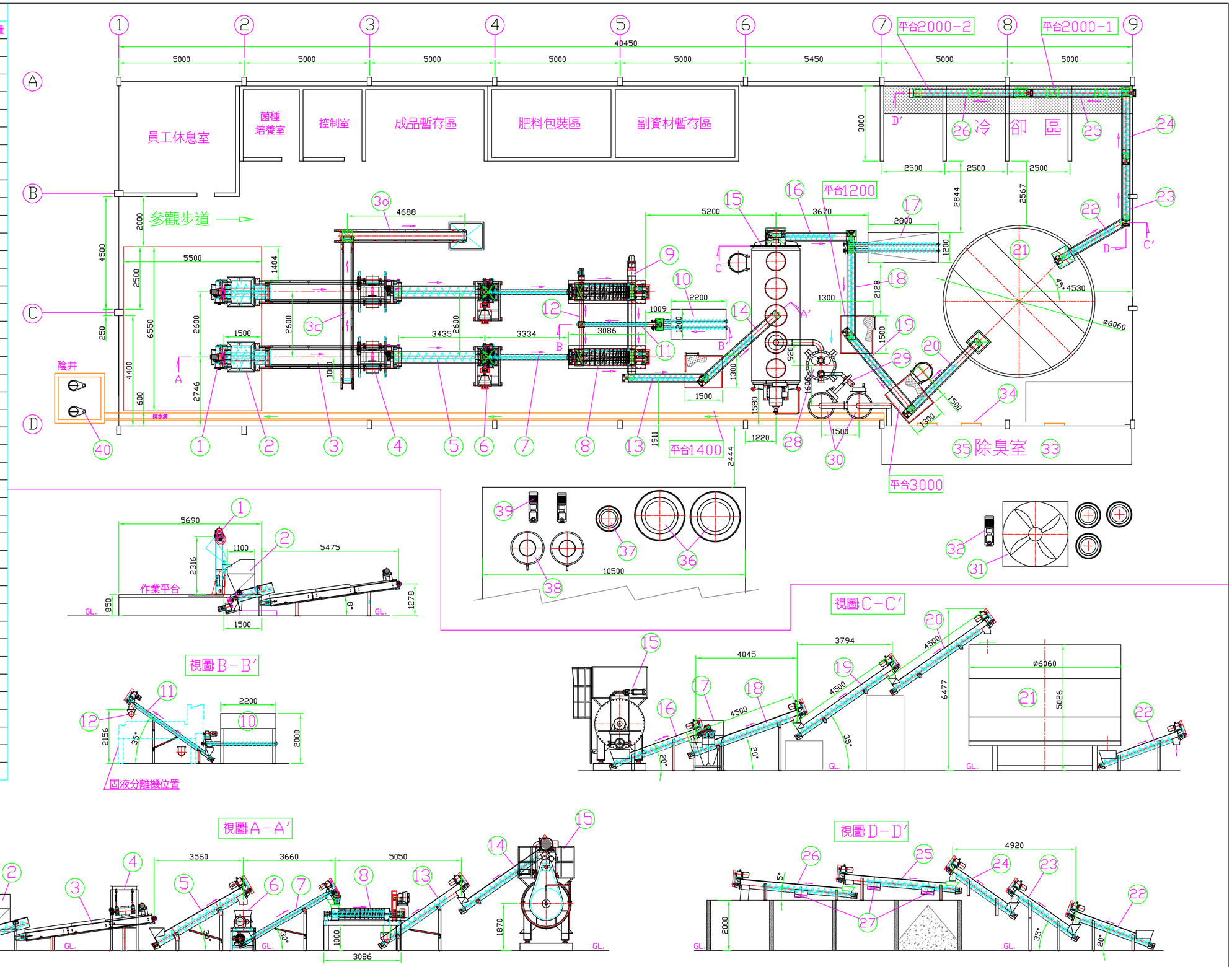


| 繪圖者 | 設計者 | 比例尺 | 尚礫工業有限公司 SHANQ JER INDUSTRIES CO,LTD | 圖稱 TITLE | 宜蘭廚餘廠配置圖 | 圖號 DRAWING NO. | 日期:DATE | 單位:mm |
|---|---|---|---|---|---|---|---|---|
| Chiu | Chou | 1: | | | | 2020SJ-LT LAYOUT-4.0 | 2020.07.15 | |

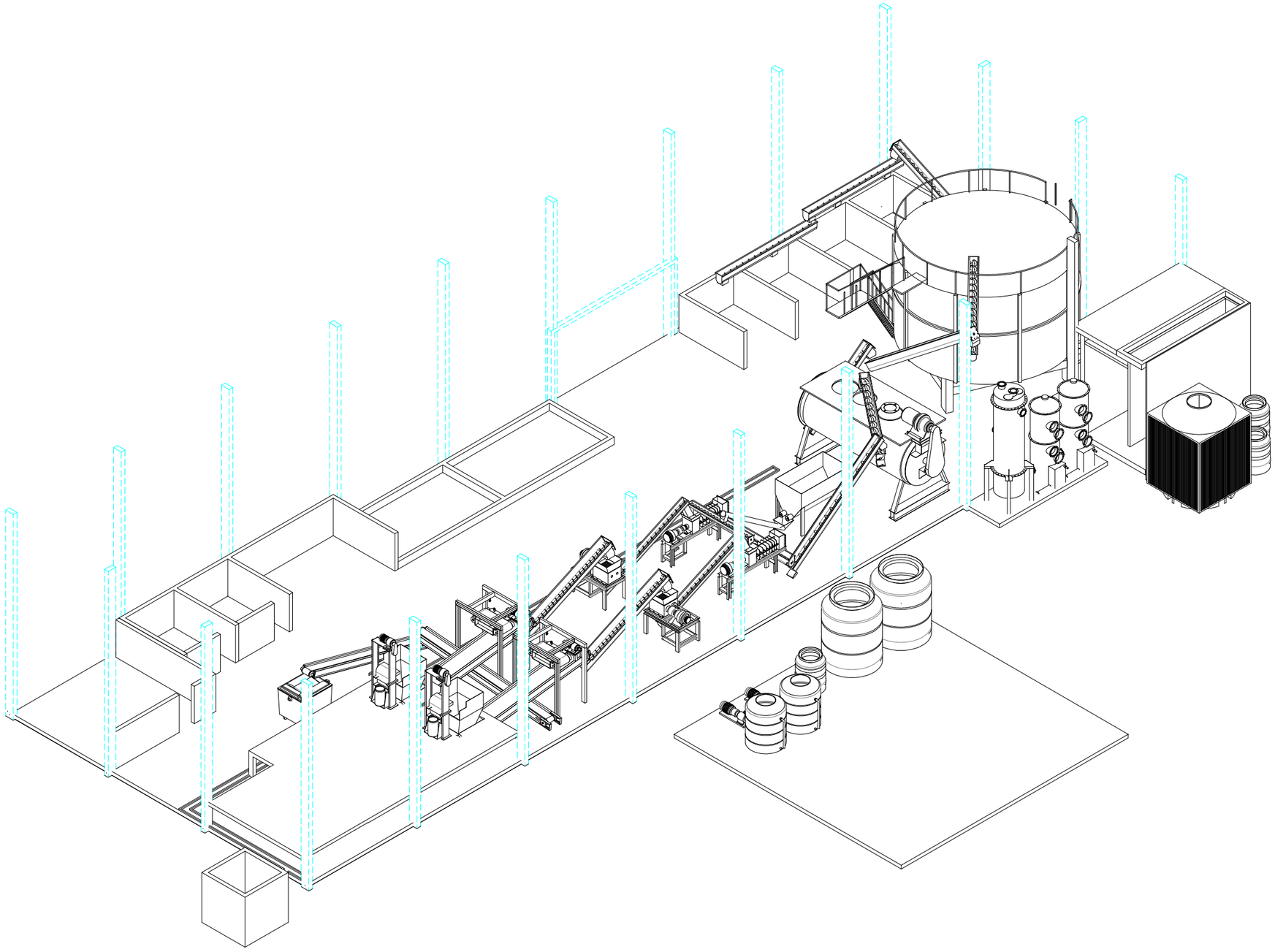

| 序次 | 修改說明 | 日期 | 修改 | 審核 | 核准 |
|---|---|---|---|---|---|
| 1 | | | | | |
| 2 | | | | | |
| 3 | | | | | |
| 4 | | | | | |
| 5 | | | | | |

| | | | | | |
|---|---|---|---|---|---|
| 主辦機關 | 宜蘭縣政府環境保護局 | 承攬廠商 | 尚磔工業有限公司 | 標案名稱 | 108年宜蘭縣有機廢棄物處理機械設備設計、購置及安裝暨試營運維護管理統包案 |
| 審核 | | 日期 | | 繪圖 邱坤昇 | 日期 109.02.22 | 比例 | 圖名 機械設備配置立面圖 |
| 核准 | | | | 核准 周憲政 | 單位 mm | 圖號 第 02 頁 | 版次 |

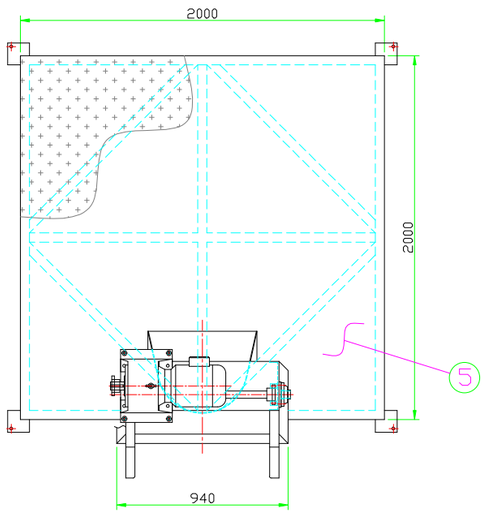


## DESIGN DATA

| | | | |
|---|---|---|---|
| 功　能 | 廚餘桶傾洩 | 煞車馬達功率 | 3HP／4PX1具 |
| 線速度 | 102mm／秒 | 傳動方式 | 鏈條傳動 |
| 減速機 | 東元齒輪式1/30 | 連座軸承 | UCP-208 |
| 主動鏈輪 | RS80X12T | 被動鏈輪 | RS80X36T |
| 拉升鏈輪 | RS80X15T | | |

## MATERIAL LIST

| NO. | DESCRIPTION | Q'TY | MATERIAL | REMARKS |
|---|---|---|---|---|
| 1 | 本　體 | 1 | SUS304 | 5t |
| 2 | 桶　座 | 1 | SUS304 | 4t |
| 3 | 導輪座 | 2 | SS400 | 16t |
| 4 | 軸心 | 1 | S45C | ø40X1015L |
| 5 | 作業平台 | 1 | SS400 | 2吋角鋼/3t花紋鋼板 |

數量：2 組

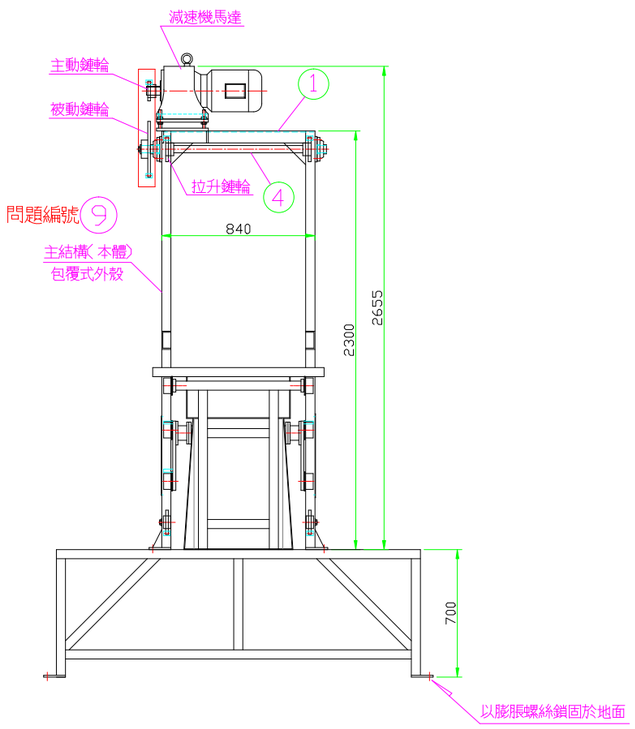


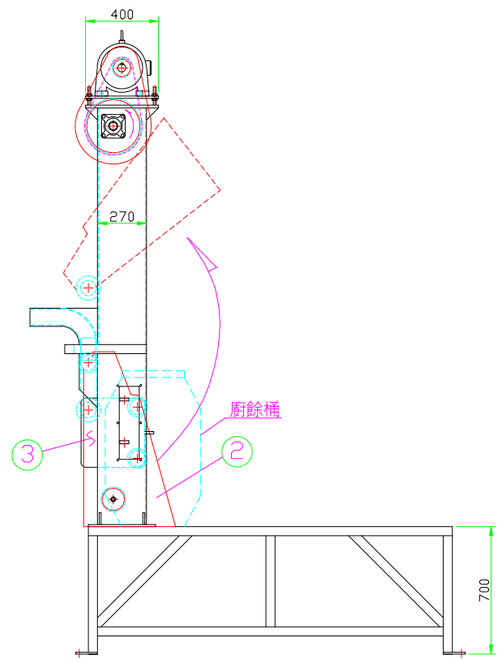


| 序次 | 修改說明 | 日期 | 修改 | 審核 | 核准 |
|---|---|---|---|---|---|
| 1 | | | | | |
| △ | | | | | |
| △ | | | | | |
| △ | | | | | |
| △ | | | | | |

| | | | |
|---|---|---|---|
| 主辦機關 | 宜蘭縣政府環境保護局 | 承攬廠商 | 尚磔工業有限公司 |
| 審核 | | 日期 | |
| 繪圖 | 邱坤昇 | 日期 | 109.02.22 |
| 比例 | | 核准 | 周憲政 |
| 單位 | mm | | |

| | | |
|---|---|---|
| 標案名稱 | 108年宜蘭縣有機廢棄物處理機械設備設計、購置及安裝暨試營運維護管理統包案 | |
| 圖名 | 翻桶機－含作業平台 | |
| 圖號 | 第 03頁 | 版次 |

## DESIGN DATA

| | | | |
|---|---|---|---|
| 功　能 | 廚餘輸送 | 馬達功率 | 1HPX1具 |
| 輸送量 | 5噸/小時 | 減速機規格 | 齒輪式,減速比1/60 |
| 自潤軸承(前) | SPF-6060 | 軸封規格 | 1/2″石墨迫緊軸封 |
| 止推軸承組 共2組 | 2212X1只/每組<br>30212X1只/每組 | 鍵條規格 | RS80 |

## NOZZLE LIST

| NO. | DESCRIPTION | QTY | SIZE | MATARIAL |
|---|---|---|---|---|
| N1 | 廚餘入口 | 1 | 1200X1100 | SUS304X4t |
| N2 | 廚餘出料口 | 1 | 截面積≈0.28平方米 | |
| N3 | 出水口 | 1 | ø3B | SUS304X1.5t |

## MATERIAL LIST

| NO. | DESCRIPTION | QTY | MATERIAL | REMARKS |
|---|---|---|---|---|
| 1 | 槽形機殼 | 1 | SUS304 | U12″,4t |
| 2 | 軸心 | 1 | SUS304 | 4″,SCH80 |
| 3 | 葉片 | 1 | SUS304 | 5t |
| 4 | 防護罩 | 1 | SUS304 | 1.5t |
| 5 | 水　盤 | 1 | SUS304 | 1.5t |
| 6 | 腳　架 | 1 | SS400 | 4″槽鋼 |
| 7 | 料　槽 | 1 | SUS304 | 3t |

數量：2 台

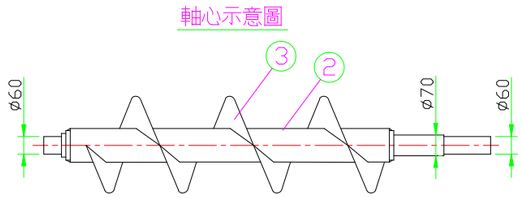


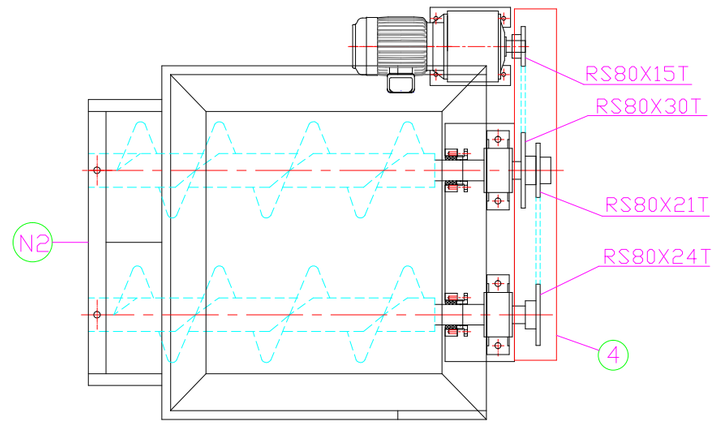


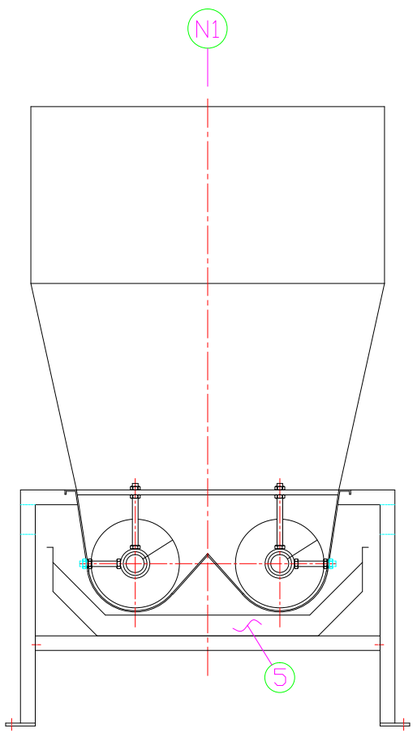


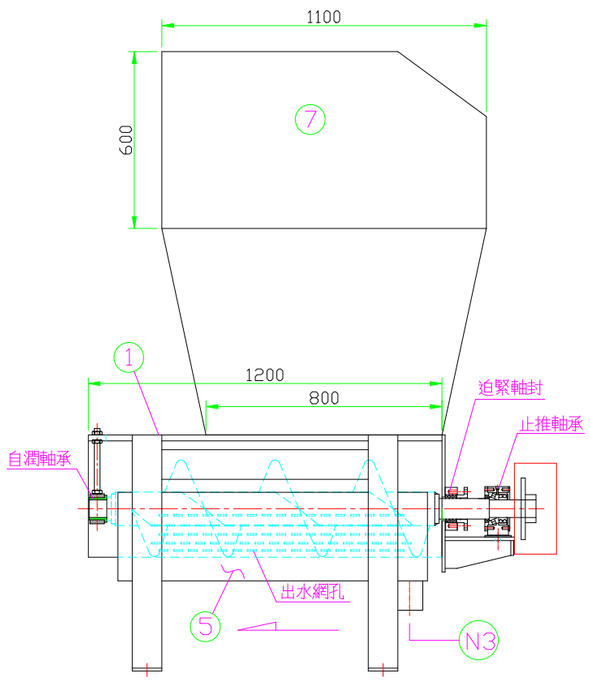


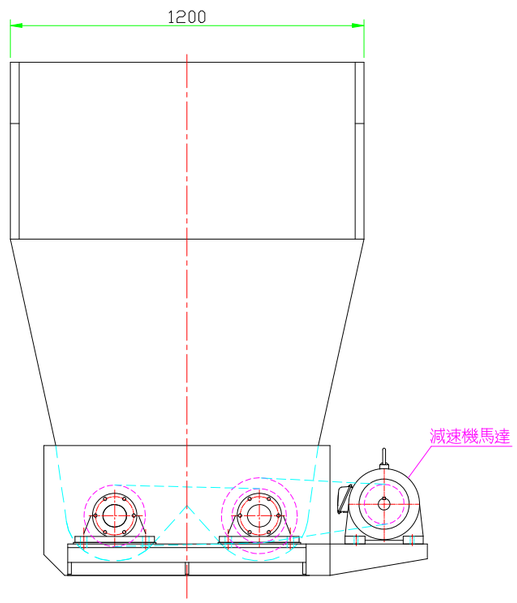


| 序次 | 修改說明 | 日期 | 修改 | 審核 | 核准 |
|---|---|---|---|---|---|
| 1 | | | | | |
| | | | | | |
| | | | | | |
| | | | | | |
| | | | | | |

| | | | |
|---|---|---|---|
| 主辦機關 | 宜蘭縣政府環境保護局 | | |
| 審核 | | 日期 | |
| 核准 | | | |
| 承攬廠商 | 尚磔工業有限公司 | | |
| 繪圖 | 邱坤昇 | 日期 109.02.22 | 比例 |
| 核准 | 周憲政 | | 單位 mm |
| 標案名稱 | 108年宜蘭縣有機廢棄物處理機械設備設計、購置及安裝暨試營運維護管理統包案 | | |
| 圖名 | 濾水螺運機－1立方米 | | |
| 圖號 | 第 04頁 | | 版次 |

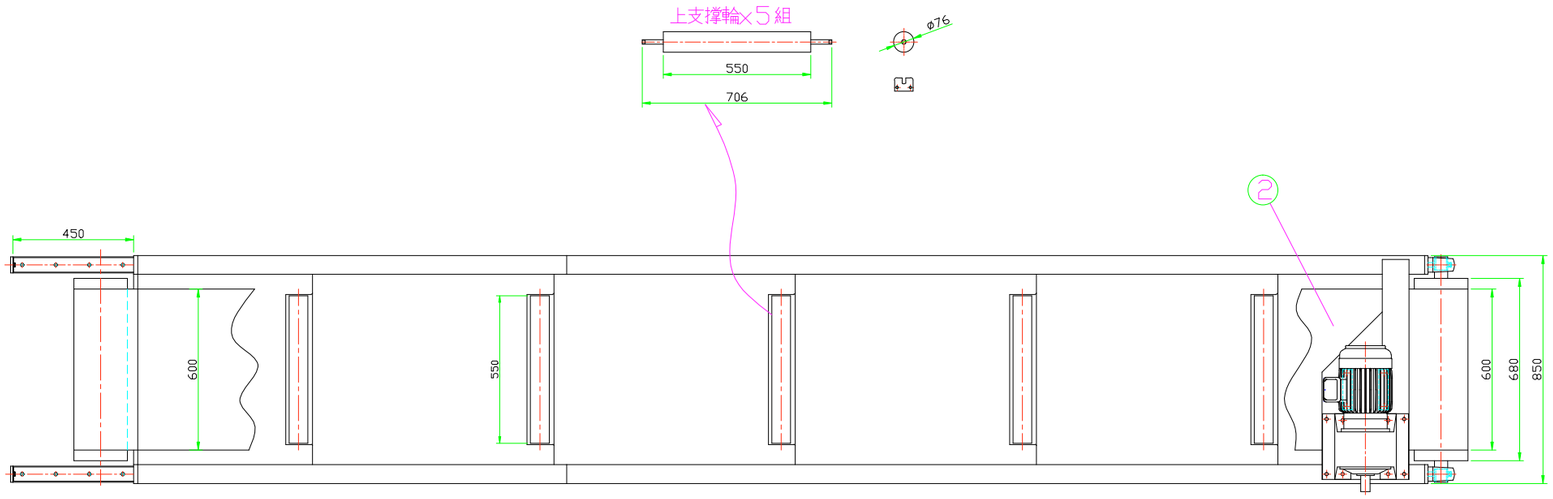


## DESIGN DATA

| | |
|---|---|
| 功　能 | 廚餘輸送 |
| 輸送量 | 5噸／小時 |
| 皮帶寬度 | 600mm |
| 馬達功率 | 2HPX1具 |
| 減速機規格 | 齒輪式,減速比:1/60 |
| 皮帶輪直徑 | φ200mm |
| 皮帶輪軸承(前) | UCP-208 |
| 皮帶輪軸承(後) | UCT-208 |
| 上支撐輪組 | φ76X550L |
| 下支撐輪軸承 | UCFL-204 |

## MATERIAL LIST

| NO. | DESCRIPTION | QTY | MATERIAL |
|---|---|---|---|
| 1 | 機身 | 1 | SUS304X3t |
| 2 | 皮帶 | 1 | PVCX3t/2層 |
| 3 | 水盤 | 1 | SUS304X1.5t |
| 4 | 側擋板 | 1 | SUS304X1.5t |

數量：2 台

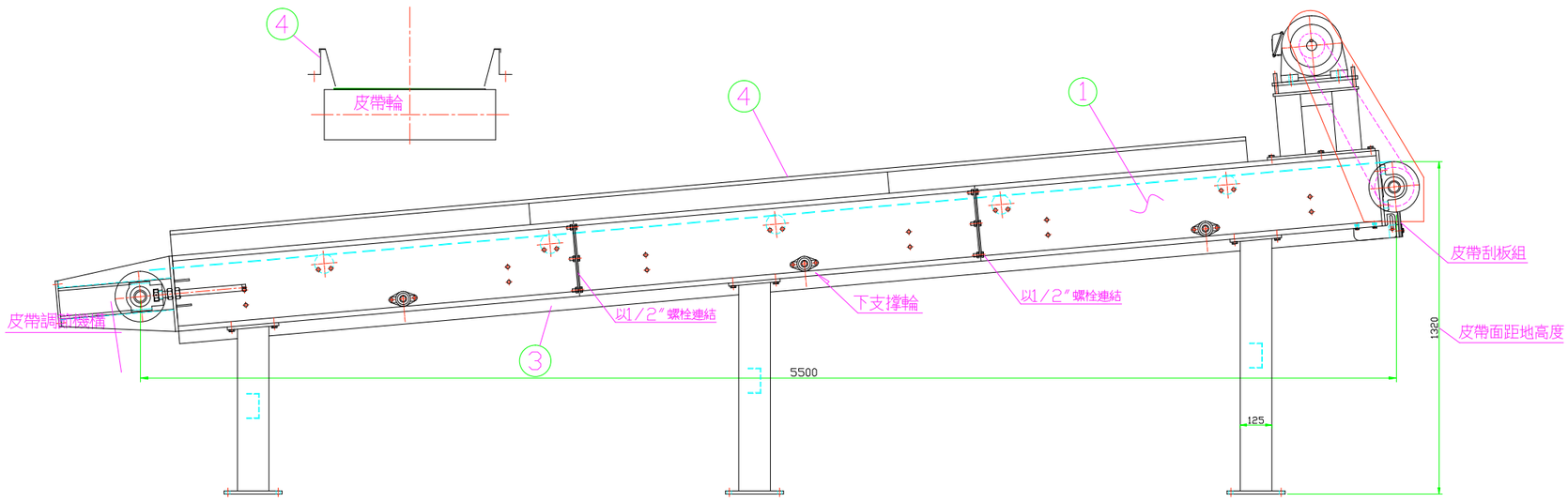


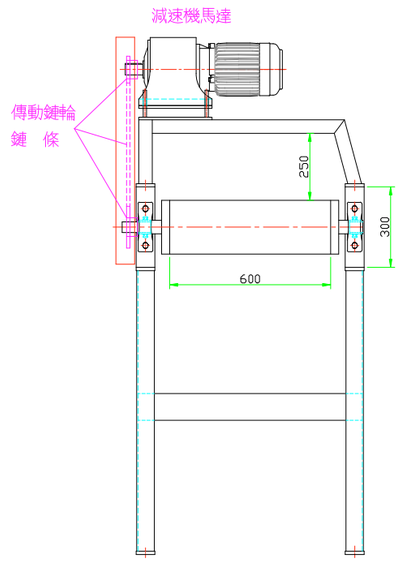


| 序次 | 修改說明 | 日期 | 修改 | 審核 | 核准 |
|---|---|---|---|---|---|
| 1 | | | | | |
| △ | | | | | |
| △ | | | | | |
| △ | | | | | |
| △ | | | | | |

| | | | |
|---|---|---|---|
| 主辦機關 | 宜蘭縣政府環境保護局 | 承攬廠商 | 尚磔工業有限公司 |
| 審核 | | 日期 | |
| 核准 | | | |
| 繪圖 | 邱坤昇 | 日期 | 109.02.22 |
| 核准 | 周憲政 | 比例 | |
| 單位 | mm | | |

標案名稱：108年宜蘭縣有機廢棄物處理機械設備設計、購置及安裝暨試營運維護管理統包案

圖名：撿拾平台輸送帶

圖號：第 05 頁　版次：

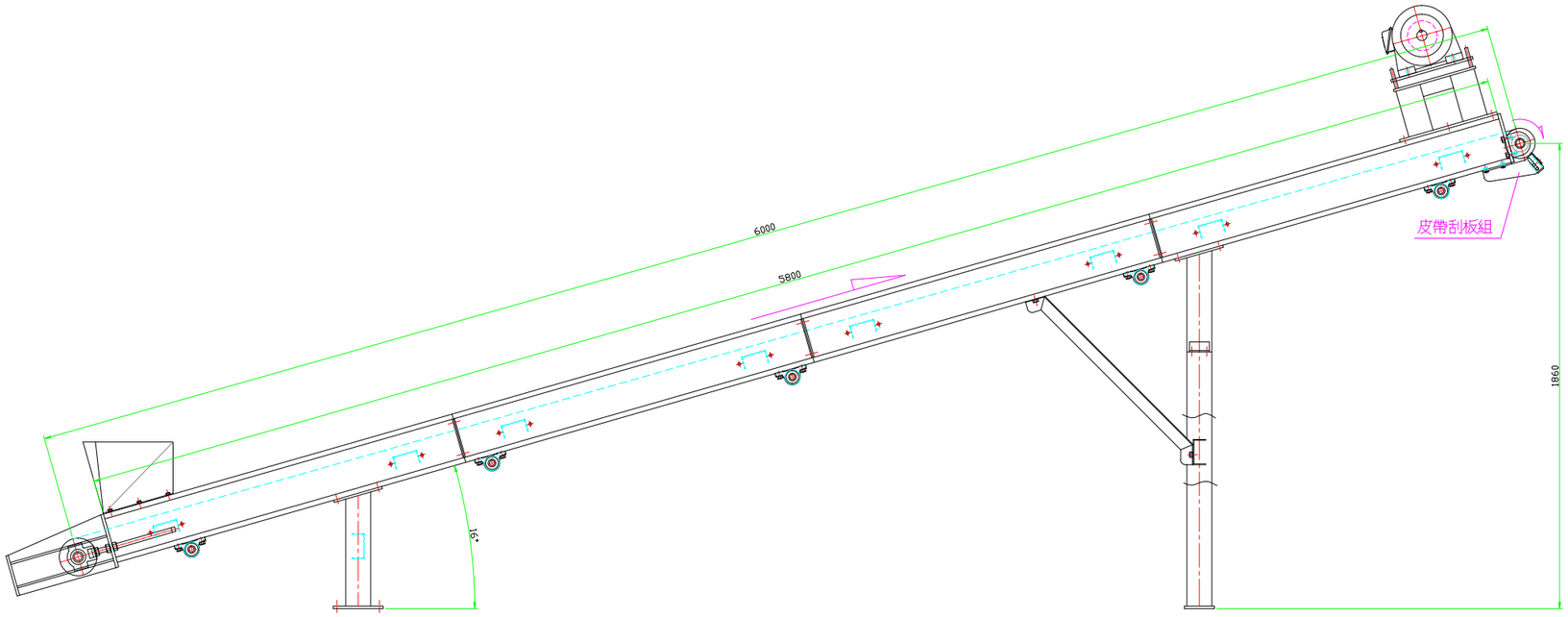


## DESIGN DATA

| | |
|---|---|
| 功　能 | 廚餘輸送 |
| 輸送量 | 2噸/小時 |
| 皮帶寬度 | 300mm |
| 馬達功率 | 0.5HPX1具 |
| 減速機規格 | 齒輪式,減速比1/60 |
| 皮帶輪直徑 | ø120mm |
| 皮帶輪軸承(前) | UCPA-206 |
| 皮帶輪軸承(後) | UCT-206 |
| 下支撐輪軸承 | UCP-204 |
| | |

## MATERIAL LIST

| NO. | DESCRIPTION | Q'TY | MATERIAL |
|---|---|---|---|
| 1 | 機　身 | 1 | SUS304X3t |
| 2 | 皮　帶 | 1 | PVC |

數量：2 台

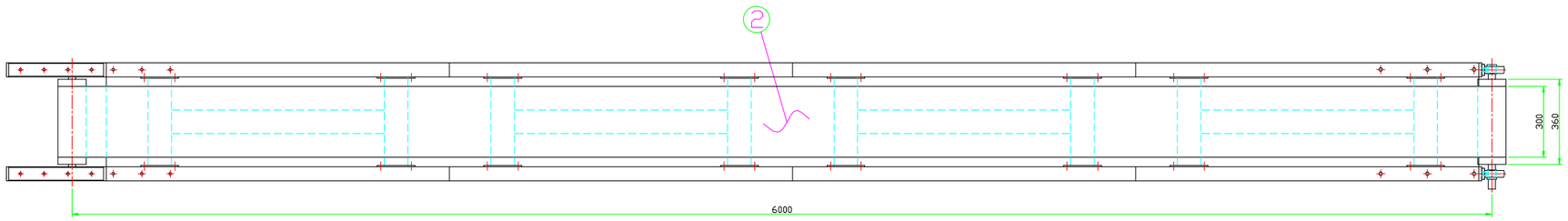


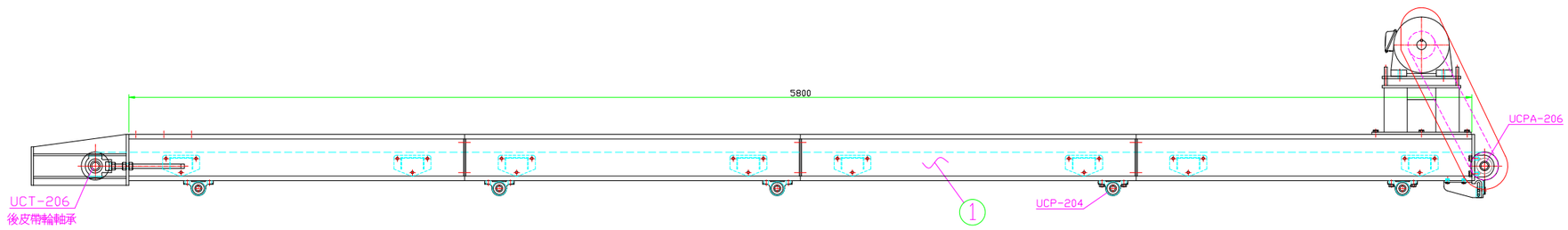


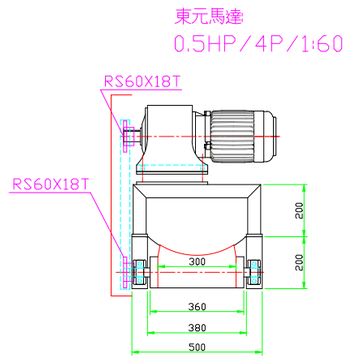


| 序 次 | 修 改 說 明 | 日 期 | 修 改 | 審 核 | 核 准 |
|---|---|---|---|---|---|
| 1 | | | | | |
| 2 | | | | | |
| 3 | | | | | |
| 4 | | | | | |
| 5 | | | | | |

| | | | | | |
|---|---|---|---|---|---|
| 主辦機關 | 宜蘭縣政府環境保護局 | 承攬廠商 | 尚磔工業有限公司 | 標案名稱 | 108年宜蘭縣有機廢棄物處理機械設備設計、購置及安裝暨試營運維護管理統包案 |
| 審核 | | 日期 | | 繪圖 邱坤昇 | 日期 109.02.22 | 比例 | 圖名 300W一篩除物輸送帶 |
| 核准 | | | | 核准 周憲政 | | 單位 mm | 圖號 第 06 頁 | 版次 |

# DESIGN DATA

| | |
|---|---|
| 功　能 | 排除鐵金屬 |
| 最大磁力 | 3000高斯 |
| 皮帶速度 | 50m/min |
| 皮帶寬度 | 500mm |
| 皮帶輪軸承 | UCP-210 |
| 馬達功率 | 2HPX1具 |
| 減速機規格 | 渦輪式, 減速比:1/40 |
| 皮帶輪直徑 | ø265mm |

# MATERIAL LIST

| NO. | DESCRIPTION | Q'TY | MATERIAL |
|---|---|---|---|
| 1 | 機　身 | 1 | SS400 |
| 2 | 皮　帶 | 1 | 橡膠 |
| 3 | 減速機 | 1 | 鋁合金 |

數量：2 台

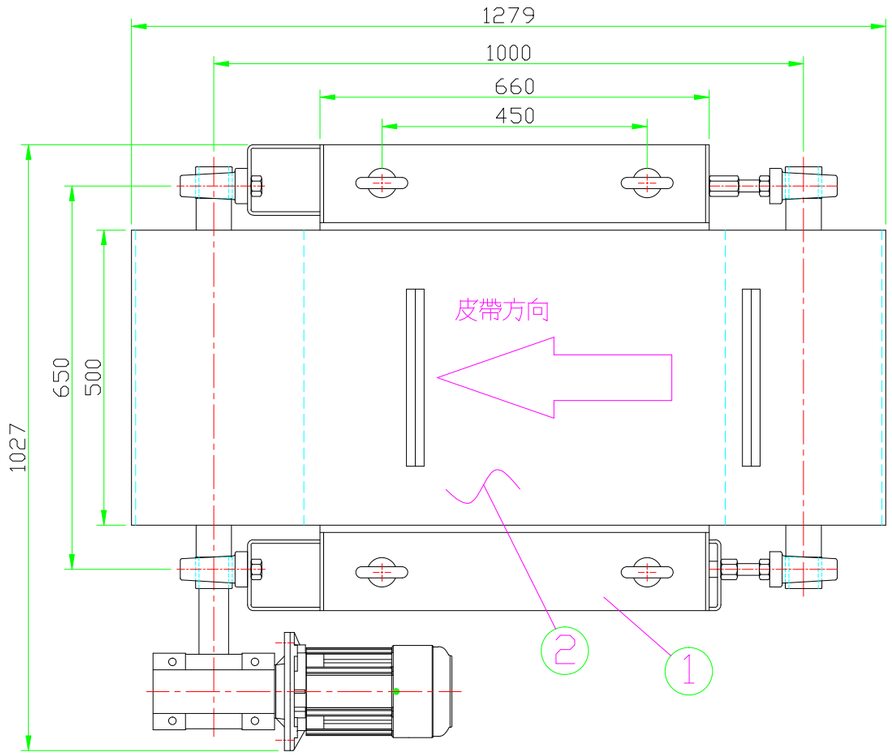


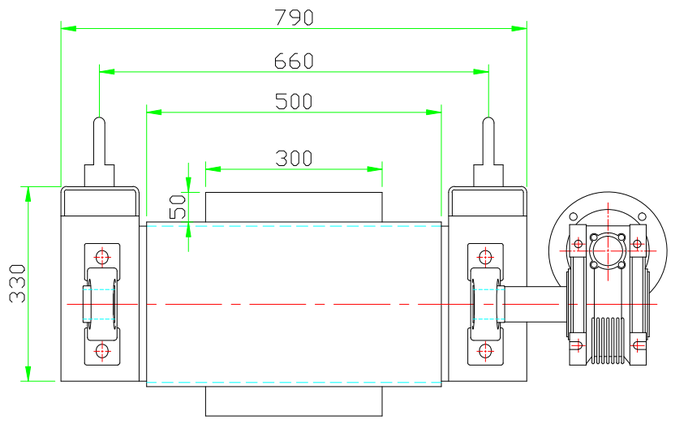


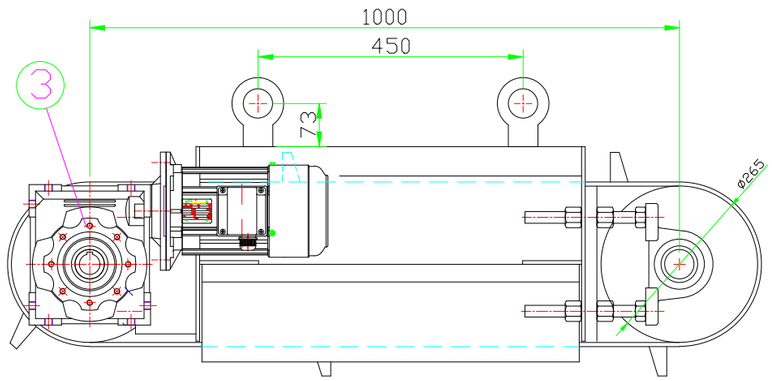


| 序次 | 修改說明 | 日期 | 修改 | 審核 | 核准 |
|---|---|---|---|---|---|
| △ | | | | | |
| △ | | | | | |
| △ | | | | | |
| △ | | | | | |
| △ | | | | | |

| | | | |
|---|---|---|---|
| 主辦機關 | 宜蘭縣政府環境保護局 | 承攬廠商 | 尚磔工業有限公司 |
| 審核 | | 日期 | |
| 繪圖 | 邱坤昇 | 日期 | 109.02.22 |
| 比例 | | 核准 | 周憲政 |
| 單位 | mm | | |

標案名稱：108年宜蘭縣有機廢棄物處理機械設備設計、購置及安裝暨試營運維護管理統包案

圖名：600型－磁選機

圖號：

第 07 頁

版次：

## DESIGN DATA

| | | | |
|---|---|---|---|
| 功　能 | 廚餘輸送 | 馬達功率 | 3HPX1具 |
| 輸送量 | 5噸/ 小時 | 減速機規格 | 齒輪式, 減速比:1/10 |
| 連座軸承(前) | UCP-212 | 鏈輪規格 | RS80X15T,RS80X30T |
| 止推軸承組 | 2212X1只<br>30212X1只 | 軸封規格 | 1/2″石墨迫緊軸封 |

## NOZZLE LIST

| NO. | DESCRIPTION | QTY | SIZE | MATARIAL |
|---|---|---|---|---|
| N1 | 廚餘入口 | 1 | 500X500 | SUS304X4t |
| N2 | 廚餘出料口 | 1 | 400X320 | SUS304X4t |
| | | | | |

## MATERIAL LIST

| NO. | DESCRIPTION | QTY | MATERIAL | REMARKS |
|---|---|---|---|---|
| 1 | 機　殼 | 1 | SUS304 | U12″,4t |
| 2 | 軸　心 | 1 | SS400 | 4″,SCH80 |
| 3 | 葉　片 | 1 | SUS304 | 5t |
| 4 | 蓋　板 | 1 | SUS304 | 1.2t |

數量：2 台

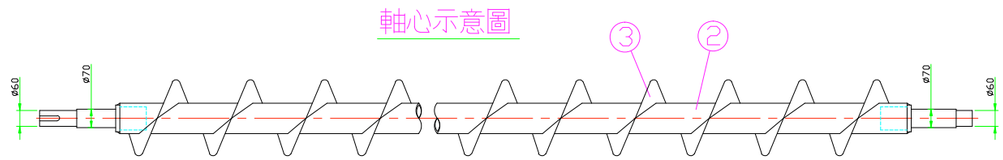


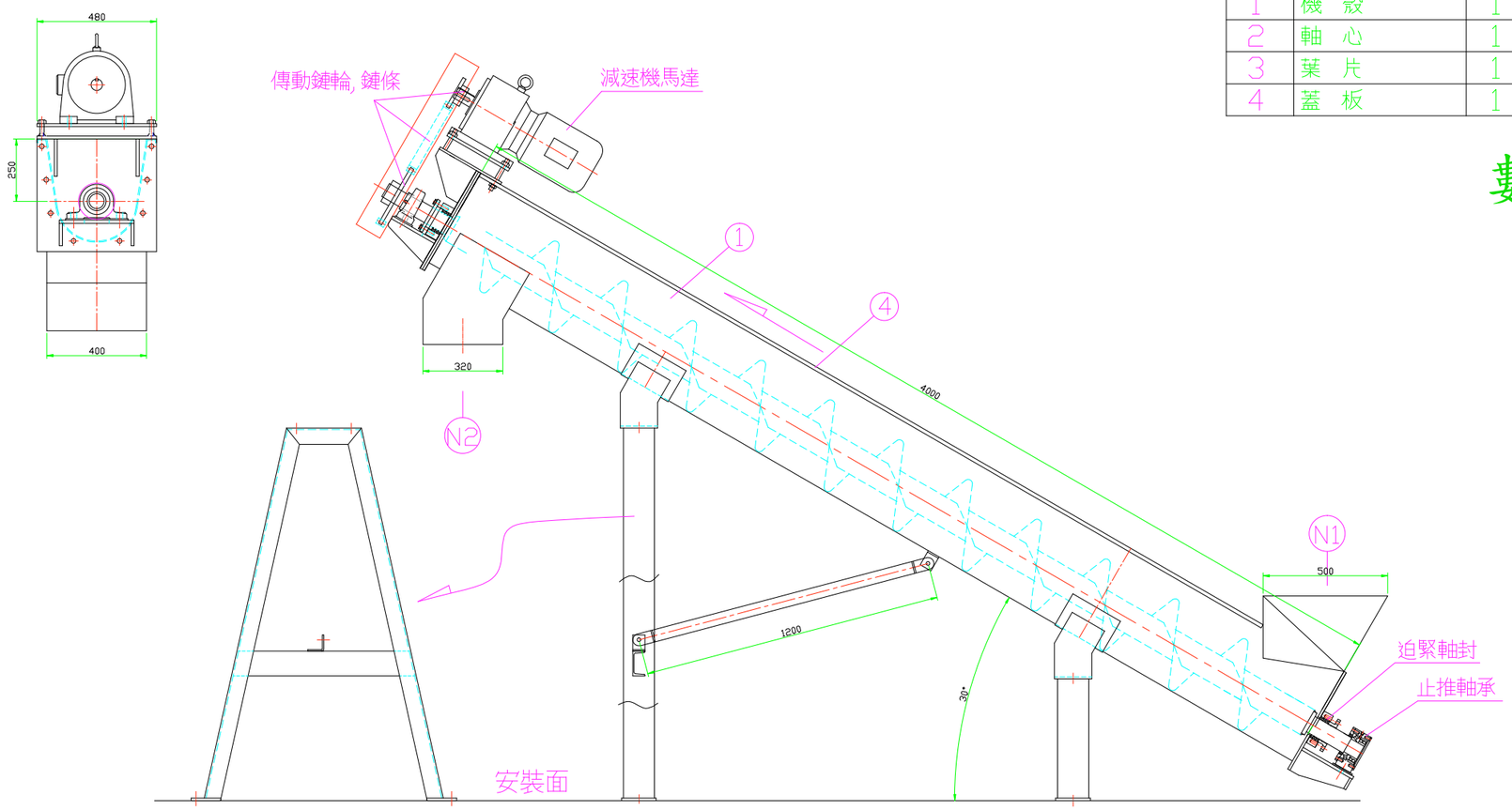


| 序次 | 修改說明 | 日期 | 修改 | 審核 | 核准 |
|---|---|---|---|---|---|
| 1 | | | | | |
| △ | | | | | |
| △ | | | | | |
| △ | | | | | |
| △ | | | | | |

| | | | |
|---|---|---|---|
| 主辦機關 | 宜蘭縣政府環境保護局 | 承攬廠商 | 尚碟工業有限公司 |
| 審核 | | 日期 | |
| 繪圖 | 邱坤昇 | 日期 | 109.02.22 |
| 比例 | | 核准 | 周憲政 |
| 單位 | mm | | |

標案名稱：108年宜蘭縣有機廢棄物處理機械設備設計、購置及安裝暨試營運維護管理統包案

圖名：U-12吋螺運機

圖號：　　第 08 頁　　版次：

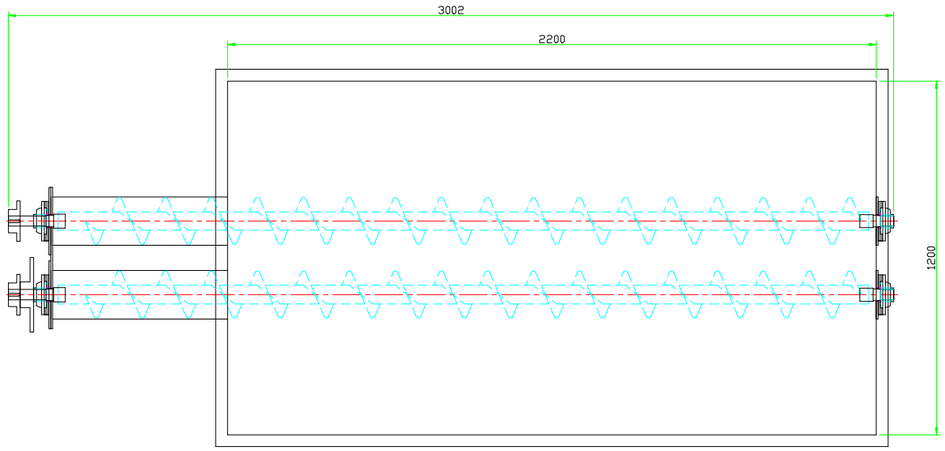


## DESIGN DATA

| | | | |
|---|---|---|---|
| 功 能 | 副資材儲存/輸出 | 馬達功率 | 2HP/4P |
| 設計容量 | 2.5立方米 | 減速機規格 | 齒輪式:1/60 |
| 前/後軸承 | UCFC-207 | 軸 封 | TC40X50X7 |
| 傳動鏈輪 | RS60X14T-RS60X40T / RS60X21T-RS60X21T | | |

## NOZZLE LIST

| NO. | DESCRIPTION | QTY | SIZE | FLANG RATING |
|---|---|---|---|---|
| N1 | 入料口 | 1 | 2200X1200 | |
| N2 | 出料口 | 2 | 215X200 | |
| | | | | |

## MATERIAL LIST

| NO. | DESCRIPTION | QTY | MATERIAL | REMARKS |
|---|---|---|---|---|
| 1 | 桶 身 | 1 | SS400 | 3t |
| 2 | 支撐座 | 1 | SS400 | 5吋/4吋槽鋼 |
| 3 | 軸 心 | 2 | SS400 | ø1.5吋/Sch80 |
| 4 | 螺旋葉片 | 2 | SS400 | 3t |

數量 ： 1台

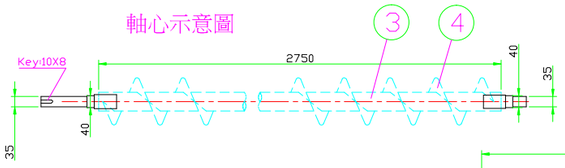


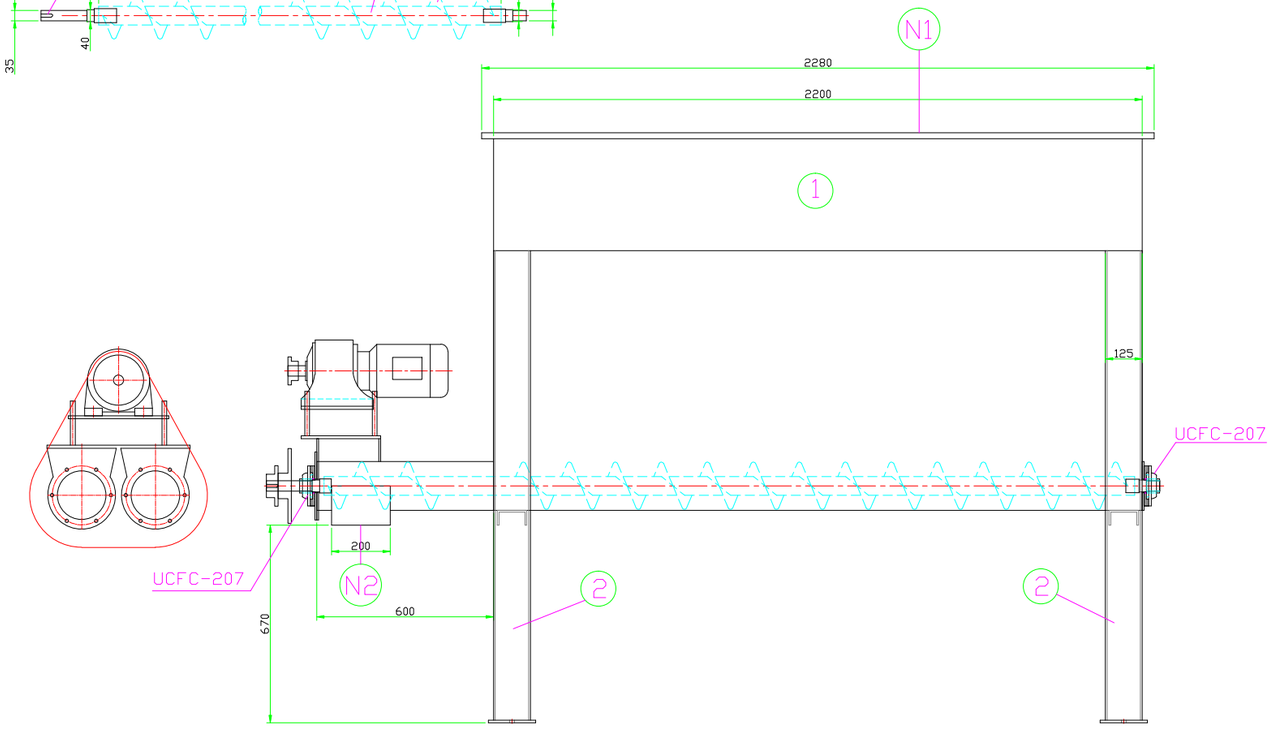


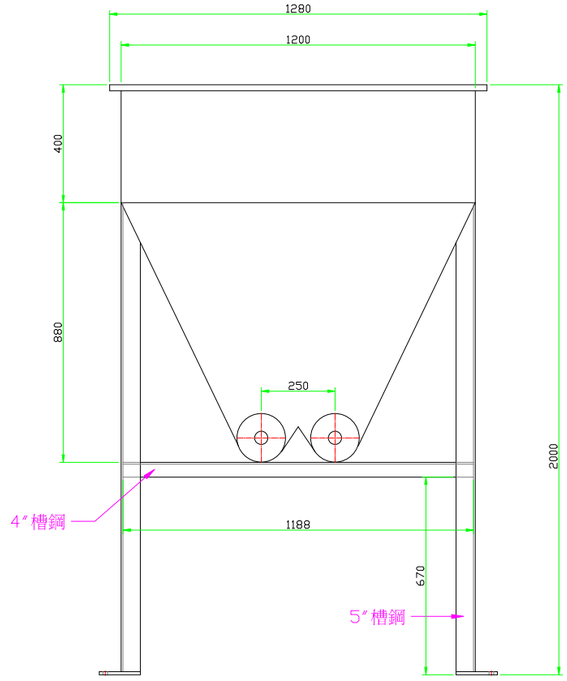


| 序 次 | 修 改 說 明 | 日 期 | 修 改 | 審 核 | 核 准 |
|---|---|---|---|---|---|
| 1 | | | | | |
| 2 | | | | | |
| 3 | | | | | |
| 4 | | | | | |
| 5 | | | | | |

| | | | |
|---|---|---|---|
| 主辦機關 | 宜蘭縣政府環境保護局 | | |
| 審核 | | 日期 | |
| 核准 | | | |
| 承攬廠商 | 尚磔工業有限公司 | | |
| 繪圖 | 邱坤昇 | 日期 109.02.22 | 比例 |
| 核准 | 周憲政 | | 單位 mm |
| 標案名稱 | 108年宜蘭縣有機廢棄物處理機械設備設計、購置及安裝暨試營運維護管理統包案 | | |
| 圖名 | 副資材暫存槽 | | |
| 圖號 | 第 09 頁 | | 版次 |

## DESIGN DATA

| | | | |
|---|---|---|---|
| 功 能 | 廚餘破碎 | 馬達功率 | 20HP/4PX1具 |
| 處理量 | 5噸/小時 | 減速機 | THH620/1:59 |
| 主動皮帶輪 | φ200/5B | 傳動方式 | 皮帶傳動 |
| 被動皮帶輪 | φ200/5B | 被動齒輪 | M6X45T |
| 聯軸器 | #12018 | | |
| 主動齒輪 | M6X37T | | |

## NOZZLE LIST

| NO. | DESCRIPTION | QTY | SIZE | REMARKS |
|---|---|---|---|---|
| N1 | 進料口 | 1 | 700X650 | SUS304X6t |
| N2 | 出料口 | 1 | 520X450 | SUS304X6t |
| | | | | |

## MATERIAL LIST

| NO. | DESCRIPTION | QTY | MATERIAL | REMARKS |
|---|---|---|---|---|
| 1 | 本 體 | 1 | SS400 | 19t |
| 2 | 腳架 | 1 | SS400 | 5吋槽鋼 |
| 3 | 主軸心 | 2 | SS400 | φ95X1110L |
| 4 | 4爪細碎刀 | 30 | SS400 | 20t |
| 5 | 固定刀 | 30 | SS400 | 20t |

# 數量：2 台

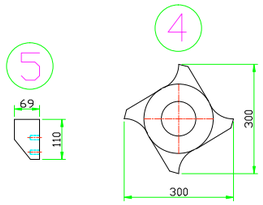


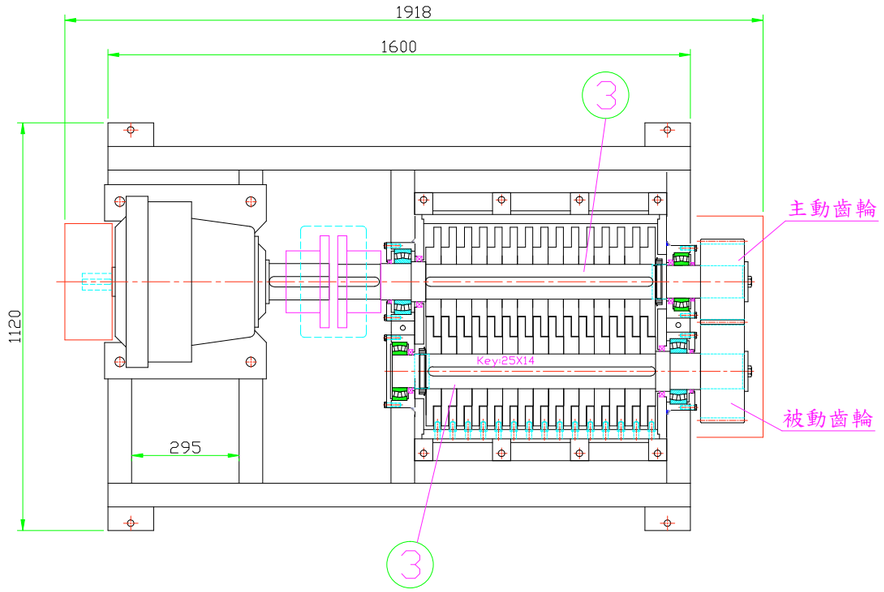


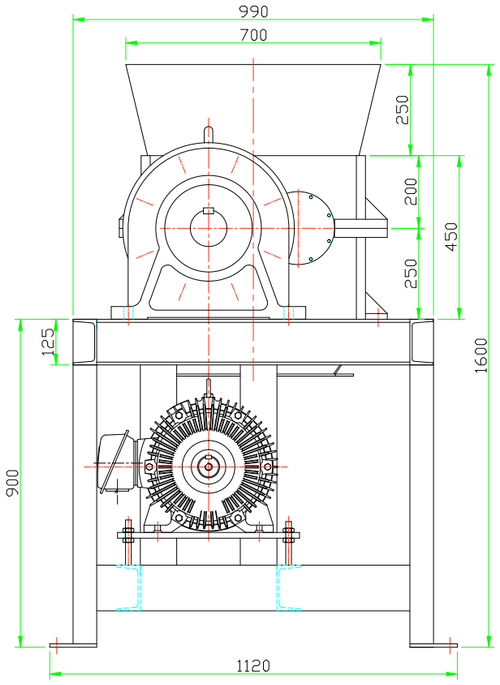


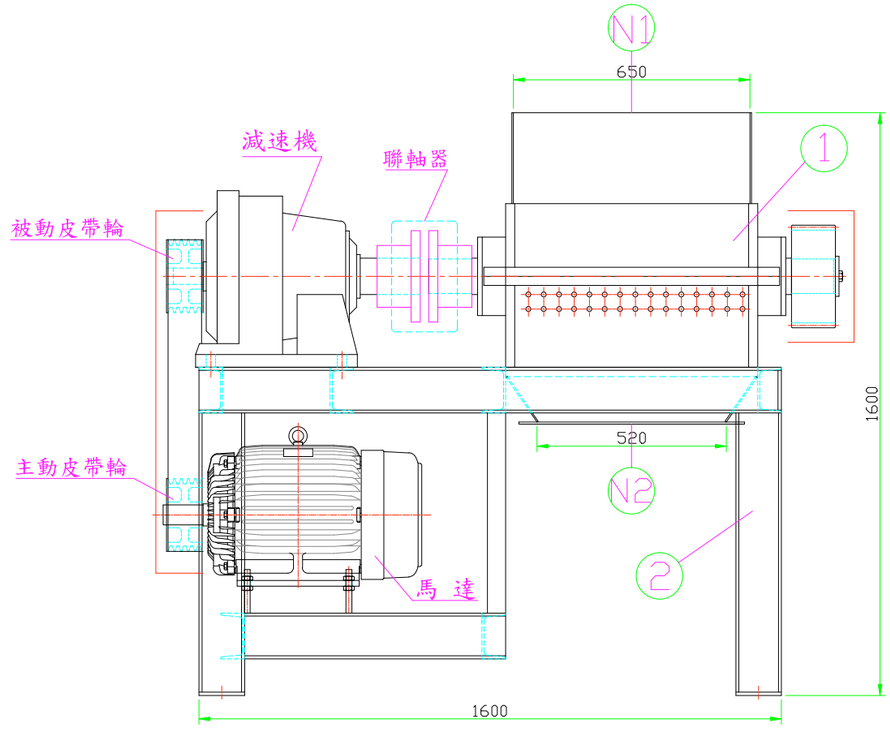


| 序 次 | 修 改 說 明 | 日 期 | 修 改 | 審 核 | 核 准 |
|---|---|---|---|---|---|
| △1 | | | | | |
| △ | | | | | |
| △ | | | | | |
| △ | | | | | |
| △ | | | | | |

| | | | |
|---|---|---|---|
| 主辦機關 宜蘭縣政府環境保護局 | | | |
| 審核 | | 日期 | |
| 核准 | | | |

| | | |
|---|---|---|
| 承攬廠商 尚磔工業有限公司 | | |
| 繪圖 邱坤昇 | 日期 109.02.22 | 比例 |
| 核准 周憲政 | | 單位 mm |

| | | |
|---|---|---|
| 標案名稱 108年宜蘭縣有機廢棄物處理機械設備設計、購置及安裝暨試營運維護管理統包案 | | |
| 圖名 300型－雙軸細碎機 | | |
| 圖號 | 第 10 頁 | 版次 |

## DESIGN DATA

| | | | |
|---|---|---|---|
| 功　能 | 廚餘輸送 | 馬達功率 | 2HPX1具 |
| 輸送量 | 5噸/小時 | 減速機規格 | 齒輪式, 減速比1/10 |
| 連座軸承(前) | UCP-208 | 軸封規格 | 3/8"石墨迫緊軸封 |
| 止推軸承組 | 2208X1只<br>30208X1只 | 鏈輪規格 | RS60X15T<br>RS60X30T |

## NOZZLE LIST

| NO. | DESCRIPTION | QTY | SIZE | MATARIAL |
|---|---|---|---|---|
| N1 | 廚餘入口 | 1 | 520X450 | SUS304X3t |
| N2 | 廚餘出料口 | 1 | 250X230 | SUS304X3t |
| | | | | |

## MATERIAL LIST

| NO. | DESCRIPTION | QTY | MATERIAL | REMARKS |
|---|---|---|---|---|
| 1 | 機　殼 | 1 | SUS304 | ø8",4t |
| 2 | 軸　心 | 1 | SS400 | ø2.5",SCH80 |
| 3 | 葉　片 | 1 | SUS304 | 4t |
| 4 | 支撐座 | 1 | SS400 | 4吋槽鋼 |

數量：2 台

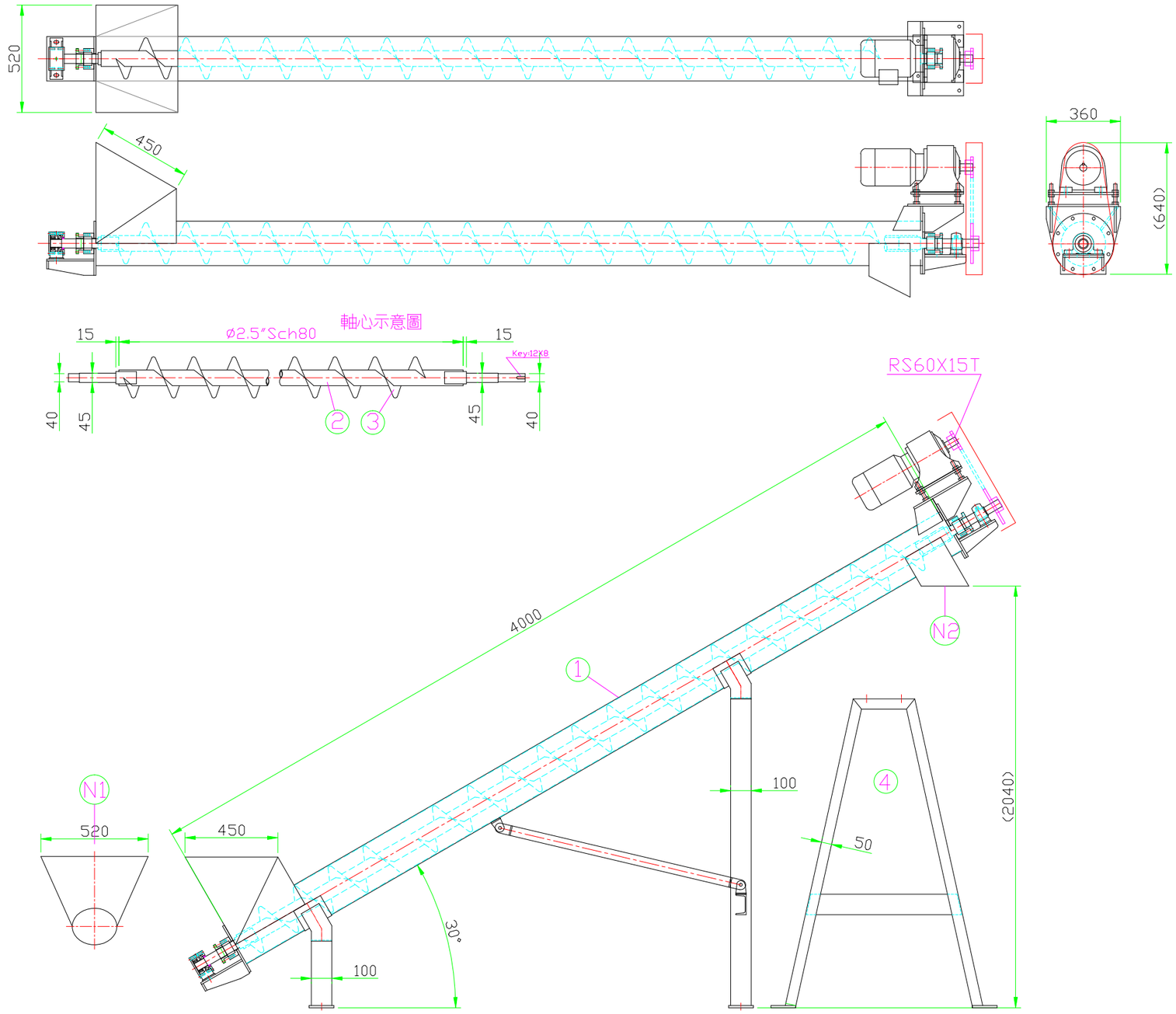


| 序次 | 修改說明 | 日期 | 修改 | 審核 | 核准 |
|---|---|---|---|---|---|
| 1 | | | | | |
| 2 | | | | | |
| 3 | | | | | |
| 4 | | | | | |
| 5 | | | | | |

| | | | |
|---|---|---|---|
| 主辦機關 | 宜蘭縣政府環境保護局 | 承攬廠商 | 尚磔工業有限公司 |
| 審核 | | 日期 | |
| 繪圖 | 邱坤昇 | 日期 | 109.02.22 |
| 比例 | | 核准 | 周憲政 |
| 單位 | mm | | |

標案名稱：108年宜蘭縣有機廢棄物處理機械設備設計、購置及安裝暨試營運維護管理統包案

圖名：0－8吋螺運機

圖號：第 11 頁　版次：

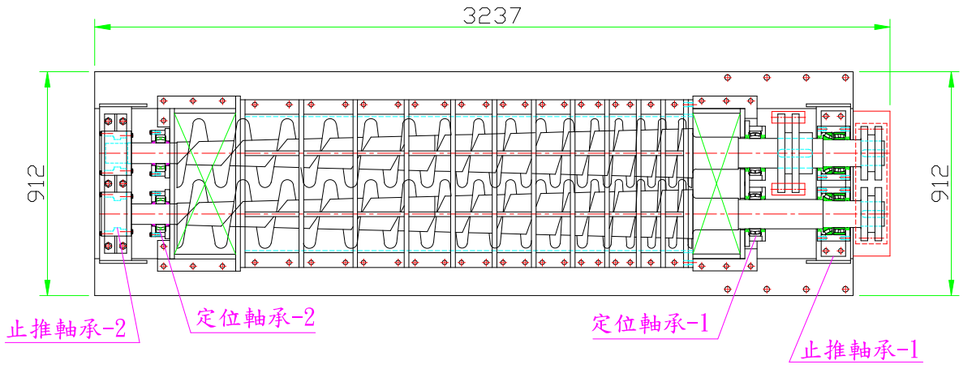


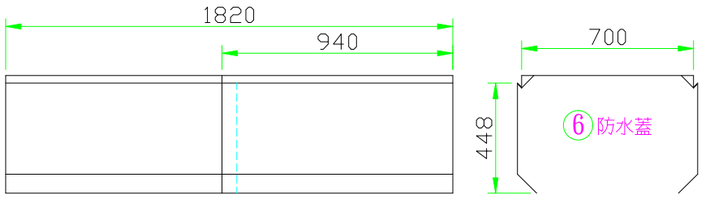


## DESIGN DATA

| | | | |
|---|---|---|---|
| 功 能 | 廚餘脫水 | 馬達功率 | 20HP/6PX1具 |
| 處理量 | 5噸/小時 | 減速機 | THH619/1:43 |
| 皮帶輪 | 3B | 傳動方式 | 皮帶-鏈條傳動 |
| 主傳動鏈輪 | RS160雙排 | 定位軸承-1 | φ120 |
| 次傳動鏈輪 | RS160雙排 | 定位軸承-2 | φ85 |
| 止推軸承-1 | φ110 | 止推軸承-2 | φ80 |

## NOZZLE LIST

| NO. | DESCRIPTION | Q'TY | SIZE | REMARKS |
|---|---|---|---|---|
| N1 | 進料口 | 1 | 570X250 | |
| N2 | 出料口 | 1 | 570X190 | |
| N3 | 排水口 | 1 | φ3" | |

## MATERIAL LIST

| NO. | DESCRIPTION | Q'TY | MATERIAL | REMARKS |
|---|---|---|---|---|
| 1 | 本 體 | 1 | SS400 | 19t |
| 2 | 腳架 | 1 | SS400 | H200X150 |
| 3 | 主軸心 | 2 | SCM400 | φ280X3170L |
| 4 | 網框 | 2 | SS400 | 9t |
| 5 | 濾網 | 2 | SUS304 | 3t |
| 6 | 防水蓋 | 1 | SUS304 | 1.5t |

數量 ： 2 台

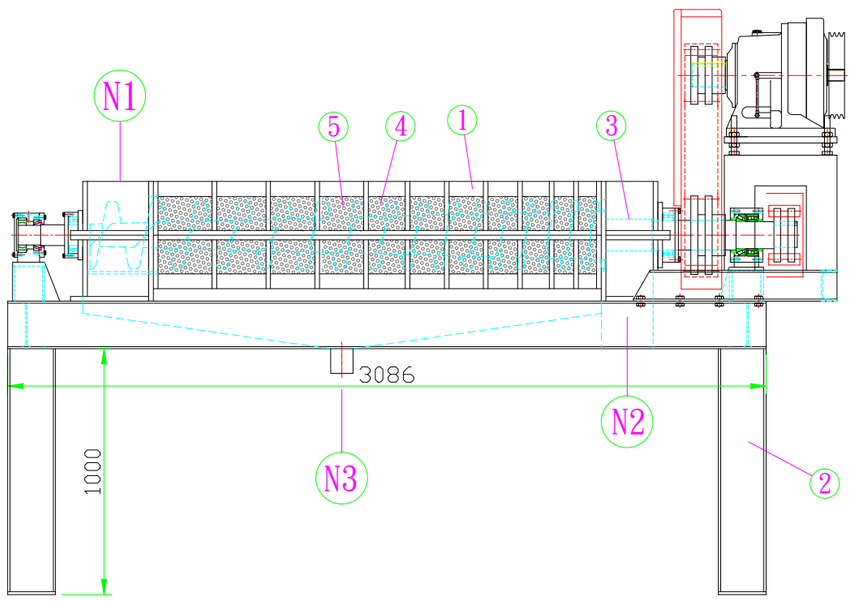


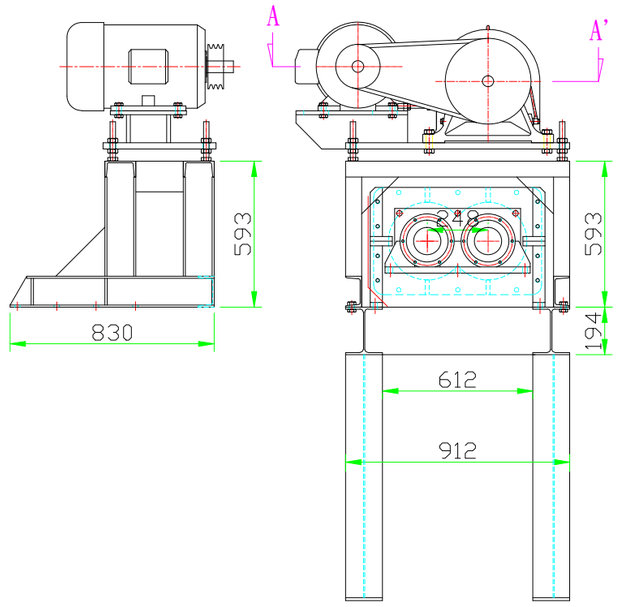


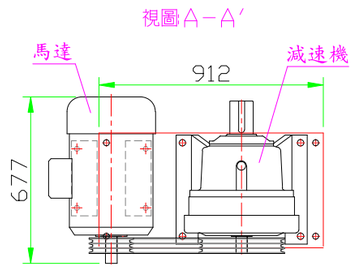


| 序 次 | 修 改 說 明 | 日 期 | 修 改 | 審 核 | 核 准 |
|---|---|---|---|---|---|
| 1 | | | | | |
| △ | | | | | |
| △ | | | | | |
| △ | | | | | |
| △ | | | | | |

| | | | |
|---|---|---|---|
| 主辦機關 | 宜蘭縣政府環境保護局 | 承攬廠商 | 尚磔工業有限公司 |
| 審核 | | 日期 | |
| 繪圖 | 邱坤昇 | 日期 | 109.02.22 |
| 比例 | | 核准 | 周憲政 |
| 單位 | mm | | |

| | | |
|---|---|---|
| 標案名稱 | 108年宜蘭縣有機廢棄物處理機械設備設計、購置及安裝暨試營運維護管理統包案 | |
| 圖名 | 280型－固液分離機 | |
| 圖號 | 第 12 頁 | 版次 |

## DESIGN DATA

| | | | |
|---|---|---|---|
| 功　能 | 廚餘輸送 | 馬達功率 | 2HPX1具 |
| 輸送量 | 8噸/小時 | 減速機規格 | 齒輪式,減速比1/10 |
| 自潤軸承(前) | SPF-5050 | 軸封規格 | 3/8″石墨迫緊軸封 |
| 止推軸承組 | 2210X1只/每組<br>30210X1只/每組 | 傳動鏈輪 | 主動RS60X15T<br>被動RS60X30T |

## NOZZLE LIST

| NO. | DESCRIPTION | QTY | SIZE | MATARIAL |
|---|---|---|---|---|
| N1 | 廚餘入口 | 2 | 600X260 | SUS304X3t |
| N2 | 廚餘出料口 | 1 | 約ø300 | SUS304X3t |
| | | | | |

## MATERIAL LIST

| NO. | DESCRIPTION | QTY | MATERIAL | REMARKS |
|---|---|---|---|---|
| 1 | 機　殼 | 1 | SUS304 | U10″,4t |
| 2 | 軸　心 | 1 | SS400 | ø3.5″,SCH80 |
| 3 | 葉　片 | 1 | SUS304 | 5t |
| 4 | 支撐座 | 2 | SS400 | 4吋槽鋼 |

數量：1 台

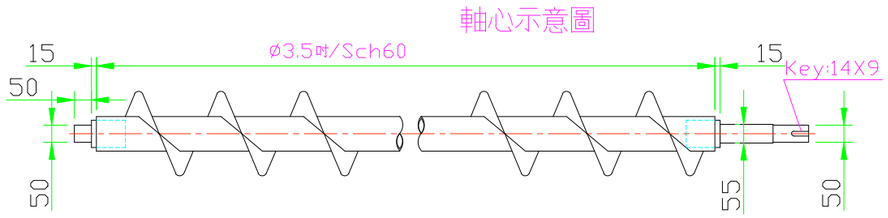


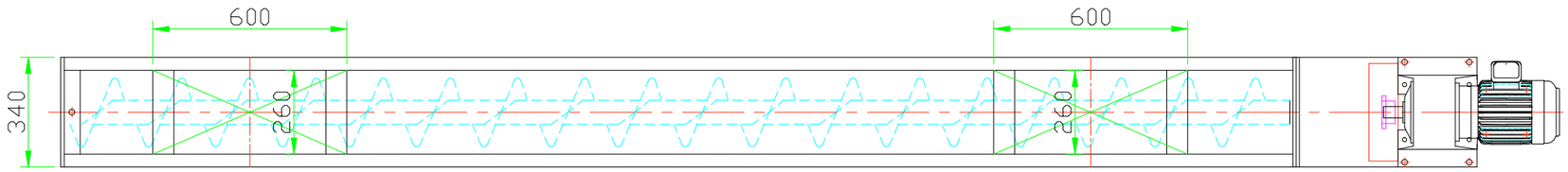


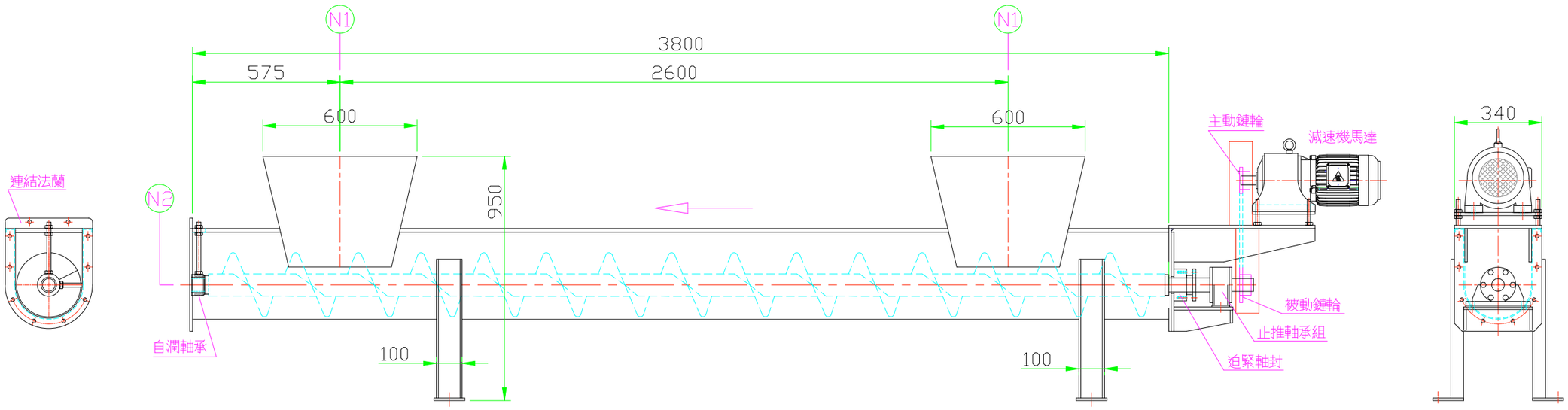


| 序次 | 修改說明 | 日期 | 修改 | 審核 | 核准 |
|---|---|---|---|---|---|
| 1 | | | | | |
| △ | | | | | |
| △ | | | | | |
| △ | | | | | |
| △ | | | | | |

| | | | |
|---|---|---|---|
| 主辦機關 | 宜蘭縣政府環境保護局 | | |
| 審核 | | 日期 | |
| 核准 | | | |
| 承攬廠商 | 尚碟工業有限公司 | | |
| 繪圖 | 邱坤昇 | 日期 109.02.22 | 比例 |
| 核准 | 周憲政 | | 單位 mm |
| 標案名稱 | 108年宜蘭縣有機廢棄物處理機械設備設計、購置及安裝暨試營運維護管理統包案 | | |
| 圖名 | U-10吋螺運機-水平 | | |
| 圖號 | 第 13 頁 | | 版次 |

## DESIGN DATA

| | | | |
|---|---|---|---|
| 功　能 | 副資材輸送 | 馬達功率 | 2HPX1具 |
| 輸送量 | 2噸/小時 | 減速機規格 | 齒輪式,減速比1/10 |
| 連座軸承(前) | UCFC-207 | 軸封規格 | 3/8″石墨迫緊軸封 |
| 止推軸承組 | 2208X1只<br>30208X1只 | 鏈輪規格 | 主動RS60X15T<br>被動RS60X301T |

## NOZZLE LIST

| NO. | DESCRIPTION | QTY | SIZE | MATARIAL |
|---|---|---|---|---|
| N1 | 入料口 | 1 | 500X300 | SUS304X4t |
| N2 | 出料口 | 1 | 200X200 | SUS304X3t |
| | | | | |

## MATERIAL LIST

| NO. | DESCRIPTION | QTY | MATERIAL | REMARKS |
|---|---|---|---|---|
| 1 | 機　殼 | 1 | SUS304X3t | U6″X3800L |
| 2 | 軸　心 | 1 | SS400 | 1-1/2″,SCH80 |
| 3 | 葉　片 | 1 | SUS304 | 3t |
| 4 | 進料漏斗 | 1 | SUS304 | 3t |
| 5 | 支撐座 | 1 | SS400 | 3吋槽鋼 |

數量：1 台

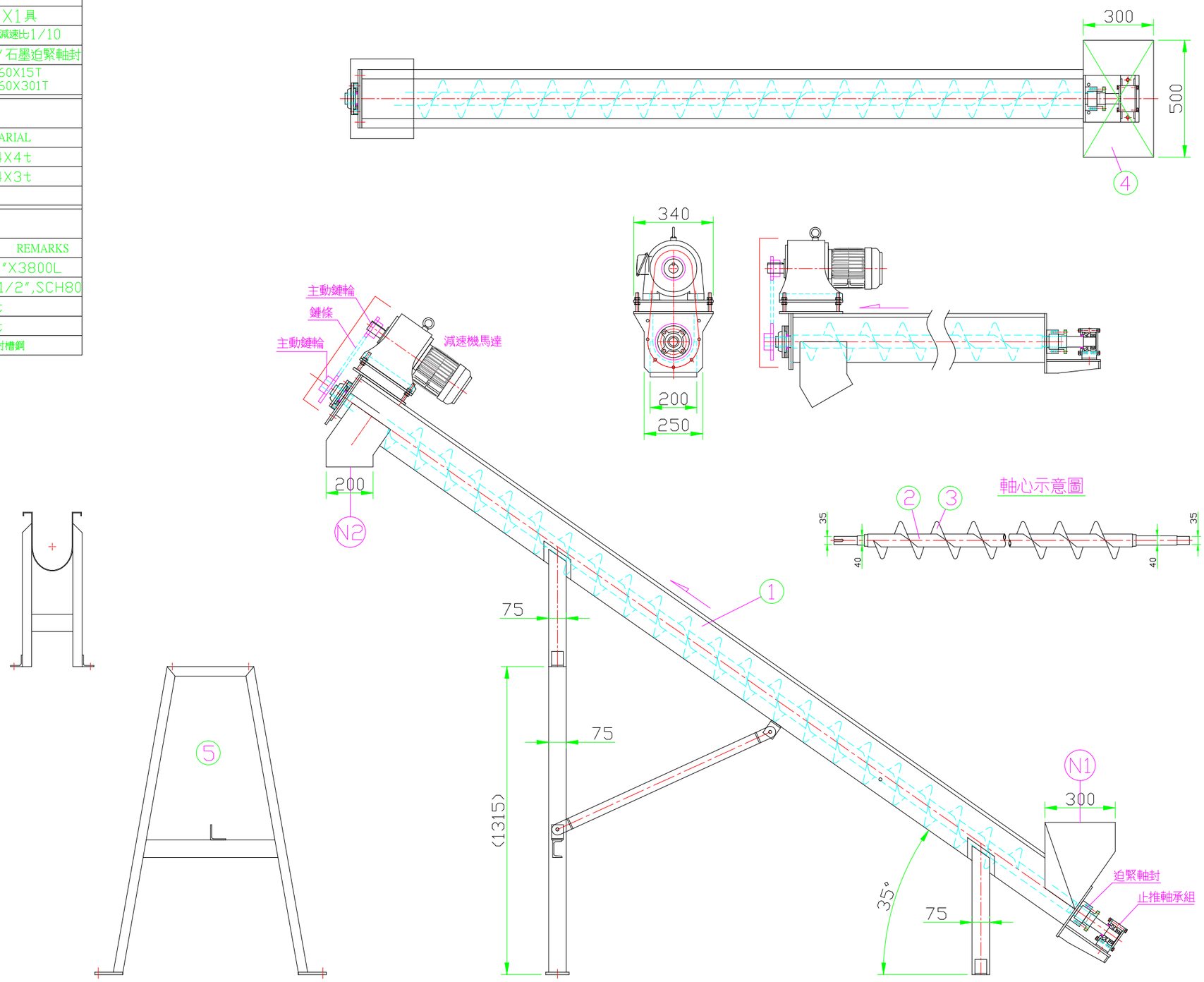


| 序次 | 修改說明 | 日期 | 修改 | 審核 | 核准 |
|---|---|---|---|---|---|
| △1 | | | | | |
| △ | | | | | |
| △ | | | | | |
| △ | | | | | |
| △ | | | | | |

| | | | |
|---|---|---|---|
| 主辦機關 | 宜蘭縣政府環境保護局 | 承攬廠商 | 尚磔工業有限公司 |
| 審核 | | 日期 | |
| 繪圖 | 邱坤昇 | 日期 | 109.02.22 |
| 比例 | | 核准 | 周憲政 |
| 單位 | mm | | |

標案名稱：108年宜蘭縣有機廢棄物處理機械設備設計、購置及安裝暨試營運維護管理統包案

圖名：U－6吋副資材螺運機－1

圖號：

第 14 頁

版次：

## DESIGN DATA

| | | | |
|---|---|---|---|
| 功　能 | 副資材輸送 | 馬達功率 | 2HPX1具 |
| 輸送量 | 2噸/小時 | 減速機規格 | 齒輪式,減速比1/10 |
| 連座軸承(前) | UCFC-207 | 軸封規格 | 3/8″石墨迫緊軸封 |
| 止推軸承組 | 2208X1只<br>30208X1只 | 鏈輪規格 | 主動RS60X15T<br>被動RS60X30T |

## NOZZLE LIST

| NO. | DESCRIPTION | QTY | SIZE | MATARIAL |
|---|---|---|---|---|
| N1 | 入料口 | 1 | 250X250 | SUS304X3t |
| N2 | 出料口 | 2 | 200X200 | SUS304X3t |
| | | | | |

## MATERIAL LIST

| NO. | DESCRIPTION | QTY | MATERIAL | REMARKS |
|---|---|---|---|---|
| 1 | 機　殼 | 1 | SUS304X3t | U6″X2900L |
| 2 | 軸　心 | 1 | SS400 | 1-1/2″,SCH80 |
| 3 | 葉　片 | 1 | SUS304 | 3t |
| 4 | 進料漏斗 | 1 | SUS304 | 3t |
| 5 | 支撐座 | 2 | SS400 | 3吋槽鋼 |

數量：1 台

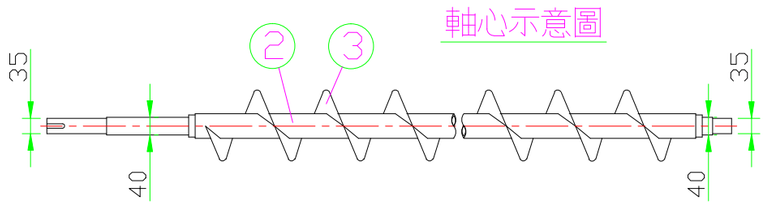


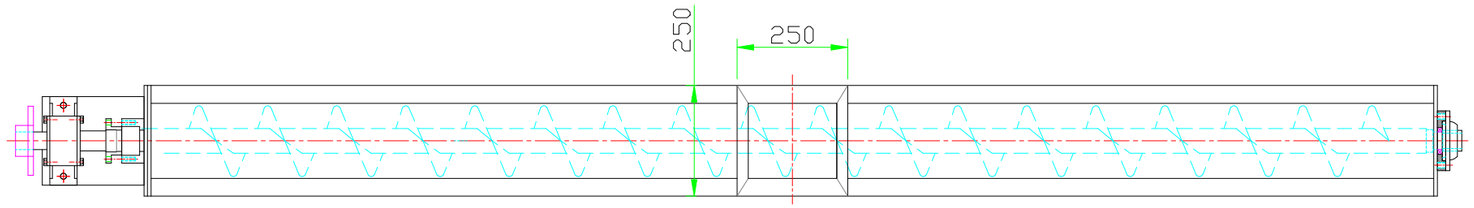


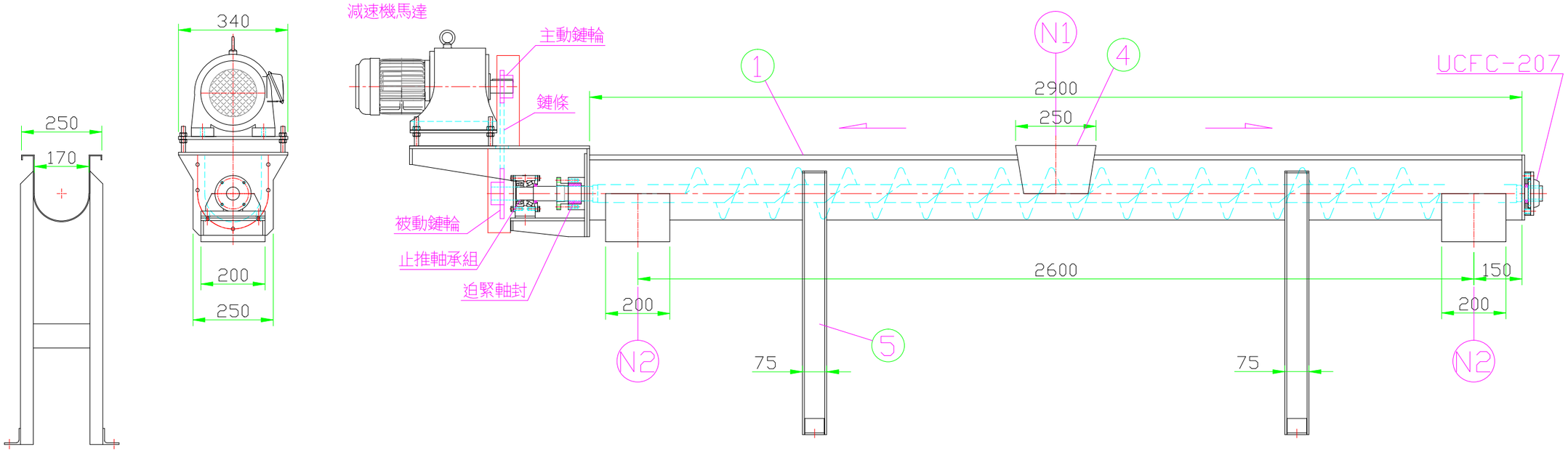


| | | | | | |
|---|---|---|---|---|---|
| △1 | | | | | |
| △ | | | | | |
| △ | | | | | |
| △ | | | | | |
| △ | | | | | |
| 序次 | 修改說明 | 日期 | 修改 | 審核 | 核准 |

| | | | |
|---|---|---|---|
| 主辦機關 | 宜蘭縣政府環境保護局 | 承攬廠商 | 尚磔工業有限公司 |
| 審核 | | 日期 | |
| 繪圖 | 邱坤昇 | 日期 | 109.02.22 |
| 比例 | | | |
| 核准 | | 核准 | 周憲政 |
| 單位 | mm | | |

標案名稱：108年宜蘭縣有機廢棄物處理機械設備設計、購置及安裝暨試營運維護管理統包案

圖名：U-6吋副資材螺運機-2

圖號：　第 15 頁　版次：

## DESIGN DATA

| | | | |
|---|---|---|---|
| 功　能 | 厨餘輸送 | 馬達功率 | 20HP/6PX1具 |
| 處理量 | 10噸/批次 | 減速機規格 | THHM624-1:87 |
| 設計溫度 | 120°C | | |
| 傳動鏈輪 | 主動RS200X15T<br>被動RS200X60T | | |

## NOZZLE LIST

| NO. | DESCRIPTION | QTY | SIZE | REMARKS |
|---|---|---|---|---|
| N1 | 進料口 | 1 | ø900 | SS400 |
| N2 | 維修口 | 1 | ø900 | SS400 |
| N3 | 廢氣抽氣口 | 1 | ø600 | SS400 |
| N4 | 出料口 | 1 | 約ø248 | SS400 |
| N5 | 軸心熱水入口 | 1 | ø1-1/2" | FLG10K/SS400 |
| N6 | 軸心熱水入口 | 1 | ø1-1/2" | FLG10K/SS400 |
| N7 | 桶身夾層熱水入口 | 1 | ø2" | FLG10K/SS400 |
| N8 | 桶身夾層熱水出口 | 1 | ø2" | FLG10K/SS400 |
| | | | | |

## MATERIAL LIST

| NO. | DESCRIPTION | QTY | MATERIAL | REMARKS |
|---|---|---|---|---|
| 1 | 桶身內層 | 1 | SS400 | 16t |
| 2 | 桶身外層 | 1 | SS400 | 10t |
| 3 | 前後端蓋 | 2 | SS400 | 16t |
| 4 | 主軸心 | 1 | SS400 | 12吋鋼管　H40 |
| 5 | 支撐座 | 2 | SS400 | H300X150X10 |
| 6 | 底　座 | 1 | SS400 | H300X200 |
| 7 | 攪拌器 | 1 | SS400 | 4吋/3吋鋼管 |

數量：1 台

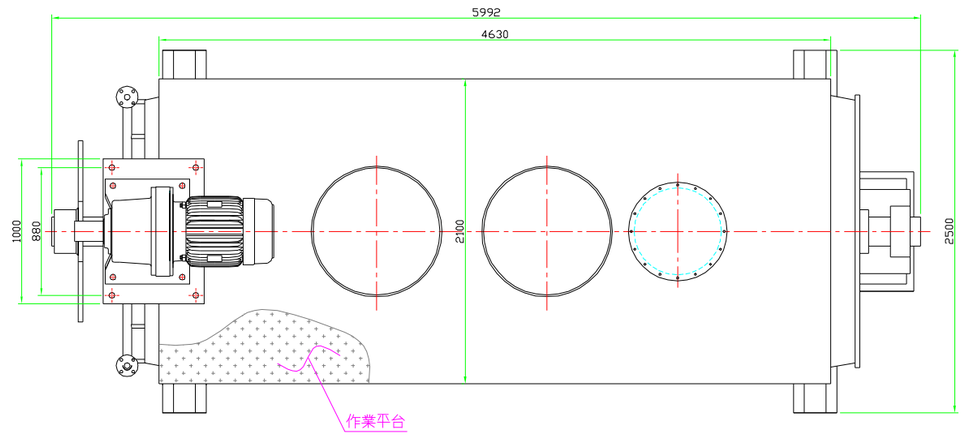


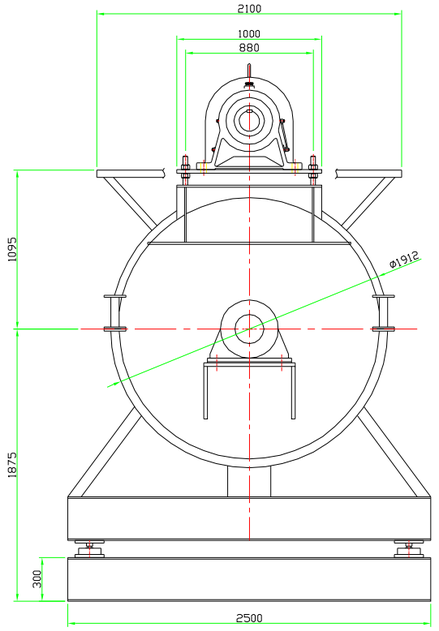


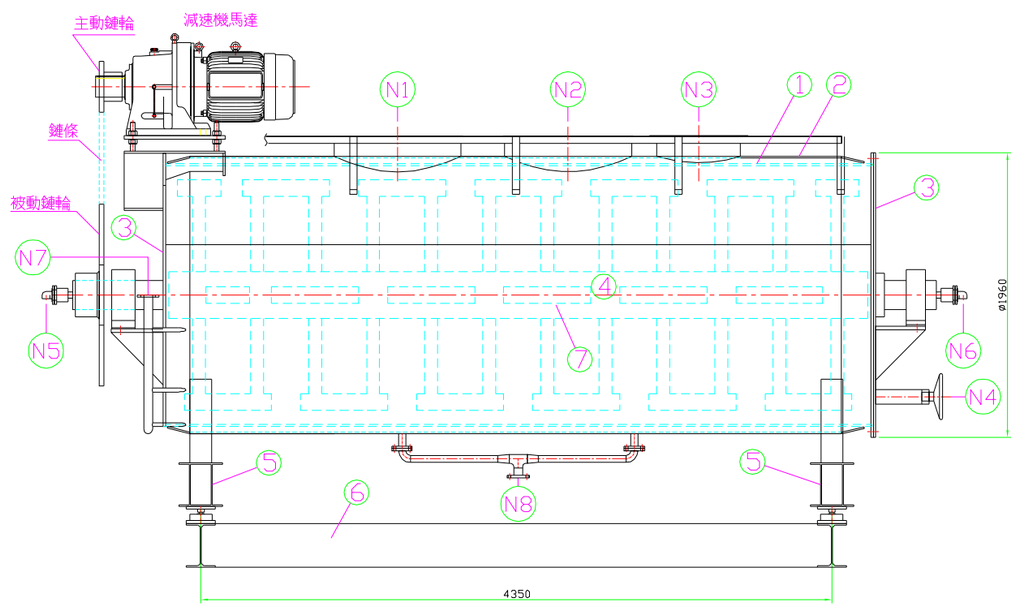


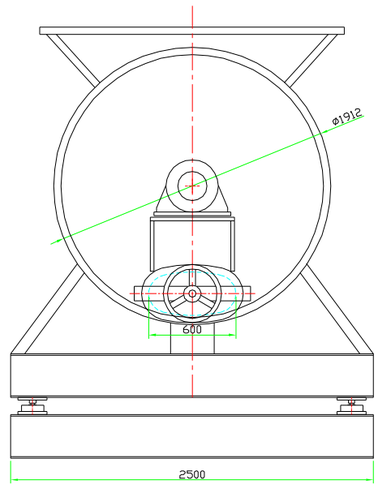


| 序 次 | 修 改 說 明 | 日 期 | 修 改 | 審 核 | 核 准 |
|---|---|---|---|---|---|
| △ | | | | | |
| △ | | | | | |
| △ | | | | | |
| △ | | | | | |
| △ | | | | | |

| | | | | | | | |
|---|---|---|---|---|---|---|---|
| 主辦機關 | 宜蘭縣政府環境保護局 | 承攬廠商 | 尚磔工業有限公司 | | | 標案名稱 | 108年宜蘭縣有機廢棄物處理機械設備設計、購置及安裝暨試營運維護管理統包案 |
| 審核 | | 日期 | | 繪圖 | 邱坤昇 | 日期 109.02.22 | 比例 | 圖名 | 加熱滅菌脫水機 |
| 核准 | | | | 核准 | 周憲政 | | 單位 mm | 圖號 | 第 16 頁 | 版次 |

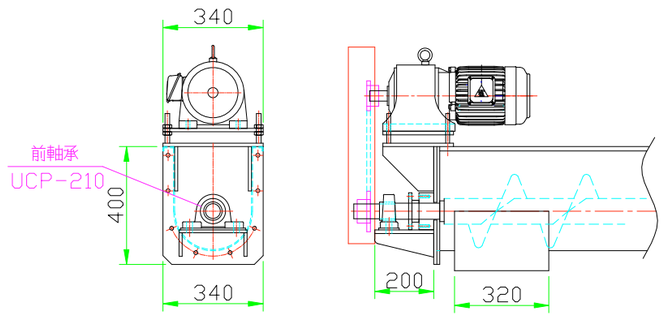


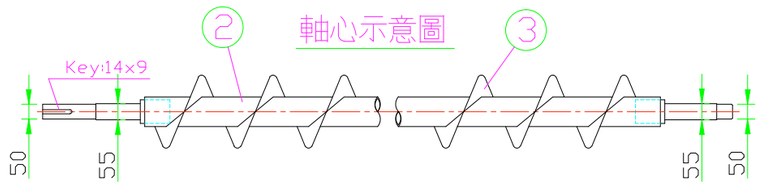


## DESIGN DATA

| | | | |
|---|---|---|---|
| 功　能 | 廚餘輸送 | 馬達功率 | 2HPX1具 |
| 輸送量 | 8噸/小時 | 減速機規格 | 齒輪式, 減速比1/10 |
| 前軸承 | UCP-210 | 軸封規格 | 3/8″石墨迫緊軸封 |
| 止推軸承組 | 2210X1只/每組<br>30210X1只/每組 | 傳動鏈輪 | 主動RS60X15T<br>被動RS60X30T |

## NOZZLE LIST

| NO. | DESCRIPTION | QTY | SIZE | MATARIAL |
|---|---|---|---|---|
| N1 | 廚餘入口 | 2 | 500X400 | SUS304X3t |
| N2 | 廚餘出料口 | 2 | 500X320 | SUS304X3t |
| N3 | 廚餘出料口 | 1 | 320X320 | SUS304X3t |

## MATERIAL LIST

| NO. | DESCRIPTION | QTY | MATERIAL | REMARKS |
|---|---|---|---|---|
| 1 | 機　殼 | 1 | SUS304X4t | U10″X4450L |
| 2 | 軸　心 | 1 | SS400 | ø3.5″,SCH80 |
| 3 | 葉　片 | 1 | SUS304X5t | |
| 4 | 支撐座 | 2 | SS400 | 4吋槽鋼 |

數量：1 台

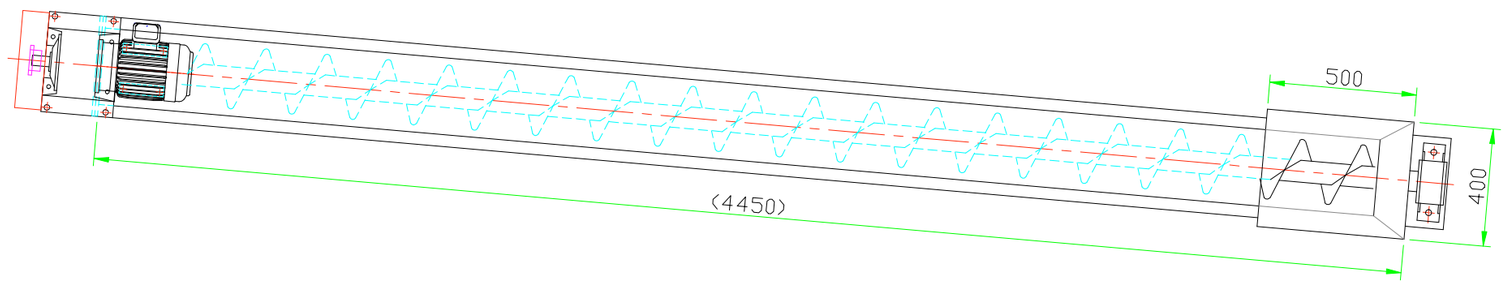


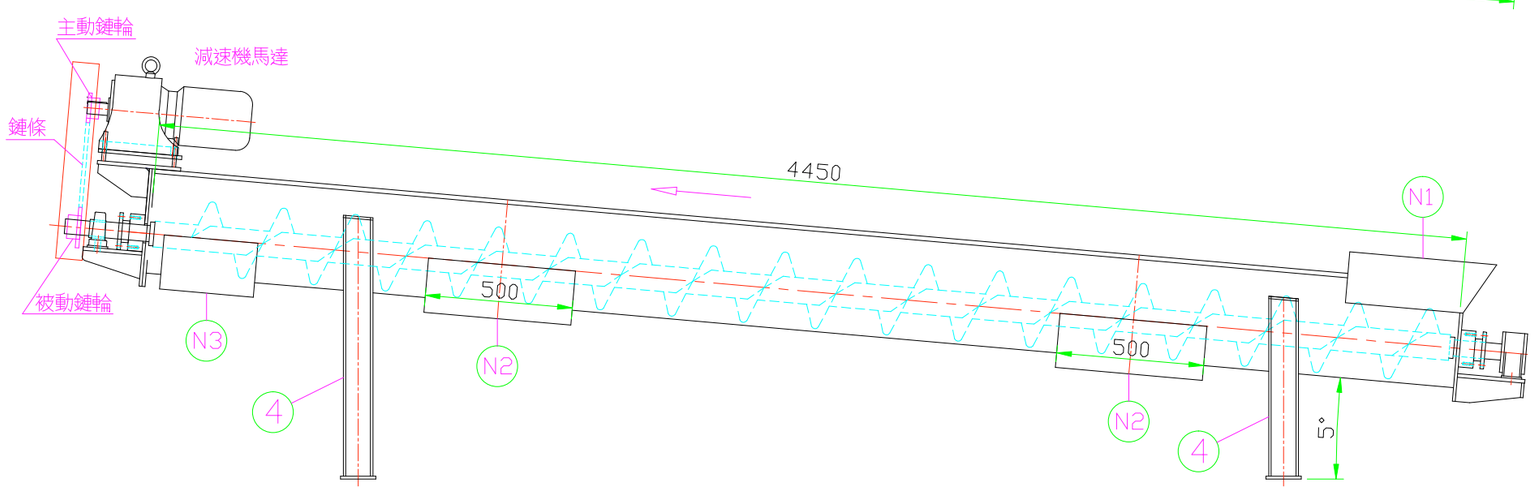


| 序次 | 修改說明 | 日期 | 修改 | 審核 | 核准 |
|---|---|---|---|---|---|
| 1 | | | | | |
| 2 | | | | | |
| 3 | | | | | |
| 4 | | | | | |
| 5 | | | | | |

| | | | |
|---|---|---|---|
| 主辦機關 | 宜蘭縣政府環境保護局 | 承攬廠商 | 尚磔工業有限公司 |
| 審核 | | 日期 | |
| 繪圖 | 邱坤昇 | 日期 | 109.02.22 |
| 比例 | | | |
| 核准 | | 核准 | 周憲政 |
| 單位 | mm | | |

標案名稱：108年宜蘭縣有機廢棄物處理機械設備設計、購置及安裝暨試營運維護管理統包案

圖名：U-10吋出料螺運機

圖號：第 17 頁

版次：

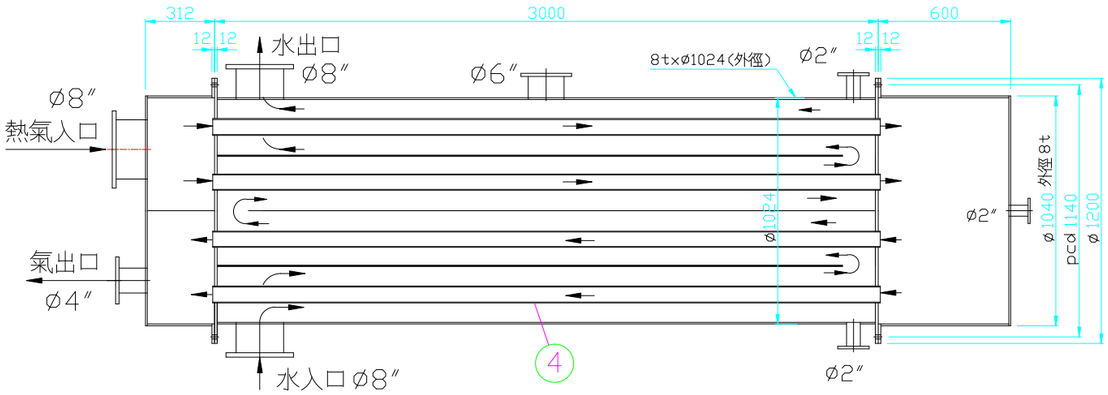


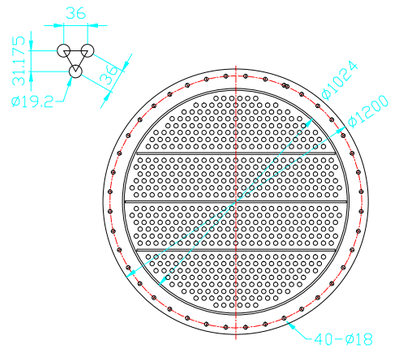


## DESIGN DATA

| | |
|---|---|
| 功 能 | 流體熱交換 |
| 熱交換面積 | 100平方米 |
| 廢氣流量 | 15CMM |
| 循環水流量 | 1950L/min |

## NOZZLE LIST

| NO. | DESCRIPTION | QTY | SIZE | FLANG RATING | MATARIAL |
|---|---|---|---|---|---|
| N1 | 廢氣入口 | 1 | 200A | 150LB | |
| N2 | 廢氣出口 | 1 | 100A | 150LB | |
| N3 | 冷卻水入口 | 1 | 200A | 150LB | |
| N4 | 冷卻水出口 | 1 | 200A | 150LB | |
| N5 | 視窗 | 1 | 150A | 150LB | |
| N6 | 排水口 | 1 | 50A | 150LB | |
| | | | | | |

## MATERIAL LIST

| NO. | DESCRIPTION | QTY | MATERIAL | REMARKS |
|---|---|---|---|---|
| 1 | 桶身 | 1 | SS400 | 8t |
| 2 | 上蓋 | 1 | SUS304 | 3t |
| 3 | 底蓋 | 1 | SUS304 | 3t |
| 4 | 熱交換管 | 560 | SUS304 | 1.9t |
| 5 | 腳架 | 4 | SS41(方管100X100) | 6t |

數量：1 台

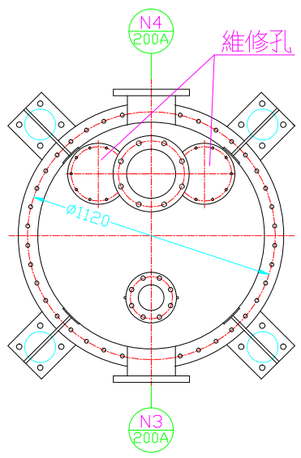


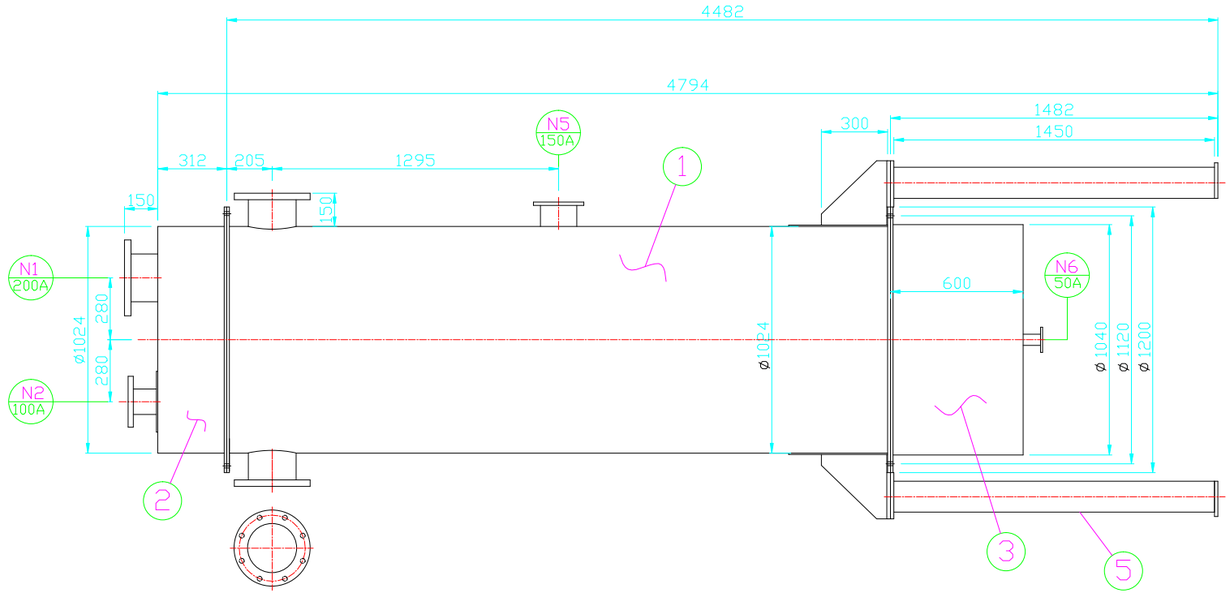


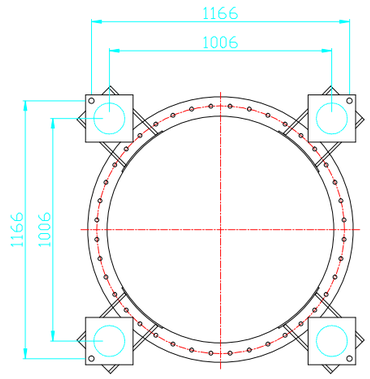


| 序 次 | 修 改 說 明 | 日 期 | 修 改 | 審 核 | 核 准 |
|---|---|---|---|---|---|
| 1 | | | | | |
| | | | | | |
| | | | | | |
| | | | | | |
| | | | | | |

| | | | |
|---|---|---|---|
| 主辦機關 | 宜蘭縣政府環境保護局 | 承攬廠商 | 尚磔工業有限公司 |
| 審核 | | 日期 | |
| 核准 | | | |
| 繪圖 | 邱坤昇 | 日期 | 109.02.22 |
| 核准 | 周憲政 | | |
| 比例 | | 單位 | mm |

標案名稱：108年宜蘭縣有機廢棄物處理機械設備設計、購置及安裝暨試營運維護管理統包案

圖名：冷 凝 器

圖號：第 18 頁

版次：

## DESIGN DATA

| | | | |
|---|---|---|---|
| 功能 | 廢氣化學洗滌 | 風車功率 | 2HP |
| 設計流量 | 30CMM | 循環泵功率 | 2HP |
| | | | |

## NOZZLE LIST

| NO. | DESCRIPTION | QTY | SIZE | FLANG RATING | MATARIAL |
|---|---|---|---|---|---|
| N1 | 廢氣入口 | 1 | 8″ | 10K | |
| N2 | 廢氣出口 | 1 | 12″ | 10K | |
| N3 | 維修口 | 5 | 12″ | 10K | |
| | | | | | |

## MATERIAL LIST

| NO. | DESCRIPTION | QTY | MATERIAL | REMARKS |
|---|---|---|---|---|
| 1 | 桶身 | 1 | SUS304 | 4t |
| 2 | 洗滌液管路 | 1 | SUS304 | 口徑2″ |
| 3 | 擴張網 | 3 | SUS304 | 3t |

數量：2 台

風車示意圖

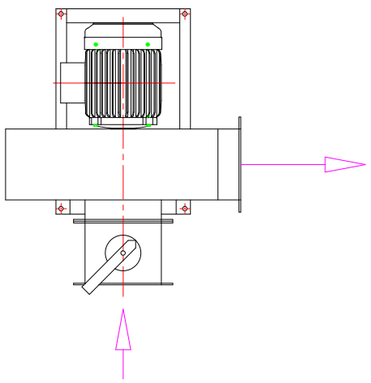

上視圖

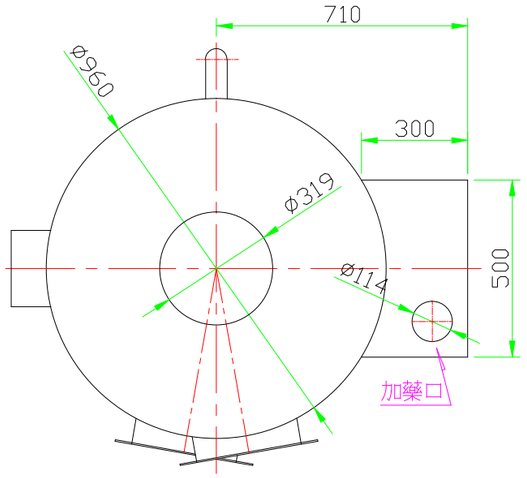


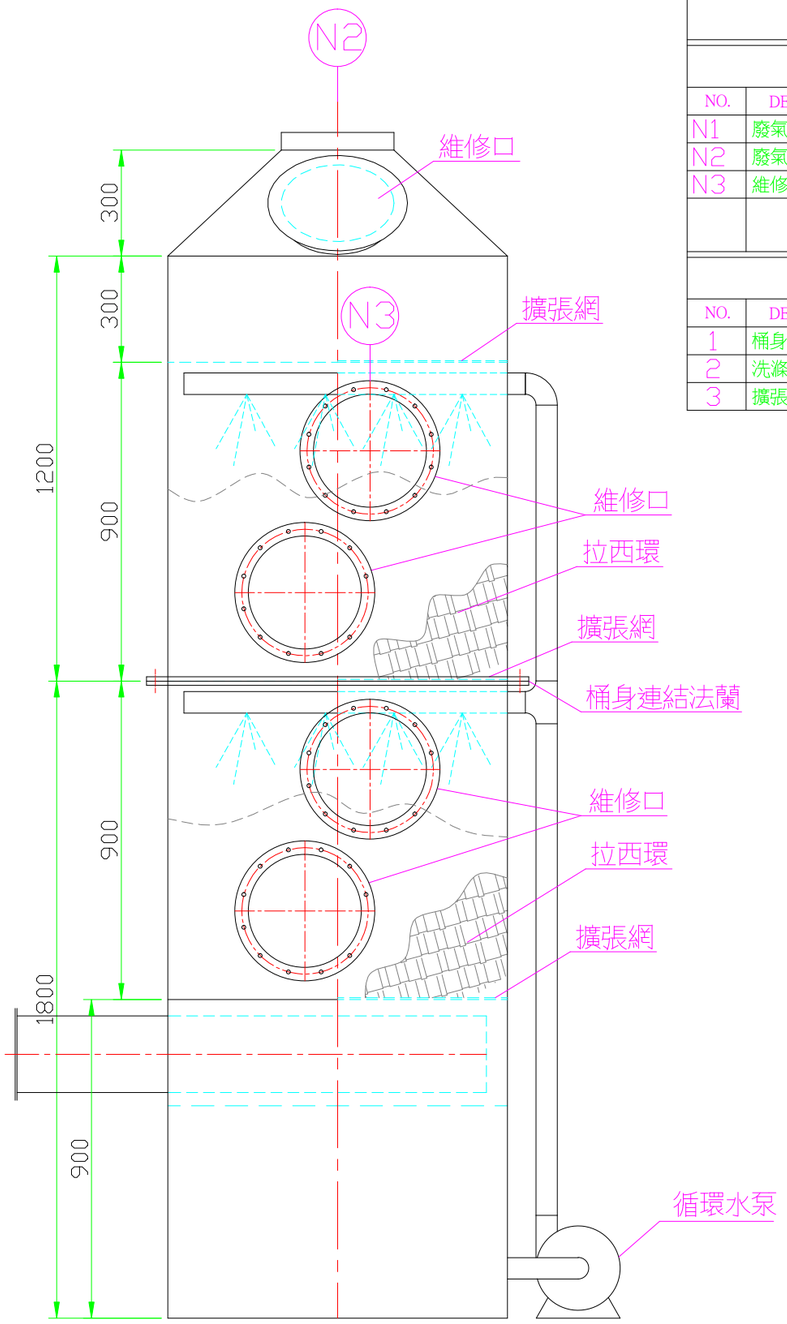


FLG12″
維修孔法蘭

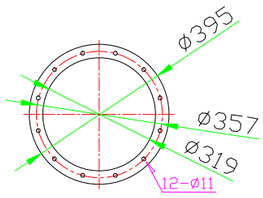


| 序次 | 修改說明 | 日期 | 修改 | 審核 | 核准 |
|---|---|---|---|---|---|
| 1 | | | | | |
| 2 | | | | | |
| 3 | | | | | |
| 4 | | | | | |
| 5 | | | | | |

| | | | |
|---|---|---|---|
| 主辦機關 宜蘭縣政府環境保護局 | 承攬廠商 尚磔工業有限公司 | | 標案名稱 108年宜蘭縣有機廢棄物處理機械設備設計、購置及安裝暨試營運維護管理統包案 |
| 審核 | 繪圖 邱坤昇 | 日期 109.02.22 | 比例 | 圖名 洗 滌 塔 |
| 核准 | 核准 周憲政 | | 單位 mm | 圖號 第 19 頁 | 版次 |

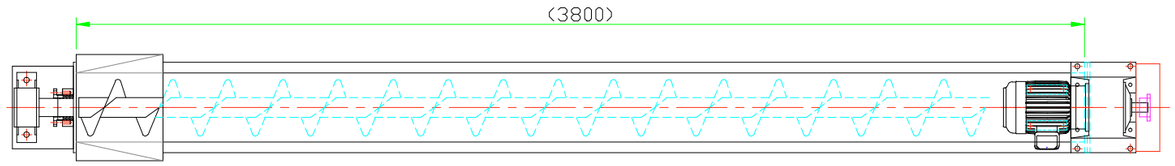


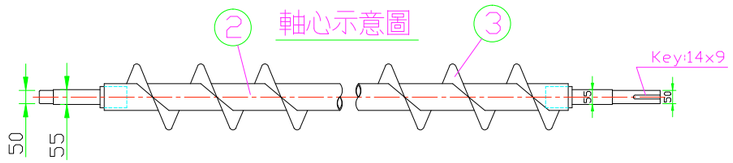


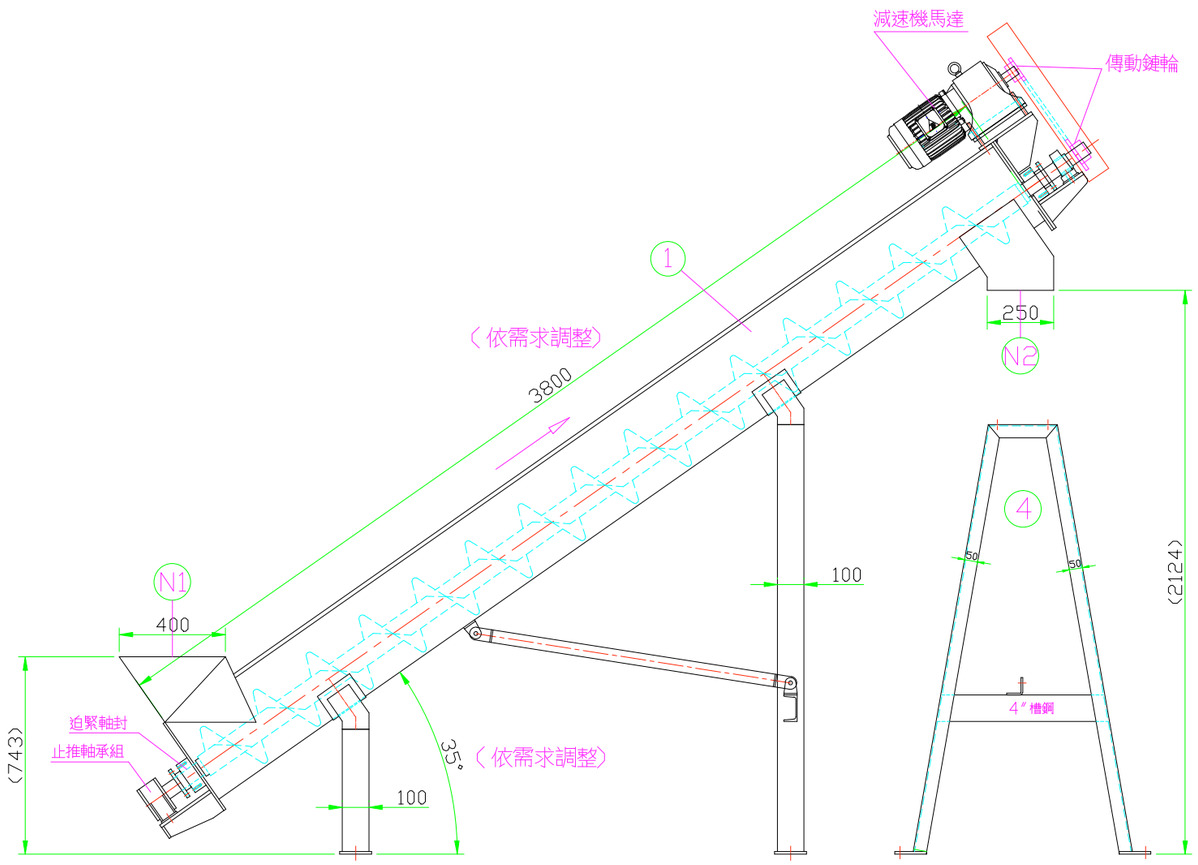


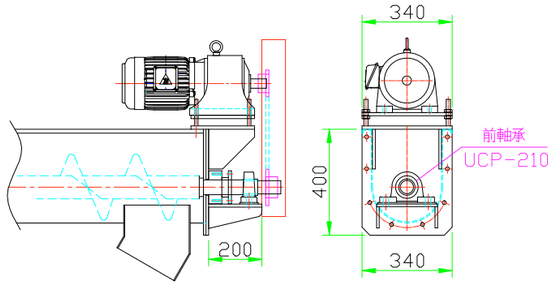


## DESIGN DATA

| | | | |
|---|---|---|---|
| 功　能 | 廚餘輸送 | 馬達功率 | 2HPX1具 |
| 輸送量 | 8噸/小時 | 減速機規格 | 齒輪式,減速比1/10 |
| 連座軸承(前) | UCP-210 | 本體長度 | 2.9~4M |
| 止推軸承組 | 2210X1只/每組<br>30210X1只/每組 | 軸封規格 | 3/8″石墨迫緊軸封 |
| 傳動鏈輪 | RS60X15T<br>RS60X30T | | |

## NOZZLE LIST

| NO. | DESCRIPTION | Q'TY | SIZE | MATARIAL |
|---|---|---|---|---|
| N1 | 廚餘入口 | 1 | 400X400 | SUS304X3t |
| N2 | 廚餘出料口 | 1 | 300X250 | SUS304X3t |
| | | | | |

## MATERIAL LIST

| NO. | DESCRIPTION | Q'TY | MATERIAL | REMARKS |
|---|---|---|---|---|
| 1 | 機　殼 | 1 | SUS304 | U10″,4t |
| 2 | 軸　心 | 1 | SS400 | ø3.5″,SCH80 |
| 3 | 葉　片 | 1 | SUS304 | 5t |
| 4 | 支撐座 | 2 | SS400 | 4吋槽鋼 |

# 數量：8 台

| 序次 | 修改說明 | 日期 | 修改 | 審核 | 核准 |
|---|---|---|---|---|---|
| △ | | | | | |
| △ | | | | | |
| △ | | | | | |
| △ | | | | | |
| △ | | | | | |

| | | | |
|---|---|---|---|
| 主辦機關 | 宜蘭縣政府環境保護局 | 承攬廠商 | 尚磔工業有限公司 |
| 審核 | | 日期 | |
| 繪圖 | 邱坤昇 | 日期 | 109.02.22 |
| 比例 | | 核准 | 周憲政 |
| 單位 | mm | | |

標案名稱：108年宜蘭縣有機廢棄物處理機械設備設計、購置及安裝暨試營運維護管理統包案

圖名：U-10吋通用螺運機

圖號：第 20 頁

版次：

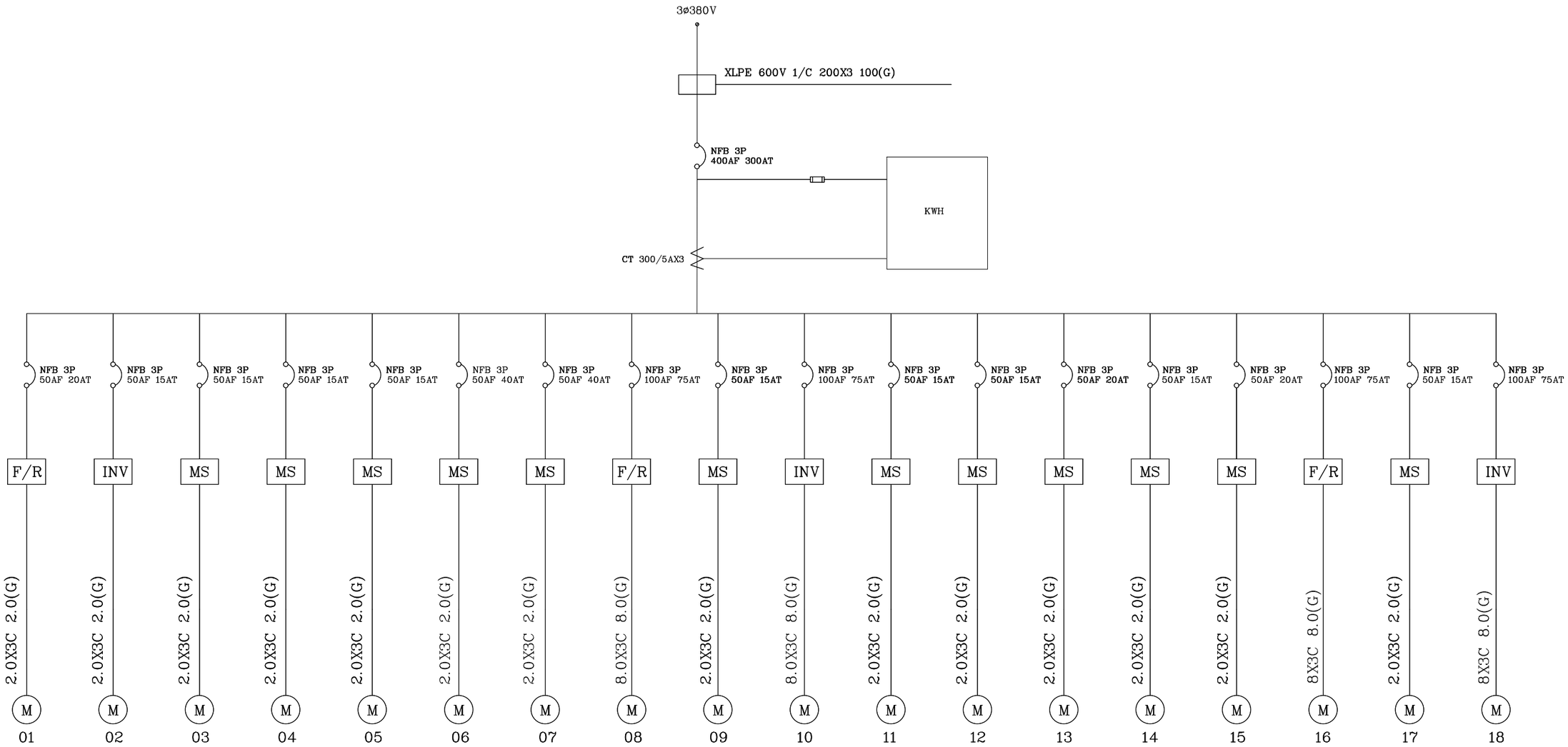


| CKT NO. | 1 | 2 | 3 | 4 | 5 | 6 | 7 | 8 | 9 | 10 | 11 | 12 | 13 | 14 | 15 | 16 | 17 | 18 |
|---|---|---|---|---|---|---|---|---|---|---|---|---|---|---|---|---|---|---|
| CURRENT(A) | 5 | 1.9 | 3.5 | 1.1 | 1.1 | 3.5 | 5 | 27.5 | 3.5 | 27.5 | 5 | 1.9 | 3.5 | 3.5 | 5 | 27.5 | 3.5 | 27.5 |
| LOAD NAME | 翻桶機 3HP 2.2KW M1A | 濾水螺運機 1HP 0.75KW M2A | 揀拾平台輸送機 2HP 1.5KW M3A | 篩除物輸送設備 0.5HP 0.4KW M3B | 篩除物輸送設備 0.5HP 0.4KW M3C | 磁選機 2HP 1.5KW M4A | 螺運機 3HP 2.2KW M5A | 雙軸細碎機 20HP 15KW M6A | 螺運機 2HP 1.5KW M7A | 固液分離機 20HP 15KW M8A | 翻桶機 3HP 2.2KW M1B | 濾水螺運機 1HP 0.75KW M2B | 揀拾平台輸送機 2HP 1.5KW M3B | 磁選機 2HP 1.5KW M4B | 螺運機 3HP 2.2KW M5B | 雙軸細碎機 20HP 15KW M6B | 螺運機 2HP 1.5KW M7B | 固液分離機 20HP 15KW M8B |

| | | | | | | | | |
|---|---|---|---|---|---|---|---|---|
| 鴻陞機電行 HORNG SHENG ELECTRIC PLANT | 設計 DESIGN | 製圖 DRAWN | 日期 DATE | 客戶 | 尚磔工業有限公司 | 圖名 TITLE | 108年宜蘭縣有機廢棄物處理機械設備設計、購置及安裝暨試營運維護管理統包案 系統單線圖-1 | 圖號 DRWG.NO 第21頁 1/23 |
| | 黃柏樹 | 呂淑鳳 | 2020.02.27 | | | | | |

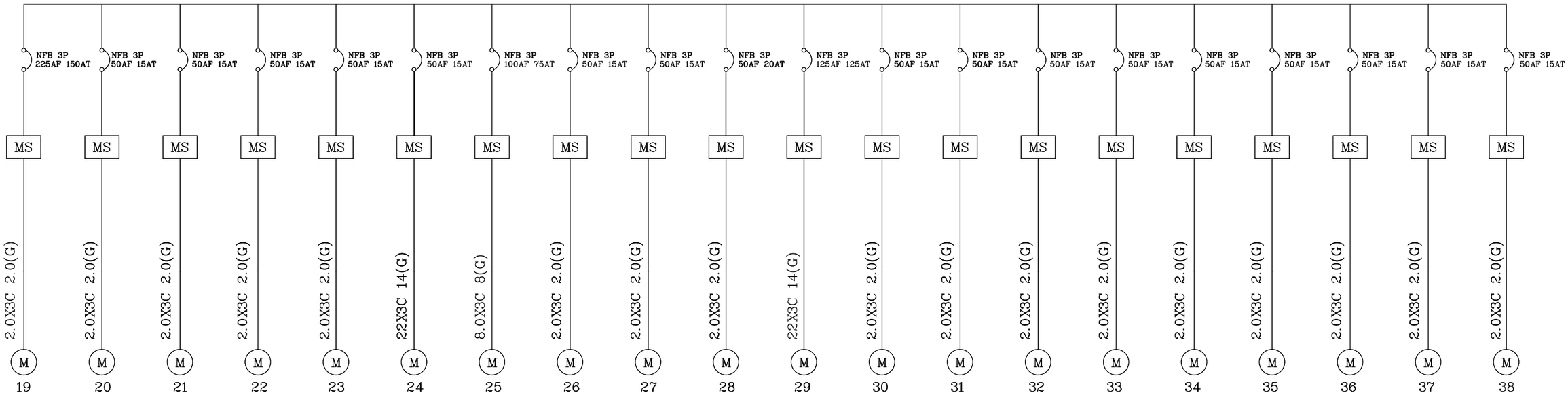


| 19 | 20 | 21 | 22 | 23 | 24 | 25 | 26 | 27 | 28 | 29 | 30 | 31 | 32 | 33 | 34 | 35 | 36 | 37 | 38 |
|---|---|---|---|---|---|---|---|---|---|---|---|---|---|---|---|---|---|---|---|
| 3.5 | 3.5 | 3.5 | 3.5 | 3.5 | 3.5 | 27.5 | 3.5 | 3.5 | 3.5 | 54 | 3.5 | 3.5 | 3.5 | 3.5 | 3.5 | 3.5 | 3.5 | 3.5 | 3.5 |
| 10吋螺運機<br>2HP 1.5KW<br>M9 | 6吋副資材螺運機<br>2HP 1.5KW<br>M10 | ø6吋螺運機<br>2HP 1.5KW<br>M11 | 6吋雙向螺運機<br>2HP 1.5KW<br>M12 | 10吋螺運機<br>2HP 1.5KW<br>M13 | 10吋螺運機<br>2HP 1.5KW<br>M14 | 加熱滅菌脫水設備<br>20HP 15KW<br>M15 | 10吋螺運機<br>2HP 1.5KW<br>M16 | 10吋螺運機<br>2HP 1.5KW<br>M17 | 10吋螺運機<br>2HP 1.5KW<br>M18 | S-K100<br>高效能發酵機<br>40HP 30KW<br>M19 | 10吋螺運機<br>2HP 1.5KW<br>M20 | 10吋螺運機<br>2HP 1.5KW<br>M21 | 10吋螺運機<br>2HP 1.5KW<br>M22 | 10吋螺運機<br>2HP 1.5KW<br>M23 | 10吋螺運機<br>2HP 1.5KW<br>M24 | ø960洗滌塔<br>2HP 1.5KW<br>M26A | ø960洗滌塔<br>2HP 1.5KW<br>M26B | 冷凝器<br>2HP 1.5KW<br>M27 | 鼓風機<br>2HP 1.5KW<br>M28 |

| | | | | | | | | |
|---|---|---|---|---|---|---|---|---|
| 鴻陞機電行<br>HORNG SHENG ELECTRIC PLANT | 設計<br>DESIGN | 製圖<br>DRAWN | 日期<br>DATE | 客戶 | 尚磔工業有限公司 | 圖名<br>TITLE | 108年宜蘭縣有機廢棄物處理機械設備<br>設計、購置及安裝暨試營運維護管理統包案<br>系統單線圖-2 | 圖號<br>DRWG.NO<br>第22頁 | 2/23 |
| | 黃柏樹 | 呂淑鳳 | 2020.02.27 | | | | | | |

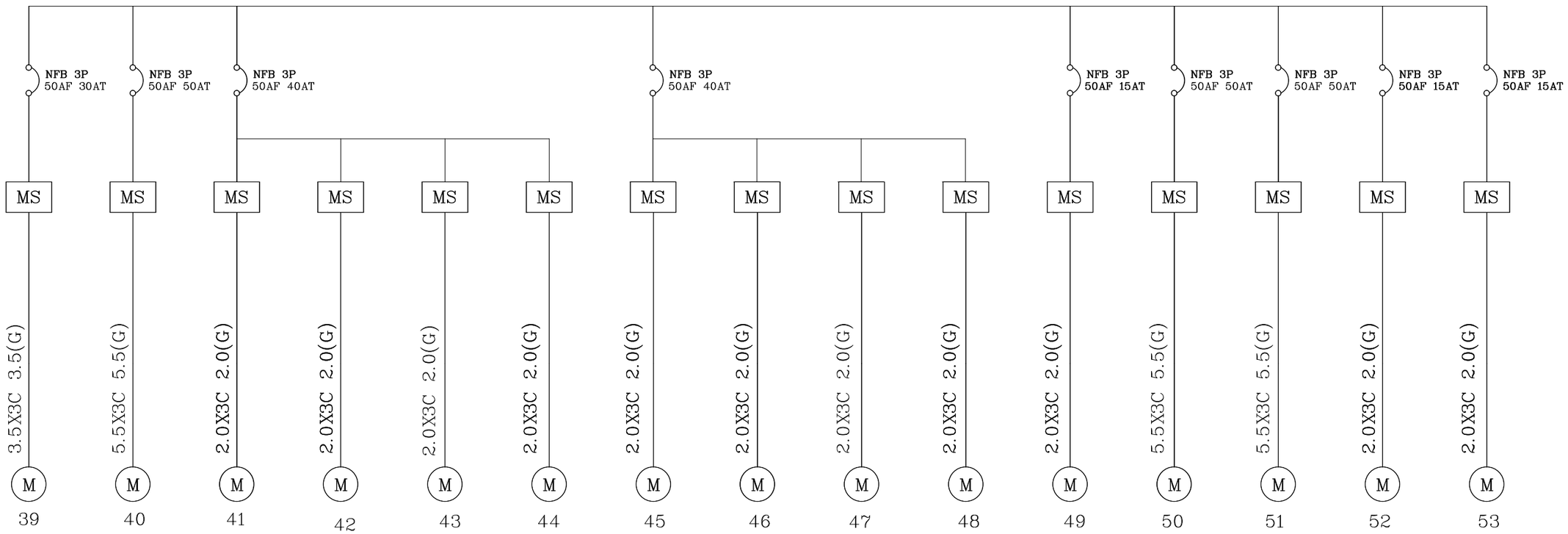


| 39 | 40 | 41 | 42 | 43 | 44 | 45 | 46 | 47 | 48 | 49 | 50 | 51 | 52 | 53 | TOTAL |
|---|---|---|---|---|---|---|---|---|---|---|---|---|---|---|---|
| 7.8 | 15 | 3.5 | 3.5 | 3.5 | 3.5 | 3.5 | 3.5 | 3.5 | 3.5 | 3.5 | 15 | 15 | 3.5 | 3.5 | 338.4 |
| 冷卻水塔<br>5HP 3.7KW<br>M29 | 循環水幫浦<br>10HP 7.5KW<br>M30 | 漂白水噴霧幫<br>2HP 1.5KW<br>M31 | 除臭室風扇<br>2HP 1.5KW<br>M32A | 除臭室風扇<br>2HP 1.5KW<br>M32B | 除臭室風扇<br>2HP 1.5KW<br>M32C | 除臭室風扇<br>2HP 1.5KW<br>M32D | 除臭室噴頭<br>2HP 1.5KW<br>M33A | 除臭室噴頭<br>2HP 1.5KW<br>M33B | 除臭室噴頭<br>2HP 1.5KW<br>M33C | 除臭室噴頭<br>2HP 1.5KW<br>M33D | 幫浦<br>10HP 7.5KW<br>M37A | 幫浦<br>10HP 7.5KW<br>M37B | 污水幫浦<br>2HP 1.5KW<br>M38A | 污水幫浦<br>2HP 1.5KW<br>M38B | 262HP<br>195.4KW |

| | | | | | | | | |
|---|---|---|---|---|---|---|---|---|
| 鴻陞機電行<br>HORNG SHENG ELECTRIC PLANT | 設計<br>DESIGN | 製圖<br>DRAWN | 日期<br>DATE | 客戶 | 尚磔工業有限公司 | 圖名<br>TITLE | 108年宜蘭縣有機廢棄物處理機械設備<br>設計、購置及安裝暨試營運維護管理統包案<br>系統單線圖-3 | 圖號<br>DRWG.NO | 第23頁 | 3<br>23 |
| | 黃柏樹 | 呂淑鳳 | 2020.02.27 | | | | | | | |

# Part D　水洗廠建廠工程主要圖說

## 圖目錄


| 圖　號 | 圖　　名 | 圖　號 | 圖　　名 |
|---|---|---|---|
| G-001 | 圖目錄、工程位置圖及一般說明 | S-101 | 結構平面圖(一) |
| G-002 | 飛灰水洗系統流程與質量平衡圖 | S-102 | 結構平面圖(二) |
| | | S-201 | 立面圖 |
| I-001 | 符號代號說明(一) | S-301 | 鋼構接合詳圖(一) |
| I-002 | 符號代號說明(二) | S-302 | 鋼構接合詳圖(二) |
| I-101 | P&ID圖(一) | S-401 | 鋼構標準圖(一) |
| I-102 | P&ID圖(二) | S-402 | 鋼構標準圖(二) |
| I-103 | P&ID圖(三) | S-501 | RC標準圖(一) |
| I-104 | P&ID圖(四) | S-502 | RC標準圖(二) |
| I-105 | P&ID圖(五) | | |
| I-106 | P&ID圖(六) | STD-001 | 管線管件標準圖 |
| I-107 | P&ID圖(七) | | |
| I-108 | P&ID圖(八) | E-101 | 電氣單線圖(一) |
| I-109 | P&ID圖(九) | E-102 | 電氣單線圖(二) |
| I-110 | P&ID圖(十) | E-103 | 電氣單線圖(三) |
| | | E-104 | 電氣單線圖(四) |
| P-001 | 水洗系統全區配置圖 | E-105 | 電氣單線圖(五) |
| P-002 | 飛灰輸送與溶解區配置圖 | E-106 | 電氣單線圖(六) |
| P-003 | 水洗系統平面配置圖 | E-107 | 電氣箱體圖 |
| P-004 | 水洗系統立面圖 | E-108 | MP PANEL箱體圖 |
| | | E-109 | MCP-1 PANEL箱體圖 |
| M-001 | WT101 飛灰秤重槽 | E-110 | MCP-2 PANEL箱體圖 |
| M-002 | 飛灰溶解槽 | E-111 | MCP-3 PANEL箱體圖 |
| M-003 | 第一段水洗槽 | E-112 | MCP-4 PANEL箱體圖 |
| M-004 | 第二段水洗槽 | E-113 | CP PANEL箱體圖 |
| M-005 | 40m2 快沉槽 | | |
| M-006 | PE桶槽(一) | | |
| M-007 | PE桶槽(二) | | |
| M-008 | BT401 灰渣濾餅緩衝槽 | | |
| M-009 | 水洗灰濾餅碎機 | | |


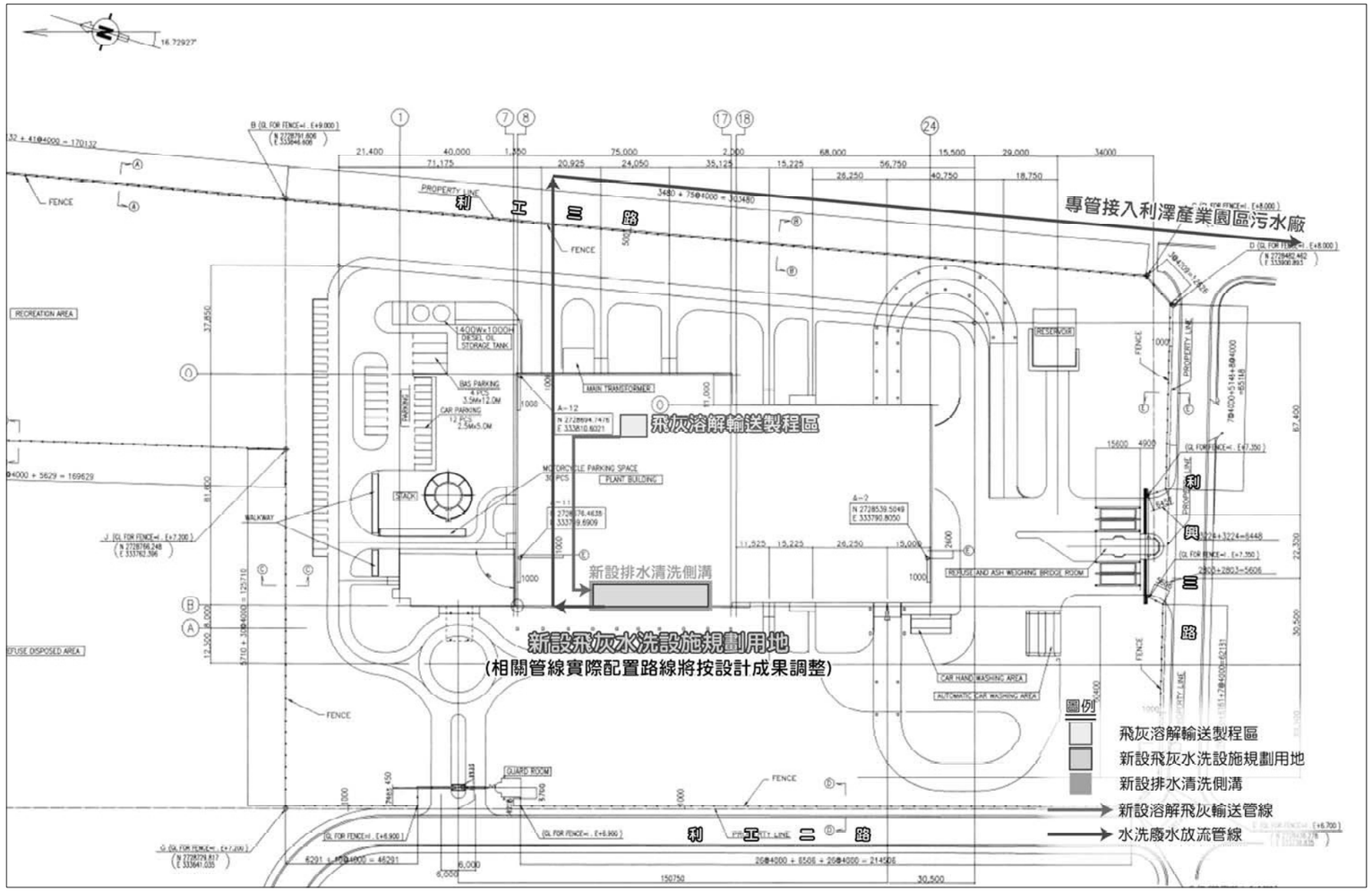


工程位置圖

一般說明:

1. 本工程為新建飛灰水洗設施及廢水處理系統。
2. 施工用水電由業主提供。
3. 施工期間設置全阻隔式圍籬及管制門。
4. 管架橋基礎螺栓由機電工程配合預埋。
5. 材料檢(試)驗應由合格TAF實驗室執行。
6. 本案施工中若有損壞及破壞既有設備及設施，廠商須無償修復，並賠償一切損失。
7. 池體試壓由業主供水，廠商自備進排水臨時器具。
8. 本案乙烯脂塗佈須配合機電預埋件或固定物完成後施作。

| REV. | DATE | DRW. | CKD. | APP. | DESCRIPTION |
|---|---|---|---|---|---|

鎧和環保服務股份有限公司 Cryx Ta-Ho Environmental Services Co., Ltd.

宜蘭縣政府環境保護局 Environmental Protection Bureau, Yilan County

TITLE :

圖目錄及一般說明

| | DATE | NAME | | DATE | NAME |
|---|---|---|---|---|---|
| DRAWN | | | CHECKED | | |
| DESIGNED | | | APPROVED | | |
| SCALE: | | | SUBSTITUE FOR | REPLACED BY | |
| SUBCONTRACTOR DWG.NO. | | REV. | DWG. NO. | | REV. |
| | | | G-001 | | |

CENTURY ENVIRONTECH CO., LTD
松橋環保科技股份有限公司

JOB NO.

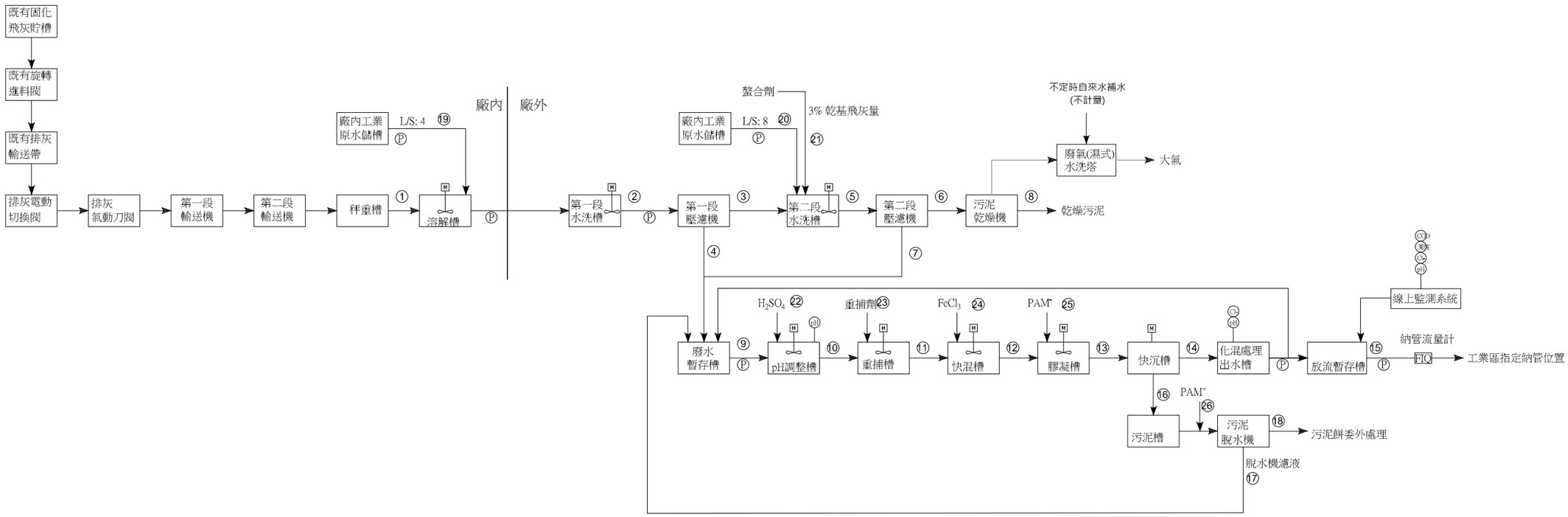


# 飛灰水洗系統流程與質量平衡圖

| 編號 | 1 | 2 | 3 | 4 | 5 | 6 | 7 | 8 | ** |
|---|---|---|---|---|---|---|---|---|---|
| 名稱 | 飛灰入料 | 第一段水洗溶解液 | 第一段水洗濾餅 | 第一段水洗濾液 | 第二段水洗溶解液 | 第二段水洗濾餅 | 第二段水洗濾液 | 乾燥濾餅 | 混和濾液 |
| 不溶固體(%) | 35 | | | | | | | | |
| 含水率(%) | | | 50 | | | 40 | | 30 | |
| Q (ton/day) | 20 | | 14 | | 174.6 | 11.67 | | 10 | |
| Q ($m^3$/day) | | 80 | | 73 | 167.6 | | 162.93 | | 235.93 |
| $Cl^-$ (%) | 20.75 | 5.14 | 2.57 | 5.14 | 0.21 | 0.09 | 0.21 | 0.1 | 1.74 |
| $Cl^-$ (ton/day) | 4.11 | 4.11 | 0.36 | 3.75 | 0.36 | 0.01 | 0.35 | 0.01 | 4.1 |

| 編號 | | 9 | 10 | 11 | 12 | 13 | 14 | 15 | 16 | 17 | 18 |
|---|---|---|---|---|---|---|---|---|---|---|---|
| 名稱 | 廢水進流 | 廢水暫存槽出水 | pH調整槽出水 | 重捕槽出水 | 快混槽出水 | 膠凝槽出水 | 快沉槽出水 | 放流水 | 化混污泥 | 污泥脫水機濾液 | 污泥餅 |
| Q ($m^3$/day) | 240.00 | 245.48 | 242.04 | 242.30 | 242.32 | 242.91 | 237.07 | 237.07 | 5.84 | 6.01 | 232.24 kg |
| pH | 10 | 10 | 8-9 | 8-9 | 7-9 | 7-9 | 7-9 | 7-9 | 7-9 | 7-9 | 含水率50% |
| SS (mg/L) | 150.00 | 151.01 | 151.06 | 477.05 | 525.69 | 529.27 | 50 | 50 | 20000 | 195.13 | |
| SS (kg/day) | 36.00 | 37.07 | 36.56 | 115.59 | 127.39 | 128.57 | 11.85 | 11.85 | 116.71 | 1.17 | |
| COD (mg/L) | 74.67 | 74.65 | 74.63 | 74.55 | 74.54 | 74.36 | 74.36 | 74.36 | 74.36 | 74.36 | |
| COD (kg/day) | 17.92 | 18.33 | 18.06 | 18.06 | 18.06 | 18.06 | 17.63 | 17.63 | 0.43 | 0.45 | |
| $NH_3$-N (mg/L) | 11.75 | 11.75 | 11.74 | 11.73 | 11.73 | 11.70 | 11.70 | 11.70 | 11.70 | 11.70 | |
| $NH_3$-N (kg/day) | 2.82 | 2.88 | 2.84 | 2.84 | 2.84 | 2.84 | 2.77 | 2.77 | 0.07 | 0.07 | |
| $NO_3^-$ (mg/L) | 5.43 | 5.43 | 5.43 | 5.42 | 5.42 | 5.41 | 5.41 | 5.41 | 5.41 | 5.41 | |
| $NO_3^-$ (kg/day) | 1.30 | 1.33 | 1.31 | 1.31 | 1.31 | 1.31 | 1.28 | 1.28 | 0.03 | 0.03 | |
| Cu (mg/L) | 1.71 | 1.67 | 1.67 | 0.33 | 0.33 | 0.33 | 0.33 | 0.33 | 0.33 | 0.33 | |
| Cu (kg/day) | 0.41 | 0.41 | 0.40 | 0.08 | 0.08 | 0.08 | 0.08 | 0.08 | 0.002 | 0.002 | |
| Pb (mg/L) | 70.00 | 68.45 | 68.42 | 0.14 | 0.14 | 0.14 | 0.14 | 0.14 | 0.14 | 0.14 | |
| Pb (kg/day) | 16.80 | 16.80 | 16.80 | 0.03 | 0.03 | 0.03 | 0.03 | 0.03 | 0.03 | 0.03 | |
| Zn mg/L | 8.31 | 8.16 | 8.14 | 1.63 | 1.63 | 1.62 | 1.62 | 1.62 | 1.62 | 1.62 | |
| Zn (kg/day) | 1.99 | 2.00 | 1.97 | 0.39 | 0.39 | 0.39 | 0.38 | 0.38 | 0.01 | 0.01 | |

| 編號 | 19 | 20 | 21 | 22 | ** | 23 | 24 | 25 | 26 |
|---|---|---|---|---|---|---|---|---|---|
| 化藥名稱 | 第一次水洗自來水注水 | 第二次水洗自來水注水 | 螯合劑 | $H_2SO_4$ | NaOH | 重捕劑 | $FeCl_3$ | PAM⁻ | PAM⁺ |
| 加藥濃度 | | | | 50% | 45% | 15% | 40% | 0.2% | 0.2% |
| 注入量 | 80 | 160 | 0.60 | 0.10 | 備用 | 0.25 | 0.02 | 0.59 | 0.26 |
| 單位 | $m^3$/day | $m^3$/day | $m^3$/day | $m^3$/day | $m^3$/day | $m^3$/day | $m^3$/day | $m^3$/day | $m^3$/day |

| REV. | DATE | DRW. | CKD. | APP. | DESCRIPTION |
|---|---|---|---|---|---|
| | | | | | |
| | | | | | |
| | | | | | |

遠和環保服務股份有限公司 Cnyx Ta-Ho Environmental Services Co., Ltd.

宜蘭縣政府環境保護局 Environmental Protection Bureau , Yilan County

TITLE : 飛灰水洗系統流程與質量平衡圖

| | DATE | NAME | | DATE | NAME |
|---|---|---|---|---|---|
| DRAWN | | | CHECKED | | |
| DESIGNED | | | APPROVED | | |
| SCALE: | | | SUBSTITUE FOR | REPLACED BY | |

SUBCONTRACTOR DWG.NO. REV. DWG. NO. G-002 REV.

CENTURY ENVIRONTECH CO., LTD 松橋環保科技股份有限公司

JOB NO.

## 閥、管件及操作器

- 球閥
- 閘閥
- K 閘刀閥
- 蝶閥
- 底閥
- 逆止閥
- 氣動閥-球閥
- 氣動閥-蝶閥
- SV 電磁閥(常閉型)
- 洩氣閥
- PSV 洩壓閥
- 卻水閥
- CT 注藥箱快速接頭 CT
- 底排
- 法蘭
- 大小頭
- 彈性接頭
- Y型過濾器
- 共管

## 機械設備

- M 馬達
- M 液體輸送泵
- M 轉子泵
- 氣動泵
- M 定量加藥泵
- M 鼓風機
- M 攪拌機
- 消音器
- 過濾器
- VVVF 變頻器

## 檢測元件

- MAG 電磁式流量計
- 蹼輪式流量計
- 面積式流量計
- RA 雷達式液位計
- US 超音波液位計
- HH H M L LL 浮球式液位計
- LI LT 側壓式液位計

## 管線標註說明

WW-304-01-UPVC-2"

- 管徑尺寸
- 管線材質編號
- 流水號
- 系統設備編號
- 管線輸送流體編號

## 管線代號

| 圖示 | 說明 | |
|---|---|---|
| | WW | 廢水 |
| | ASH | 飛灰 |
| | SLDG | 污泥 |
| | WG | 廢氣 |
| CW | CW | 自來水 |
| HCW | HCW | 高壓自來水 |
| CDA | CDA | 空壓氣源 |
| | $FeCl_3$ | 混凝劑 |
| | NaOH | 氫氧化鈉 |
| | $H_2SO_4$ | 硫酸 |
| | PAM+/- | 高分子凝聚劑 |
| | | 螯合劑/重金屬捕捉劑 |
| | | 訊號線 |

| REV. | DATE | DRW. | CKD. | APP. | DESCRIPTION |
|---|---|---|---|---|---|
| | | | | | |
| | | | | | |
| | | | | | |

達和環保服務股份有限公司 Cnyx Ta-Ho Environmental Services Co., Ltd.

宜蘭縣政府環境保護局 Environmental Protection Bureau , Yilan County

TITLE :

符號代號說明(一)

| | DATE | NAME | | DATE | NAME |
|---|---|---|---|---|---|
| DRAWN | | | CHECKED | | |
| DESIGNED | | | APPROVED | | |
| SCALE: | | | SUBSTITUE FOR | REPLACED BY | |
| SUBCONTRACTOR DWG.NO. | | REV. | DWG. NO. | | REV. |
| | | | I-001 | | |

CENTURY ENVIRONTECH CO., LTD
松橋環保科技股份有限公司

JOB NO.

| 字母 | 第一字母 | | | | 後續字母 | | | | | |
|---|---|---|---|---|---|---|---|---|---|---|
| | 表示計量或起始變化 MEASURED OR INITIATION VARIABLE | | 用於修飾或形容 MODIFIER | | 讀出或被動功能 READOUT OR PASSIVE FUNCTION | | 輸出功能 OUTPUT FUNCTION | | 用於修飾或形容 MODIFIER | |
| A | 分析 | ANALYSIS | | | 警報 | ALARM | | | | |
| B | 燃燒器(火焰) | BURNER (FLAME) | | | 程式設定 | PROGRAMMER | | | | |
| C | 電導度 | CONDUCTIVITY | 通訊 | COMMUNICATION | | | 控制 | CONTROL | | |
| D | 密度或比重 | DENSITY OR SPECIFIC GRAVITY | 差別 | DIFFERENTIAL | | | | | | |
| E | 電壓(電動勢) | VOLTAGE(EMF) | | | 主要元件 | PRIMARY ELEMENT | | | | |
| F | 流量 | FLOW RATE | 比例(分數) | RATIO | | | | | | |
| G | 計量(尺寸容量) | GAGING (DIMENSIONAL) | | | 玻璃(顯示機構) | GLASS VIEWING | | | | |
| H | 手控制(人工控制) | HAND (MANUAL) | | | | | | | | |
| I | 電流 | CURRENT (ELECTRIC) | | | 指示 | INDICATE | | | | |
| J | 功率 | POWER | 掃描 | SCAN | | | | | | |
| K | 時間或時間表 | TIME OR TIME SCHEDULE | 變化時間 | TIME RATE OF CHANGE | | | 控制站 | CONTROL STATION | | |
| L | 水位 | LEVEL | | | 燈光(導引) | LIGHT (PILOT) | | | 低 | LOW |
| M | 馬達(水分或濕度) | MOTOR (MOISTURE OR HUMIDITY) | 瞬間 | MOMENTARY | | | | | 中間 | MIDDLE OR INTERMEDIATE |
| N | | | 點火器 | IGNITER | | | | | | |
| O | 操作 | OPERATION | | | 孔口或限制 | ORIFICE OR RESTRICTION | | | | |
| P | 壓力或真空 | PRESSURE OR VACUUM | | | 點(試驗接頭) | POINT (TEST CONNECTION) | | | | |
| Q | 數量或事件 | QUANTITY OR EVENT | | | 累計或總和 | INTRGRATE OR TOTAIZE | | | | |
| R | 放射性 | RADIATION | 遠方 | REMOTE | 紀錄或印出 | RECORD OR PRINT | | | | |
| S | 速率或頻率 | SPEED OR FREQUENCY | 安全 | SAFETY | 順序控制 | SEQUENCE | 開關 | SWITCH | | |
| T | 溫度 | TEMPERATURE | | | | | 傳送 | TRNSMIT | | |
| U | 多種變化 | MULTIVARIABLE | | | 多種功能 | MULTIFUNCTION | | | 單元 | UNIT |
| V | 黏度(機械分析) | VISCOSITY (MECHANICAL ANALYSIS) | | | | | 閥、閥門或遮板 | VALVE, DAMPER OR LOUVER | | |
| W | 重量或力量 | WEIGHT OR FORCE | | | 井口 | WELL | | | | |
| X | 未分類變數(如所示) | UNCLASSIFIED VARIABLE (AS NOTED) | X軸 | X-AXIS | | | | | | |
| Y | 事件、狀態或存在項目 | EVENT STATE OR PRESENCE | Y軸 | Y-AXIS | | | 轉送或計算(信號修飾) | RELAY OR COMPUTE (SIGNAL MODIFIER) | | |
| Z | 位置、尺寸 | POSITION DIMENSION | Z軸 | Z-AXIS | | | 開動器或未分 | DRIVE ACTUATOR OR UNCLASSIFIED FINAL CONTROL ELEMENT | | |

## 儀表控制符號

管理資訊系統

主控制盤面儀表

現場安裝設備

## 儀表編號規則

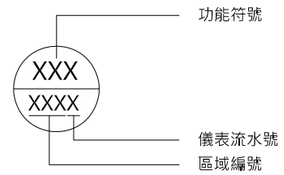


| REV. | DATE | DRW. | CKD. | APP. | DESCRIPTION |
|---|---|---|---|---|---|
| | | | | | |
| | | | | | |
| | | | | | |

遠和環保服務股份有限公司 Cryx Ta-Ho Environmental Services Co., Ltd

宜蘭縣政府環境保護局 Environmental Protection Bureau , Yilan County

TITLE :

符號代號說明(二)

| | DATE | NAME | | DATE | NAME |
|---|---|---|---|---|---|
| DRAWN | | | CHECKED | | |
| DESIGNED | | | APPROVED | | |
| SCALE: | | | SUBSTITUE FOR | REPLACED BY | |

| SUBCONTRACTOR DWG.NO. | REV. | DWG. NO. | REV. |
|---|---|---|---|
| | | I-002 | |

CENTURY ENVIRONTECH CO., LTD
松橋環保科技股份有限公司

JOB NO.

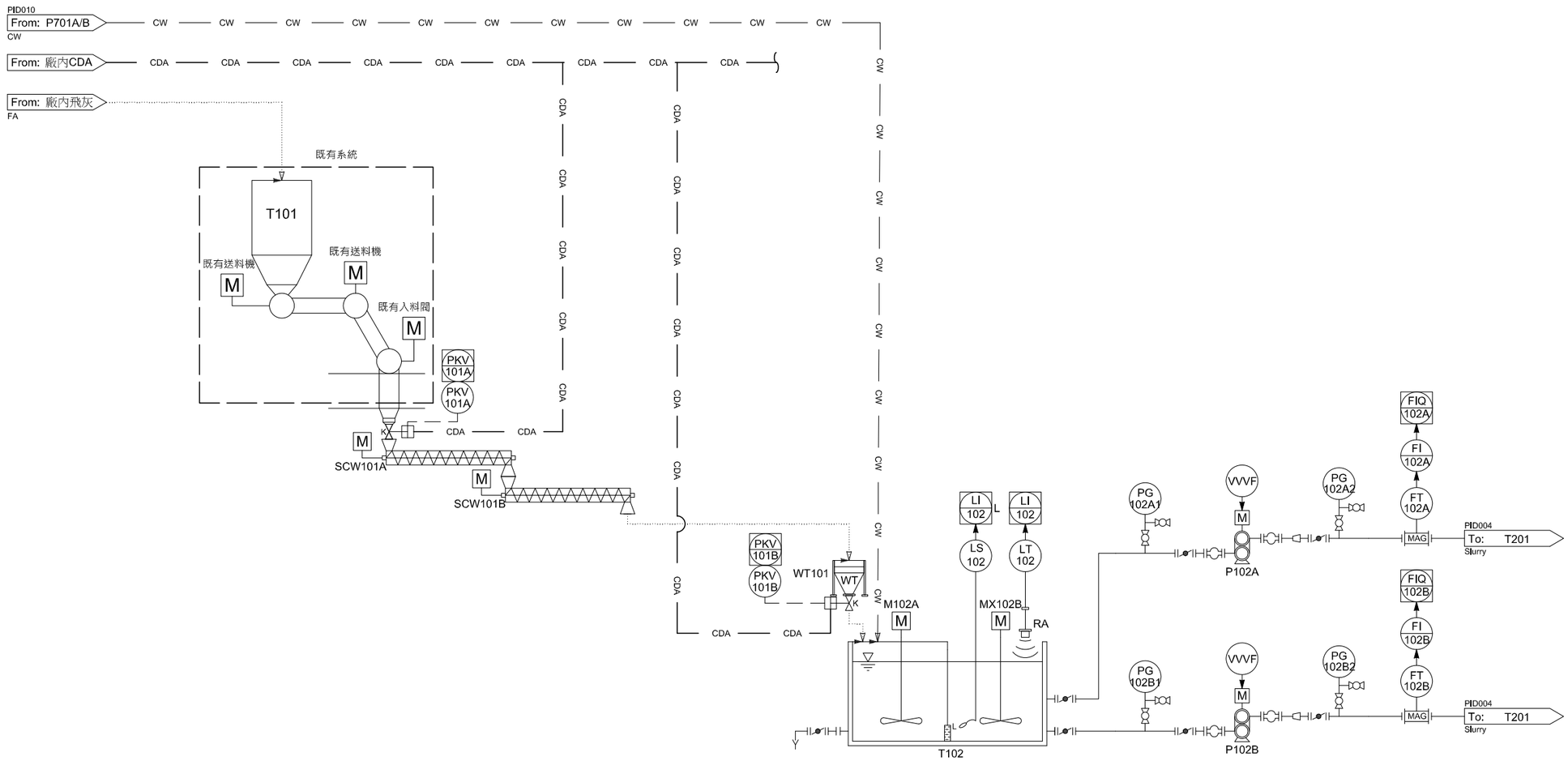


| 編號 | T101 | PKV101A | SCW101A | SCW101B | WT101 | PKV101B | T102 | MX102A/B | LIT102 | LIS102 | P102A/B | FIQ102A/B |
|---|---|---|---|---|---|---|---|---|---|---|---|---|
| 名稱 | 飛灰暫存槽 | 進灰鍘刀閥 | 飛灰暫存槽<br>出料機 | 秤重槽<br>進料機 | 飛灰秤重槽 | 下料鍘刀閥 | 溶解槽 | 溶解槽攪拌機 | 溶解槽液位計 | 溶解槽<br>低液位保護器 | 溶解槽輸送泵 | 溶解槽輸送泵<br>流量計 |
| 型式 | | 氣動式刀閥 | 螺旋輸送機 | 螺旋輸送機 | 電子式<br>秤重系統 | 氣動式刀閥 | 雙槽式溶解槽 | 快混攪拌機 | 雷達波液位計 | 浮球開關 | 轉子泵 | 電磁式流量計 |
| 規格 | | 10" | 170LPM | 170LPM | 0-1.0T | 10" | 5.4m$^3$ | 120RPM | 0-100% | L | 18CMH<br>x20mH | 3" |
| 材質 | | SS41 | SS41+<br>防鏽處理 | SS41+<br>防鏽處理 | 槽體:SS41+<br>防鏽處理 | 本體SUS304 | SS41+FRP | 接液部位<br>SS41+FRP | 感測器材質<br>PVDF | | EPDM轉子<br>黑化耐磨板 | |
| 備註 | 既有 | 氣動閥驅動 | 參考馬力<br>2.2kW+VFD | 參考馬力<br>2.2kW+VFD | | 氣動閥驅動 | | 0.75kW*2 | | | 4kW*2<br>+VFD | |

| REV. | DATE | DRW. | CKD. | APP. | DESCRIPTION |
|---|---|---|---|---|---|

鎧和環保服務股份有限公司 Cmyx Ta-Ho Environmental Services Co., Ltd

宜蘭縣政府環境保護局 Environmental Protection Bureau , Yilan County

TITLE :

# P&ID圖(一)

| | DATE | NAME | | DATE | NAME |
|---|---|---|---|---|---|
| DRAWN | | | CHECKED | | |
| DESIGNED | | | APPROVED | | |
| SCALE: | | | SUBSTITUE FOR | REPLACED BY | |

| SUBCONTRACTOR DWG.NO. | REV. | DWG. NO. | REV. |
|---|---|---|---|
| | | I-101 | |

CENTURY ENVIRONTECH CO., LTD
松橋環保科技股份有限公司

JOB NO.

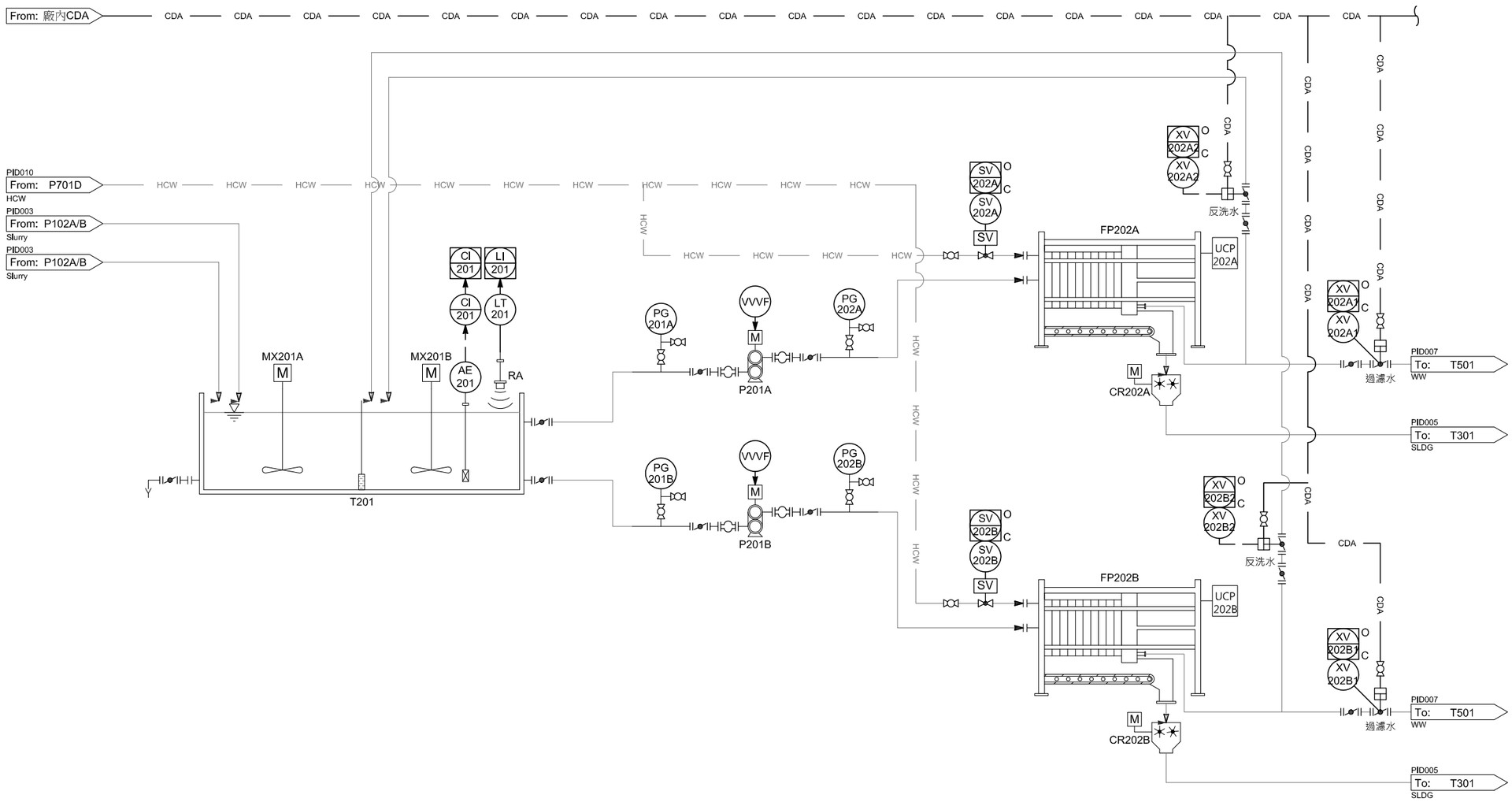


| 編號 | T201 | MX201A/B | LIT201 | CI201 | P201A/B | FP202A/B | CR202A/B | SV202A/B | XV202A1/B1 | XV202A2/B2 |
|---|---|---|---|---|---|---|---|---|---|---|
| 名稱 | 第一段水洗槽 | 第一段水洗攪拌機 | 第一段水洗槽液位計 | 第一段水洗槽氯離子監測儀 | 第一段壓濾機進流泵 | 第一段壓濾機 | 第一段濾餅破碎機 | 第一段壓濾機清洗開關 | 第一段壓濾機過濾水開關 | 第一段壓濾機反洗水開關 |
| 型式 | 雙槽式方形槽 | 快混攪拌機 | 雷達波液位計 | 線上監測儀 | 轉子泵 | 板框式脫水機 | 攪拌棒式攪拌機 | 高壓電磁閥 | 氣動蝶閥 | 氣動蝶閥 |
| 規格 | $30m^3$ | 120rpm | 0-100% | 0-10% | 24CMH x8kgf/$cm^2$ | 腔體910L | 雙軸式破碎機 | 2" | 4" | 4" |
| 材質 | SS41+FRP | 接液部位 SS41+FRP | 感測器材質 PVDF | | EPDM轉子 黑化耐磨板 | PP濾板 PP濾布 | 本體SUS304 | 本體SUS304 | PVC閥體 | PVC閥體 |
| 備註 | | 1.5kW*2 | 具通訊輸出接點 | 具通訊輸出接點 | 15kW*2 +VFD | 自動開模,附輸送帶 | 0.75kW*2 | 40W | 具接點輸出 | 具接點輸出 |

| REV. | DATE | DRW. | CKD. | APP. | DESCRIPTION |
|---|---|---|---|---|---|

逢和環保服務股份有限公司 Cnyx Ta-Ho Environmental Services Co., Ltd.

宜蘭縣政府環境保護局 Environmental Protection Bureau, Yilan County

TITLE :

P&ID圖(二)

| | DATE | NAME | | DATE | NAME |
|---|---|---|---|---|---|
| DRAWN | | | CHECKED | | |
| DESIGNED | | | APPROVED | | |
| SCALE: | | | SUBSTITUE FOR | REPLACED BY | |

SUBCONTRACTOR DWG.NO. REV. DWG. NO. REV.

I-102

CENTURY ENVIRONTECH CO., LTD
松橋環保科技股份有限公司

JOB NO.

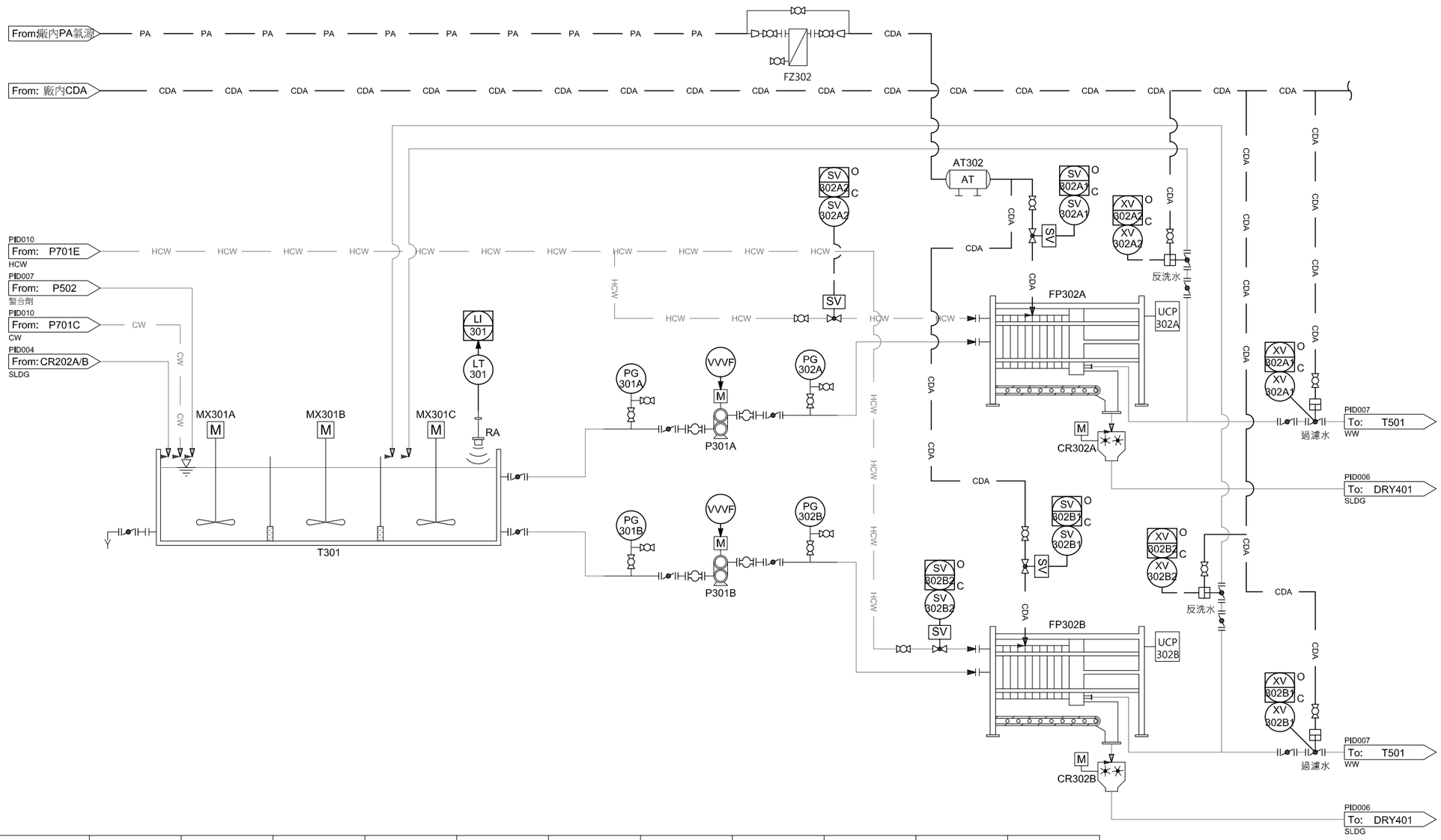


| 編號 | T301 | MX301A~C | LIT301 | P301A/B | FP302A/B | FZ302 | AT302 | SV302A1/B1 | SV302A2/B2 | CR302A/B | XV302A1/B1 | XV302A2/B2 |
|---|---|---|---|---|---|---|---|---|---|---|---|---|
| 名稱 | 第二段水洗槽 | 第二段水洗<br>攪拌機 | 第二段水洗槽<br>液位計 | 第二段壓濾機<br>進流泵 | 第二段壓濾機 | 冷凍乾燥機 | 二次加壓<br>壓縮空氣儲槽 | 第二段壓濾機<br>二次加壓開關 | 第二段壓濾機<br>反洗開關 | 第二段<br>濾餅破碎機 | 第二段壓濾機<br>過濾水開關 | 第二段壓濾機<br>反洗水開關 |
| 型式 | 三槽式方形槽 | 快混攪拌機 | 雷達波液位計 | 轉子泵 | 二次加壓式板<br>框式脫水機 | CDA<br>冷凍乾燥機 | 立式空氣儲槽 | 電磁閥 | 高壓電磁閥 | 攪拌棒式<br>攪拌機 | 氣動閥 | 氣動閥 |
| 規格 | $45m^3$ | 120rpm | 0-100% | 48CMH<br>x8kgf/$cm^2$ | 腔體910L | 3CMM | 1000L | 1" | 2" | 雙軸式破碎機 | 4" | 4" |
| 材質 | SS41+FRP | 接液部位<br>SS41+FRP | 感測器材質<br>PVDF | EPDM轉子<br>黑化耐磨板 | PP濾板<br>PP濾布 | | SS41 | SUS304 | SUS304 | SUS304 | PVC閥體 | PVC閥體 |
| 備註 | | 1.5kW*3 | | 22kW*2<br>+VFD | 自動開模,<br>附輸送帶 | 0.55kw | 具壓力容器<br>證明 | 40W | 40W | 0.75kW*2 | 具接點輸出 | 具接點輸出 |

| REV. | DATE | DRW. | CKD. | APP. | DESCRIPTION |
|---|---|---|---|---|---|

鎧和環保服務股份有限公司 Cryx Ta-Ho Environmental Services Co., Ltd.

宜蘭縣政府環境保護局 Environmental Protection Bureau , Yilan County

TITLE :

# P&ID圖(三)

| | DATE | NAME | | DATE | NAME |
|---|---|---|---|---|---|
| DRAWN | | | CHECKED | | |
| DESIGNED | | | APPROVED | | |
| SCALE: | | | SUBSTITUE FOR | | REPLACED BY |

| SUBCONTRACTOR DWG.NO. | REV. | DWG. NO. | REV. |
|---|---|---|---|
| | | I-103 | |

CENTURY ENVIRONTECH CO., LTD
松橋環保科技股份有限公司

JOB NO.

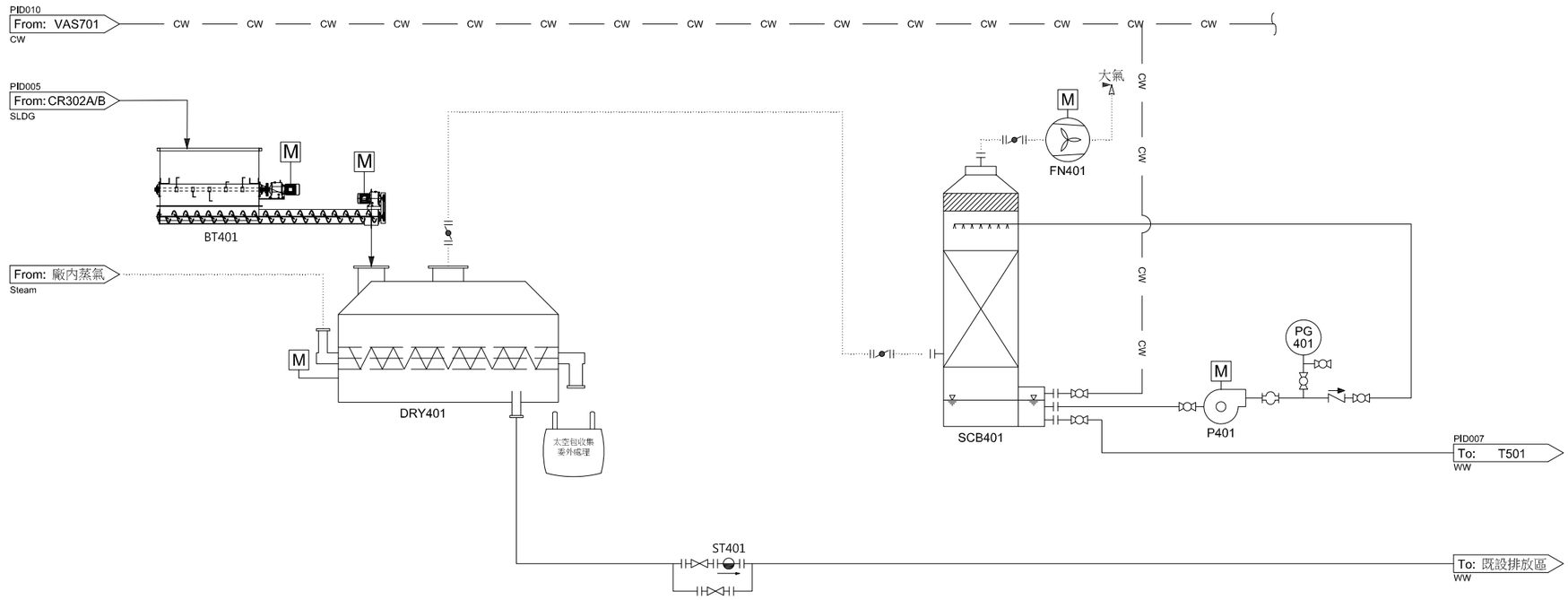


| 編號 | BT401 | DRY401 | ST401 | SCB401 | FN401 | P401 |
|---|---|---|---|---|---|---|
| 名稱 | 濾餅緩衝進料槽 | 濾餅乾燥機 | 却水閥 | 廢氣水洗塔 | 水洗塔風車 | 水洗塔循環泵 |
| 型式 | 緩衝槽+螺旋進料機 | 雙軸夾套型<br>乾燥機 | 浮球式却水器 | 立式水洗塔 | 直結透浦式 | 同軸循環泵 |
| 規格 | 2M3緩衝槽<br>+Dia200進料機 | 污泥乾燥能力<br>300kg/hr-water | 2" | Dia600mm x<br>3800mmH | 35CMM<br>x145mmAq | 15M, 240LPM |
| 材質 | 本體SS41+內部FRP<br>防架橋攪拌機: SUS304<br>螺旋進料機:SUS304 | 本體SUS304<br>攪拌軸心: 高碳鋼 | SS41 | 本體PP材質 | PP | 本體: GFRPP |
| 備註 | 攪拌機: 1.5kw<br>進料機1.5kw,變頻功能 | 15kW,變頻功能 | | 8" 出口 | 1.5kW | 0.75kW |

| REV. | DATE | DRW. | CKD. | APP. | DESCRIPTION |
|---|---|---|---|---|---|
| | | | | | |
| | | | | | |
| | | | | | |

巨和環保服務股份有限公司 Cmyx Ta-Ho Environmental Services Co., Ltd.

宜蘭縣政府環境保護局 Environmental Protection Bureau , Yilan County

TITLE :

# P&ID圖(四)

| | DATE | NAME | | DATE | NAME |
|---|---|---|---|---|---|
| DRAWN | | | CHECKED | | |
| DESIGNED | | | APPROVED | | |
| SCALE: | | | SUBSTITUE FOR | REPLACED BY | |

| SUBCONTRACTOR DWG.NO. | REV. | DWG. NO. | REV. |
|---|---|---|---|
| | | I-104 | |

CENTURY ENVIRONTECH CO., LTD
松橋環保科技股份有限公司

JOB NO.

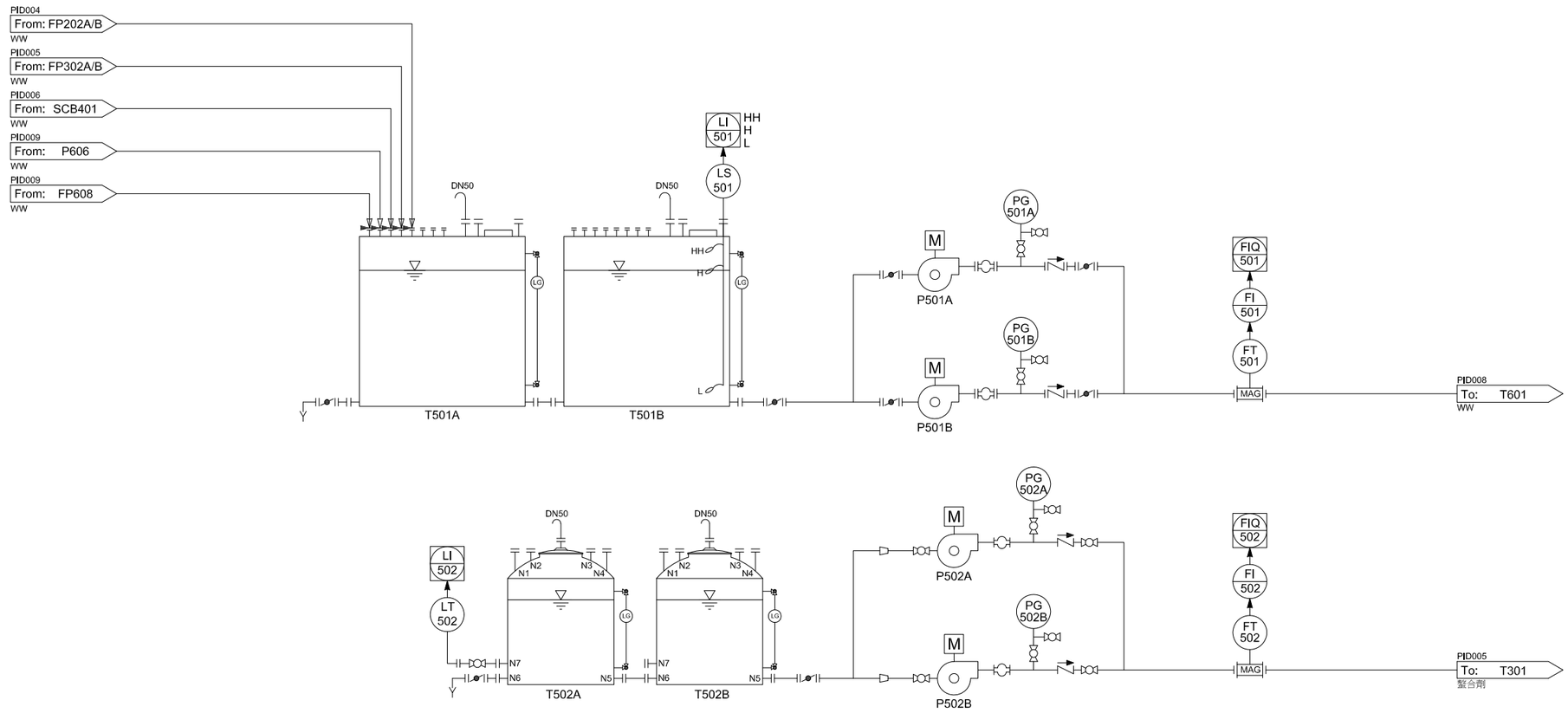


| 編號 | T501 | LIS501 | P501A/B | FIQ501 | T502A/B | LIT502 | P502A/B | FIQ502 |
|---|---|---|---|---|---|---|---|---|
| 名稱 | 廢水暫存槽 | 廢水暫存槽<br>液位計 | 廢水系統<br>進流泵 | 廢水系統<br>進流流量計 | 螯合劑儲槽 | 螯合劑儲槽<br>液位計 | 螯合劑輸送泵 | 螯合劑流量計 |
| 型式 | 立式PE桶 | 浮球開關 | 離心泵 | 電磁式流量計 | 立式PE桶 | 隔膜式側壓<br>感應液位計 | 離心泵 | 電磁式流量計 |
| 規格 | $40m^3$*2 | HH、H、L | 40CMH<br>x12mH | 3" | $5m^3$*2 | 0-100% | 60LPM<br>x10mH | 1" |
| 材質 | PE | | 本體FC<br>葉輪:SCS13 | 本體FC<br>哈式合金探頭 | PE | 陶瓷隔膜<br>接液部位PVDF | 本體FC | 本體FC<br>哈式合金探頭 |
| 備註 | | | 3.7kW*2 | | | | 0.37*2kW | |

| REV. | DATE | DRW. | CKD. | APP. | DESCRIPTION |
|---|---|---|---|---|---|
| | | | | | |
| | | | | | |
| | | | | | |

遠和環保服務股份有限公司 Cryx Te-Ho Environmental Services Co., Ltd.

宜蘭縣政府環境保護局 Environmental Protection Bureau , Yilan County

TITLE :

P&ID圖(五)

| | DATE | NAME | | DATE | NAME |
|---|---|---|---|---|---|
| DRAWN | | | CHECKED | | |
| DESIGNED | | | APPROVED | | |
| SCALE: | | | SUBSTITUE FOR | REPLACED BY | |

| SUBCONTRACTOR DWG.NO. | REV. | DWG. NO. | REV. |
|---|---|---|---|
| | | I-105 | |

CENTURY ENVIRONTECH CO., LTD
松橋環保科技股份有限公司

JOB NO.

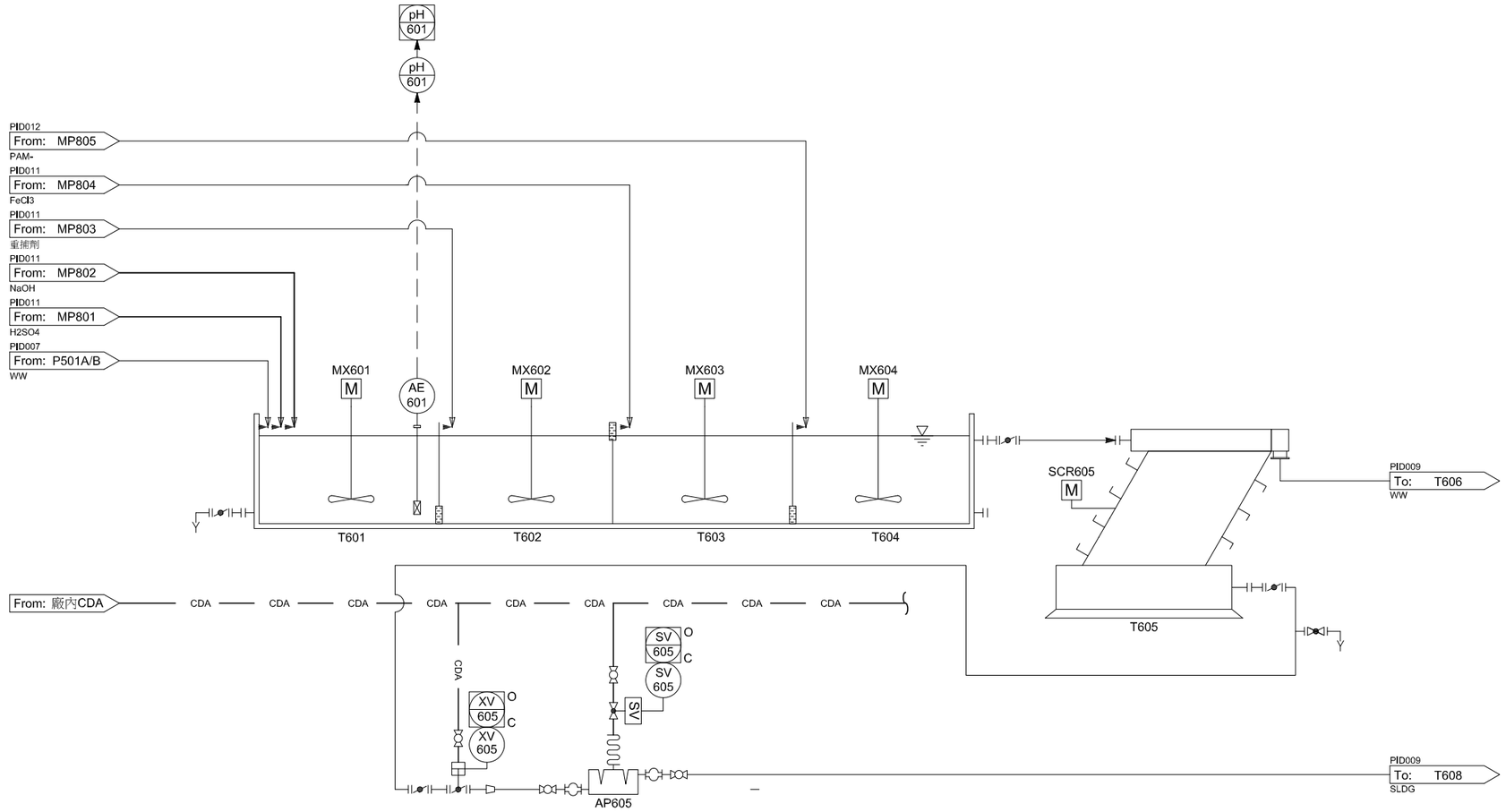


| 編號 | T601 | MX601 | pH601 | T602 | MX602 | T603 | MX603 | T604 | MX604 | T605 | SCR605 | AP605 | SV605 | XV605 |
|---|---|---|---|---|---|---|---|---|---|---|---|---|---|---|
| 名稱 | pH調整槽 | pH調整槽<br>攪拌機 | pH控制計 | 重捕槽 | 重捕槽<br>攪拌機 | 快混槽 | 快混槽<br>攪拌機 | 膠凝槽 | 膠凝槽<br>攪拌機 | 快沉槽 | 快沉槽刮泥機 | 快沉槽排泥泵 | 快沉槽<br>排泥泵開關 | 快沉槽<br>污泥遮斷閥 |
| 型式 | 方形槽 | 快混攪拌機 | 0-14 | 方形槽 | 快混攪拌機 | 方形槽 | 快混攪拌機 | 方形槽 | 慢混攪拌機 | 傾斜板沉澱槽 | | 氣動泵 | 電磁閥 | 氣動蝶閥 |
| 規格 | 5.2m$^3$ | 120rpm | 浸沒式電極<br>含控制錶頭 | 5.2m$^3$ | 120rpm | 5.2m$^3$ | 120rpm | 8m$^3$ | 30rpm | 40M2 | | 1.5" | 1/2" | 2" |
| 材質 | SS41+FRP | 接液部位<br>SS41+FRP | | SS41+FRP | 接液部位<br>SS41+FRP | SS41+FRP | 接液部位<br>SS41+FRP | SS41+FRP | 接液部位<br>SS41+FRP | SS41+FRP | SS41+FRP | PP | 本體<br>SUS304 | PVC閥體 |
| 備註 | | 1.5kW | 具訊號輸出 | | 1.5kW | | 1.5kW | | 0.37kW | | 0.37kW | | | 具接點輸出 |

| REV. | DATE | DRW. | CKD. | APP. | DESCRIPTION |
|---|---|---|---|---|---|

益和環保服務股份有限公司 Cmyx Ta-Ho Environmental Services Co., Ltd.

宜蘭縣政府環境保護局 Environmental Protection Bureau , Yilan County

TITLE :

P&ID圖(六)

| | DATE | NAME | | DATE | NAME |
|---|---|---|---|---|---|
| DRAWN | | | CHECKED | | |
| DESIGNED | | | APPROVED | | |
| SCALE: | | | SUBSTITUE FOR | REPLACED BY | |

| SUBCONTRACTOR DWG.NO. | REV. | DWG. NO. | REV. |
|---|---|---|---|
| | | I-106 | |

CENTURY ENVIRONTECH CO., LTD
松橋環保科技股份有限公司

JOB NO.

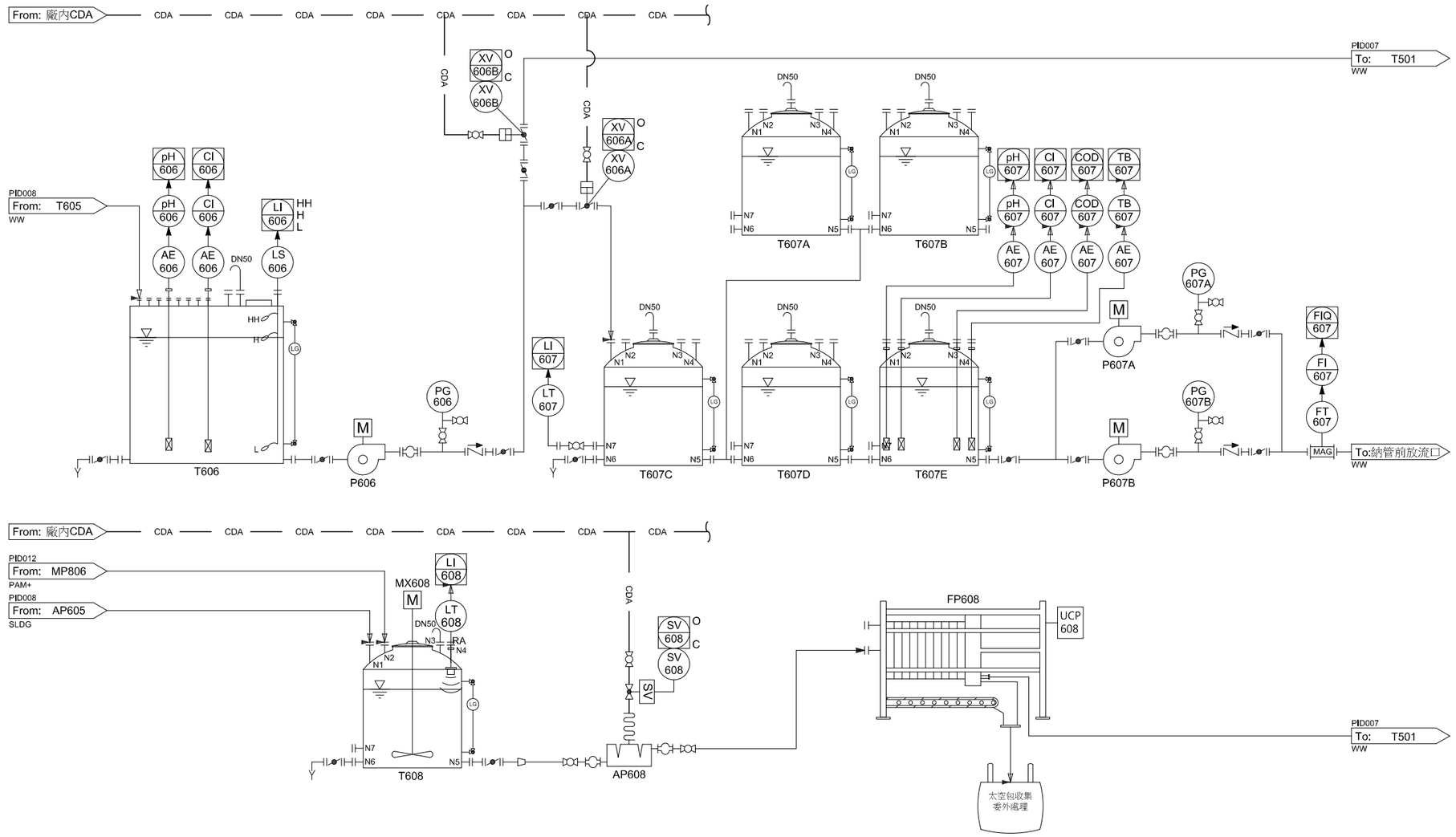


| 編號 | T606 | pH606 | Cl606 | LIS606 | P606 | T607A~E | LIT607 | pH607 | Cl607 | TB607 | COD607 | P607A/B | FIQ607 | T608 | MX608 | LIT608 | AP608 | SV608 | FP608 |
|---|---|---|---|---|---|---|---|---|---|---|---|---|---|---|---|---|---|---|---|
| 名稱 | 化混出水暫存槽 | 化混出水槽 pH計 | 化混出水槽 氯離子監測儀 | 化混出水槽液位計 | 化混出水槽 輸送泵 | 放流暫存槽 | 放流暫存槽液位計 | 放流暫存槽pH計 | 化混出水槽 氯離子監測儀 | 放流暫存槽濁度計 | 放流暫存槽COD分析儀 | 放流泵 | 放流流量計 | 污泥暫存槽 | 搔泥機 | 污泥槽液位計 | 污泥脫水機進流泵 | 污泥進流泵開關 | 污泥脫水機 |
| 型式 | 立式PE桶槽 | 0-14 | 探頭 | 浮球開關 | 離心泵 | 立式PE桶槽 | 隔膜式側壓感應液位計 | 0-14 | 探頭 | 0-1000 NTU | 0-1000 mg/L | 離心泵 | 電磁式流量計 | 錐底 | 慢混型 | 雷達波液位計 | 氣動泵 | 電磁閥 | 板框式脫水機 |
| 規格 | $10m^3$ | 浸沒式電極 含控制錶頭 | 0-5% | HH、H、L | 48CMH x15mH | $50m^3$*5 | 0-100% | 浸沒式電極 含控制錶頭 | 0-2% | | | 30CMH x20mH | 3" | $5m^3$ | 30RPM | 0-100% | 1.5" | | 160L/批次 |
| 材質 | PE | | | | 本體FRPP | PE | 陶瓷隔膜 接液部位 PVDF | | | | | 本體GFRPP | 本體FC 哈式合金 探頭 | PE | 接液部位 SS41+FRP | | PP | | |
| 備註 | | 具訊號輸出 | 具訊號輸出 | | 3.7kW | | 具訊號輸出 | 具訊號輸出 | 具訊號輸出 | 具訊號輸出 | 批次式分析 | 3.7W*2 | FIQ輸出 | | 0.37kW | 具訊號輸出 | | | 自動開模 手動清洗 |

| REV. | DATE | DRW. | CKD. | APP. | DESCRIPTION |
|---|---|---|---|---|---|

Cmyx Ta-Ho Environmental Services Co., Ltd 鎧和環保服務股份有限公司

宜蘭縣政府環境保護局 Environmental Protection Bureau , Yilan County

TITLE :

# P&ID圖(七)

| | DATE | NAME | | DATE | NAME |
|---|---|---|---|---|---|
| DRAWN | | | CHECKED | | |
| DESIGNED | | | APPROVED | | |
| SCALE: | | | SUBSTITUE FOR | REPLACED BY | |

SUBCONTRACTOR DWG.NO. | REV. | DWG. NO. I-107 | REV.

CENTURY ENVIRONTECH CO., LTD
松橋環保科技股份有限公司

JOB NO.

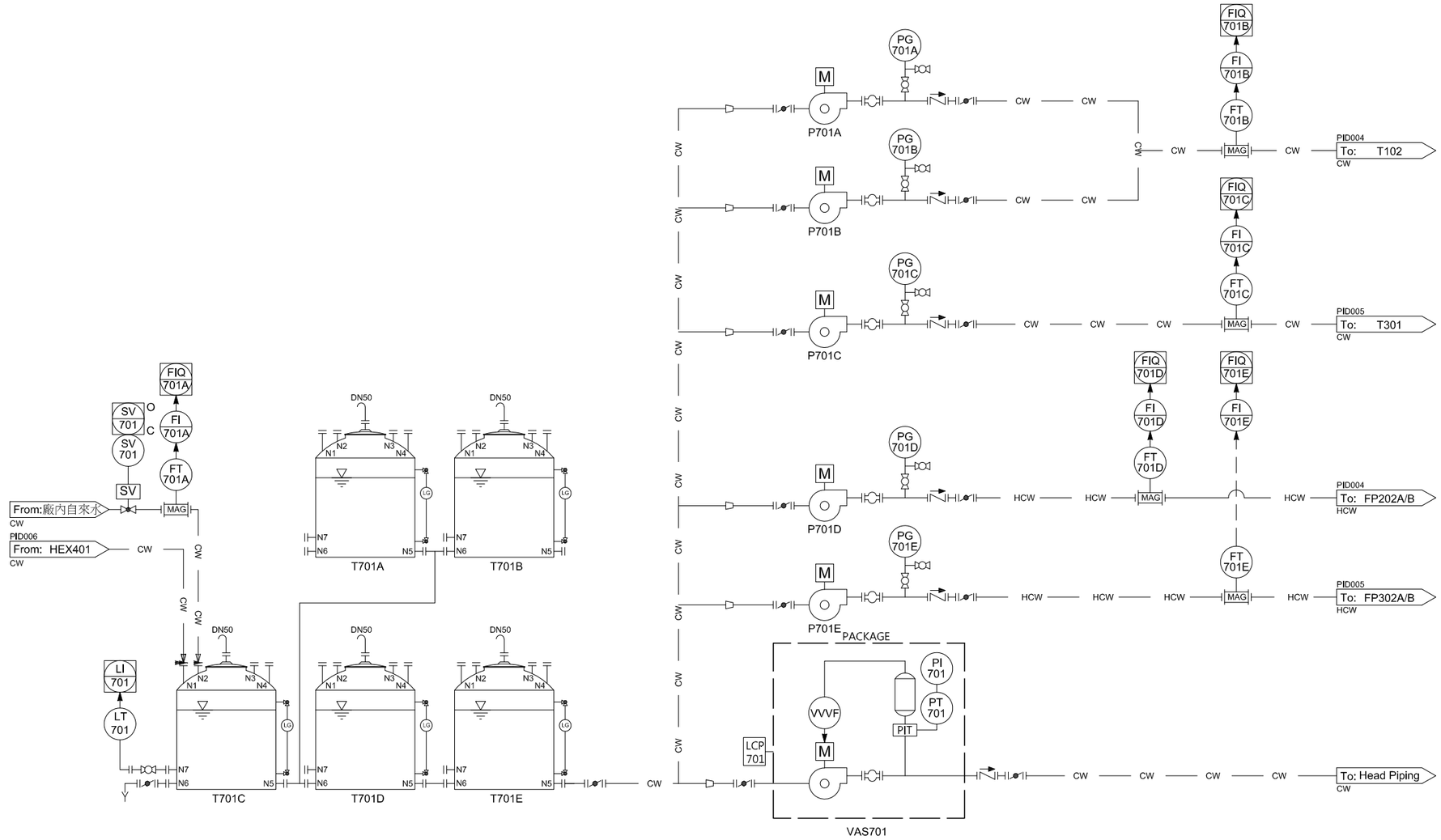


| 編號 | SV701 | FIQ701A | T701A~E | LIT701 | P701A/B | FIQ701B | P701C | FIQ701C | P701D | FIQ701D | P701E | FIQ701E | VAS701 |
|---|---|---|---|---|---|---|---|---|---|---|---|---|---|
| 名稱 | 自來水補水閥 | 自來水計量流量計 | 自來水槽 | 自來水槽液位計 | 溶解槽注水泵 | 溶解槽注水流量計 | 第二段水洗槽注水泵 | 第二段水洗槽注水流量計 | 第一段壓濾機清洗泵 | 第一段壓濾機反洗流量計 | 第二段壓濾機清洗泵 | 第二段壓濾機反洗流量計 | 廠區自來水加壓泵 |
| 型式 | 電磁閥 | 電磁式流量計 | 立式PE桶槽 | 隔膜式側壓感應液位計 | 離心泵 | 電磁式流量計 | 離心泵 | 電磁式流量計 | 高壓清洗泵多段離心泵 | 電磁式流量計 | 高壓清洗泵多段離心泵 | 電磁式流量計 | 恆壓加壓泵 |
| 規格 | 2",NC | 2" | $50m^3$ *5 | 0-100% | 20CMH x15mH | 2" | 96CMH x10mH | 4" | 195LPM x200mH | 2" | 195LPM x200mH | 2" | 15CMH x3kgf/$cm^2$ |
| 材質 | 銅合金 | SUS316探頭 | PE | SUS316膜片 | 本體FC葉輪SCS13 | SUS316探頭 | 本體FC葉輪SCS13 | SUS316探頭 | 本體FC葉輪SCS13 | SUS316探頭 | 本體FC葉輪SCS13 | SUS316探頭 | 本體FC |
| 備註 | 40W | 一體型 | | | 1.5kW*2 | 一體型 | 7.5kW | 一體型 | 18.5kW | 一體型 | 18.5kW | 一體型 | 3.7kW |

| REV. | DATE | DRW. | CKD. | APP. | DESCRIPTION |
|---|---|---|---|---|---|

巨和環保服務股份有限公司 Cnyx Ta-Ho Environmental Services Co., Ltd.

宜蘭縣政府環境保護局 Environmental Protection Bureau , Yilan County

TITLE :

# P&ID圖(八)

| | DATE | NAME | | DATE | NAME |
|---|---|---|---|---|---|
| DRAWN | | | CHECKED | | |
| DESIGNED | | | APPROVED | | |
| SCALE: | | | SUBSTITUE FOR | REPLACED BY | |

| SUBCONTRACTOR DWG.NO. | REV. | DWG. NO. | REV. |
|---|---|---|---|
| | | I-108 | |

CENTURY ENVIRONTECH CO., LTD
松橋環保科技股份有限公司

JOB NO.

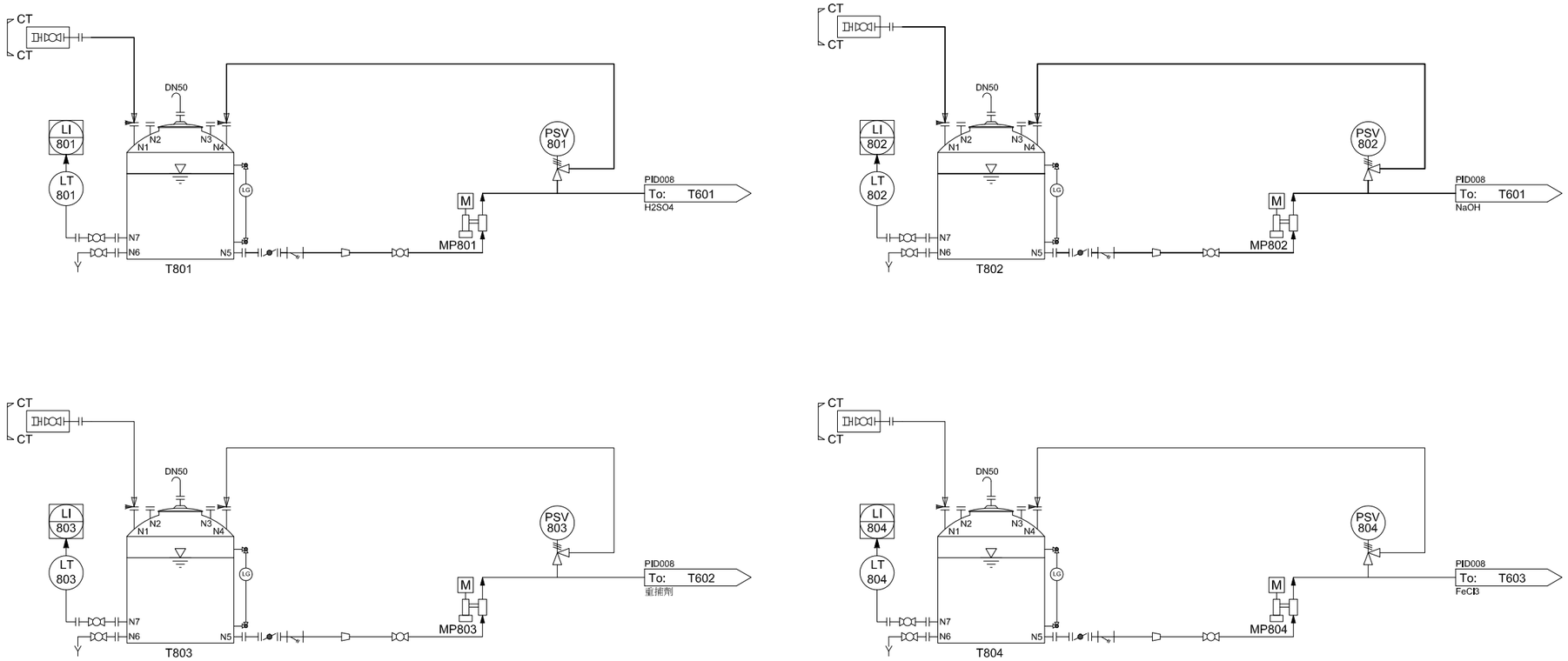


| 編號 | T801 | LIT801 | MP801 | PSV801 | T802 | LIT802 | MP802 | PSV802 | T803 |
|---|---|---|---|---|---|---|---|---|---|
| 名稱 | $H_2SO_4$儲槽 | $H_2SO_4$儲槽液位計 | $H_2SO_4$加藥機 | $H_2SO_4$洩壓閥 | NaOH儲槽 | NaOH儲槽液位計 | NaOH加藥機 | NaOH洩壓閥 | 重捕劑儲槽 |
| 型式 | 立式PE桶 | 隔膜式側壓感應液位計 | 電動隔膜加藥機 | 自動卸壓閥 | 立式PE桶 | 隔膜式側壓感應液位計 | 電動隔膜加藥機 | 自動卸壓閥 | 立式PE桶 |
| 規格 | $3m^3$ | 0-100% | 2.2LPM x10kgf/$cm^2$ | | $3m^3$ | 0-100% | 2.2LPM x10kgf/$cm^2$ | | $3m^3$ |
| 材質 | PE | | PVC加藥頭 | PVC | PE | | PVC加藥頭 | PVC | PE |
| 備註 | | | 0.18kW | | | | 0.18kW | | |

| 編號 | T803 | LIT803 | MP803 | PSV803 | T804 | LIT804 | MP804 | PSV804 |
|---|---|---|---|---|---|---|---|---|
| 名稱 | 重捕劑儲槽 | 重捕劑儲槽液位計 | 重捕劑加藥機 | 重捕劑洩壓閥 | $FeCl_3$儲槽 | $FeCl_3$儲槽液位計 | $FeCl_3$加藥機 | $FeCl_3$洩壓閥 |
| 型式 | 立式PE桶 | 隔膜式側壓感應液位計 | 電動隔膜加藥機 | 自動卸壓閥 | 立式PE桶 | 隔膜式側壓感應液位計 | 電動隔膜加藥機 | 自動卸壓閥 |
| 規格 | $3m^3$ | 0-100% | 2.2LPM x10kgf/$cm^2$ | | $3m^3$ | 0-100% | 2.2LPM x10kgf/$cm^2$ | |
| 材質 | PE | | PVC加藥頭 | PVC | PE | | PVC加藥頭 | PVC |
| 備註 | | | 0.18kW | | | | 0.18kW | |

| REV. | DATE | DRW. | CKD. | APP. | DESCRIPTION |
|---|---|---|---|---|---|
| | | | | | |
| | | | | | |
| | | | | | |

達和環保服務股份有限公司 Cnyx Ta-Ho Environmental Services Co., Ltd.

宜蘭縣政府環境保護局 Environmental Protection Bureau , Yilan County

TITLE :

P&ID圖(九)

| | DATE | NAME | | DATE | NAME |
|---|---|---|---|---|---|
| DRAWN | | | CHECKED | | |
| DESIGNED | | | APPROVED | | |
| SCALE: | | | SUBSTITUE FOR | REPLACED BY | |

| SUBCONTRACTOR DWG.NO. | REV. | DWG. NO. | REV. |
|---|---|---|---|
| | | I-109 | |

CENTURY ENVIRONTECH CO., LTD
松橋環保科技股份有限公司

JOB NO.

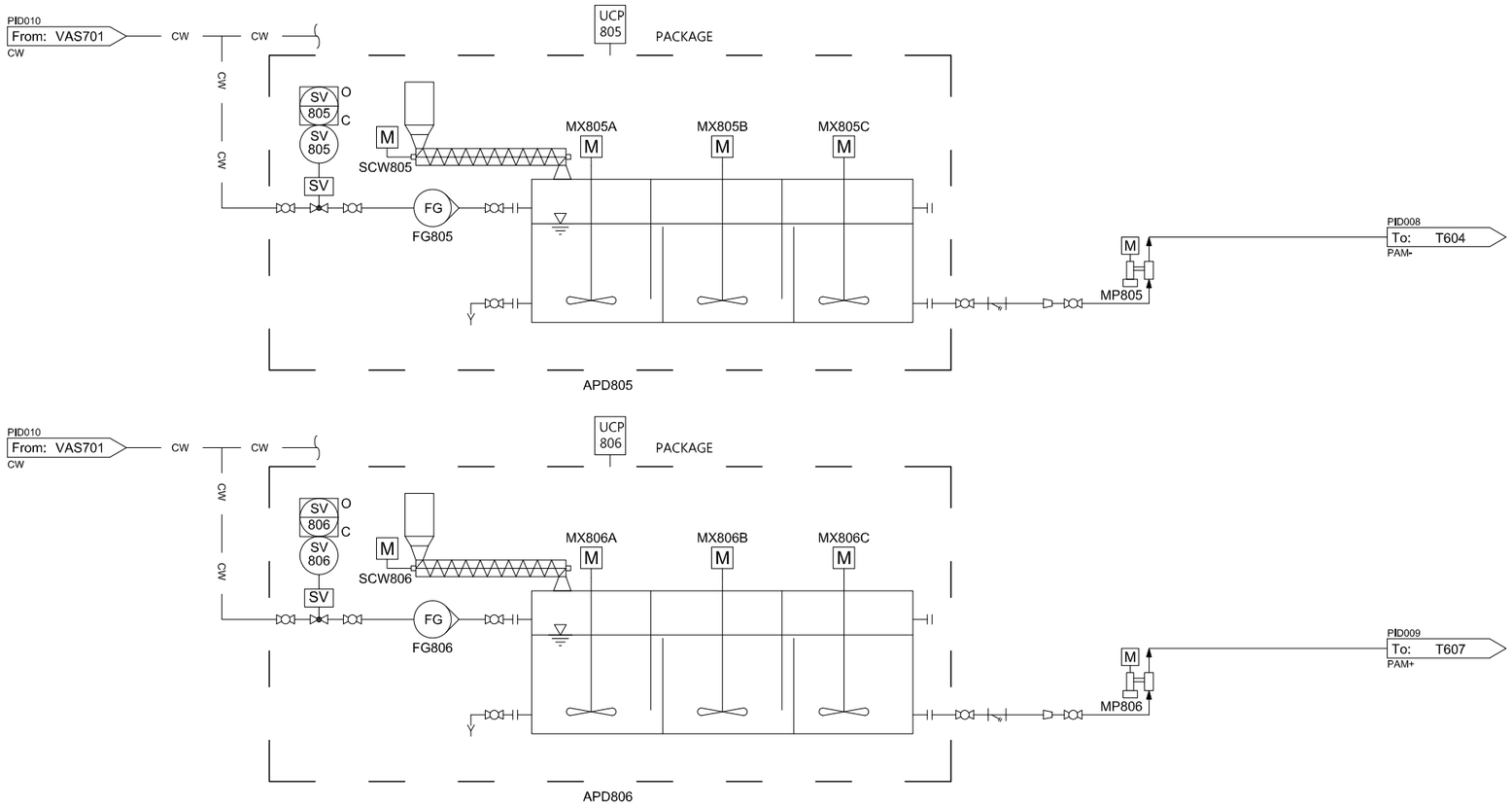


| 編號 | APD805 | MP805 | APD806 | MP806 |
|---|---|---|---|---|
| 名稱 | $PAM^-$ 自動泡藥機 | $PAM^-$ 加藥機 | $PAM^+$ 自動泡藥機 | $PAM^+$ 加藥機 |
| 型式 | 三槽式 | 電動隔膜加藥機 | 三槽式 | 電動隔膜加藥機 |
| 規格 | 500L/hr 套裝式設備 | 5.6LPM x5kgf/cm$^2$ | 500L/Hr 套裝式設備 | 1.1LPM x10kgf/cm$^2$ |
| 材質 | 本體SUS304 | PVC加藥頭 | 本體SUS304 | PVC加藥頭 |
| 備註 | 0.54kW | 0.18kW | 0.54kW | 0.18kW |

| REV. | DATE | DRW. | CKD. | APP. | DESCRIPTION |
|---|---|---|---|---|---|
| | | | | | |
| | | | | | |
| | | | | | |

達和環保服務股份有限公司 Cryx Ta-Ho Environmental Services Co., Ltd

宜蘭縣政府環境保護局 Environmental Protection Bureau , Yilan County

TITLE :

P&ID圖(十)

| | DATE | NAME | | DATE | NAME |
|---|---|---|---|---|---|
| DRAWN | | | CHECKED | | |
| DESIGNED | | | APPROVED | | |
| SCALE: | | | SUBSTITUE FOR | REPLACED BY | |

| SUBCONTRACTOR DWG.NO. | REV. | DWG. NO. | REV. |
|---|---|---|---|
| | | I-110 | |

CENTURY ENVIRONTECH CO., LTD
松橋環保科技股份有限公司

JOB NO.

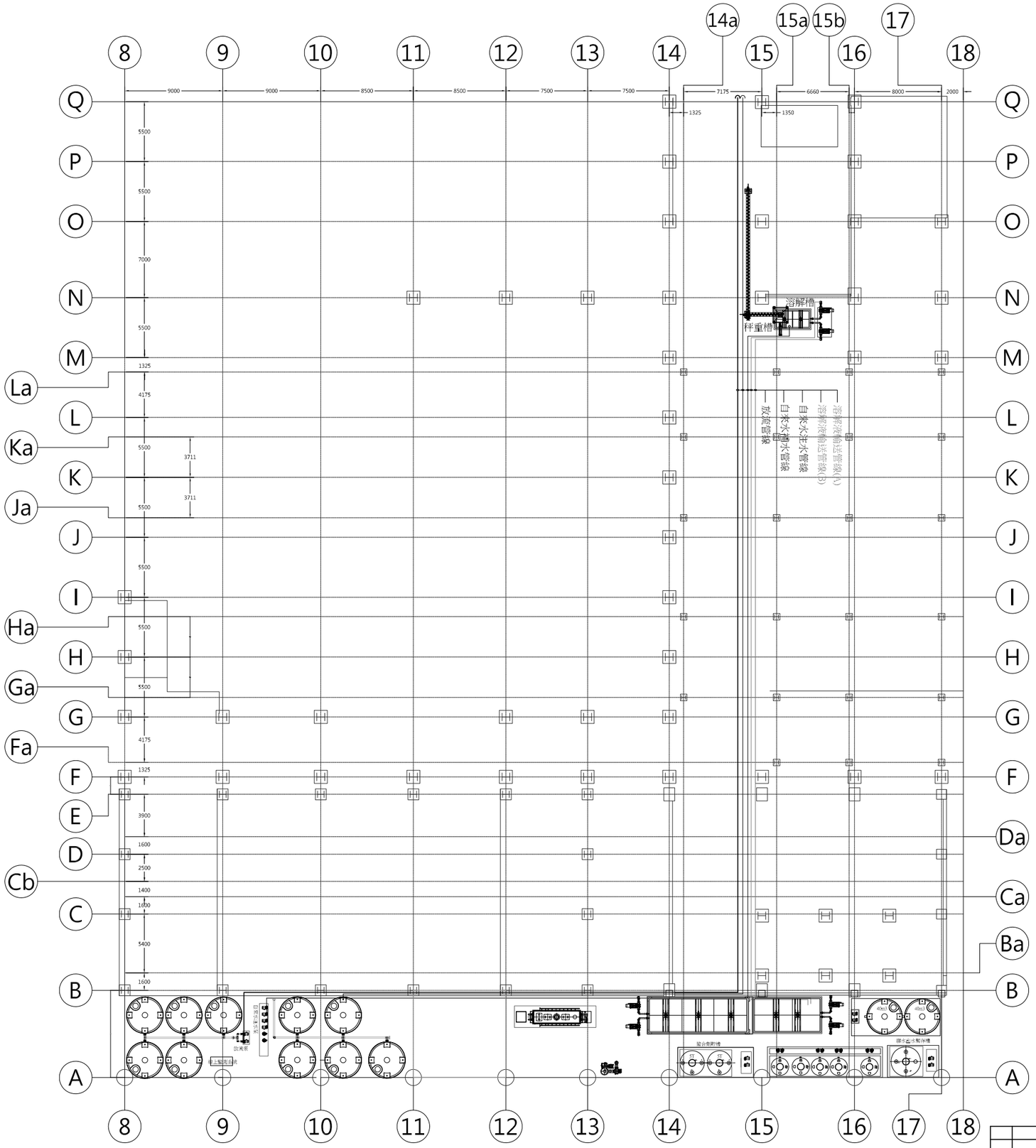


溶解系統與水洗系統全區配置圖

| REV. | DATE | DRW. | CKD. | APP. | DESCRIPTION |
|---|---|---|---|---|---|

達和環保服務股份有限公司 Cryx Ta-Ho Environmental Services Co., Ltd.

宜蘭縣政府環境保護局 Environmental Protection Bureau , Yilan County

TITLE :

水洗系統全區配置圖

| | DATE | NAME | | DATE | NAME |
|---|---|---|---|---|---|
| DRAWN | | | CHECKED | | |
| DESIGNED | | | APPROVED | | |
| SCALE: | | | SUBSTITUE FOR | | REPLACED BY |

| SUBCONTRACTOR DWG.NO. | REV. | DWG. NO. | REV. |
|---|---|---|---|
| | | P-001 | |

CENTURY ENVIRONTECH CO., LTD
松橋環保科技股份有限公司

JOB NO.

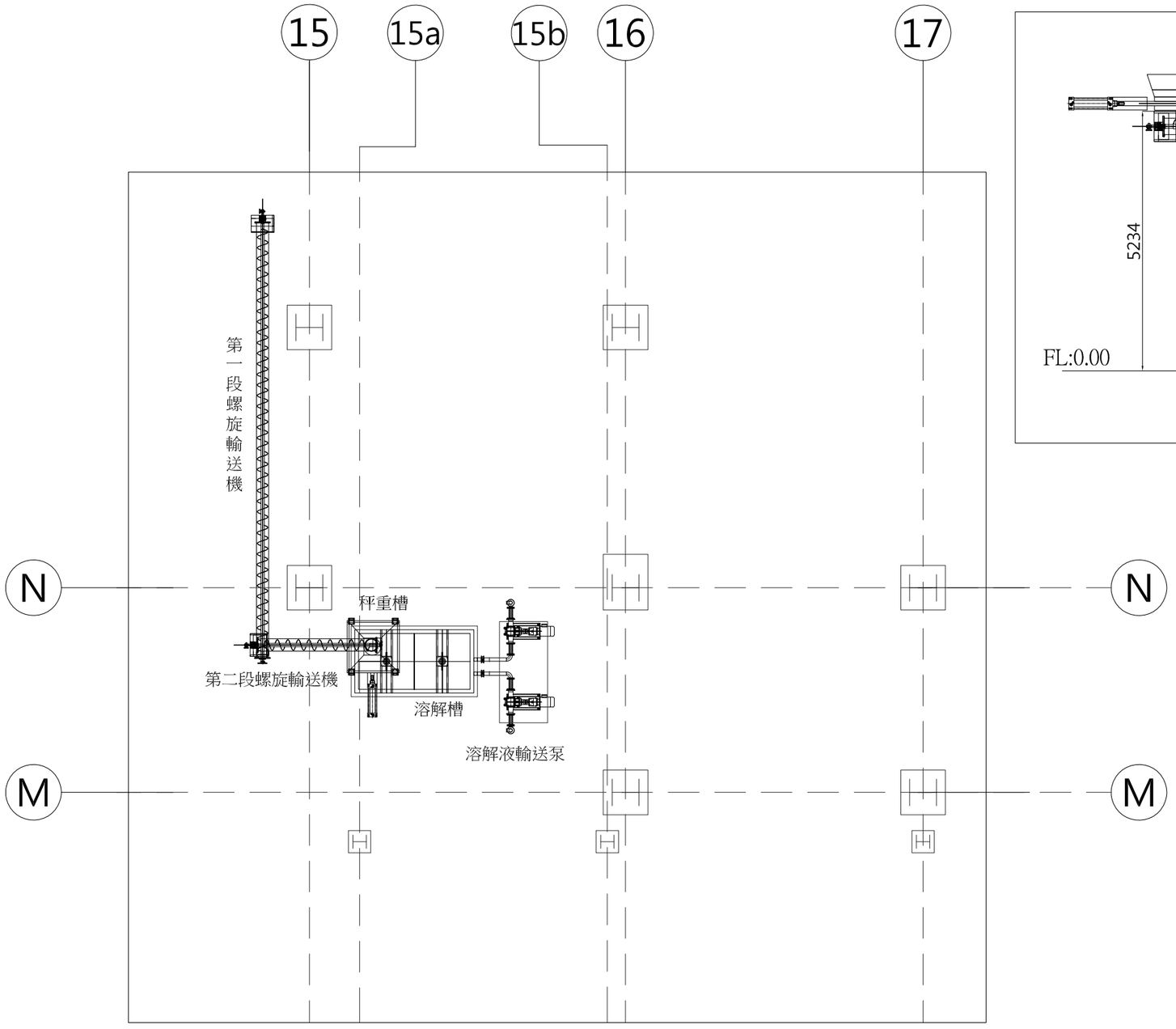


飛灰輸送與溶解系統平面配置圖

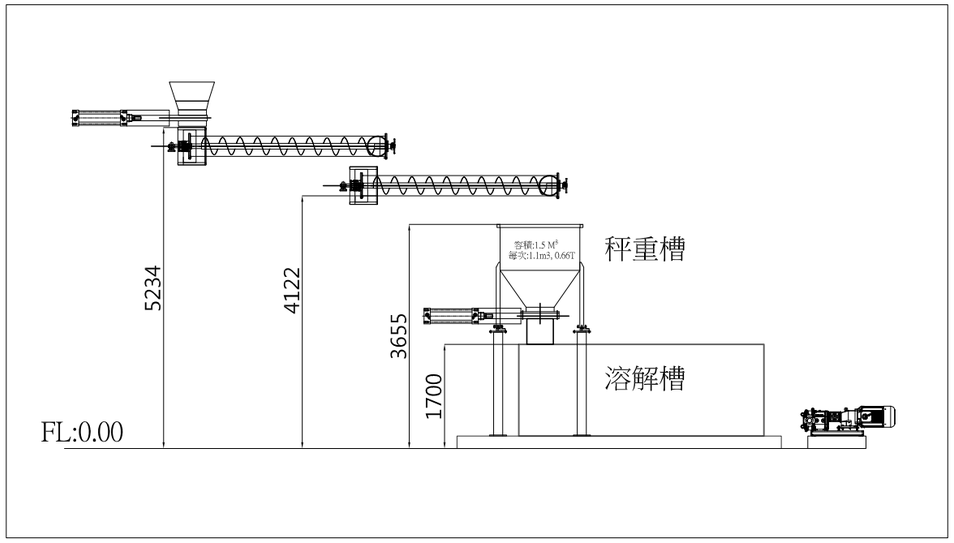


飛灰輸送與溶解系統高程圖

| REV. | DATE | DRW. | CKD. | APP. | DESCRIPTION |
|---|---|---|---|---|---|

| | | | | | |
|---|---|---|---|---|---|
| 達和環保服務股份有限公司 Onyx Ta-Ho Environmental Services Co., Ltd. | | | 宜蘭縣政府環境保護局 Environmental Protection Bureau , Yilan County | | |
| TITLE : 飛灰輸送與溶解區配置圖 | | | | | |
| | DATE | NAME | | DATE | NAME |
| DRAWN | | | CHECKED | | |
| DESIGNED | | | APPROVED | | |
| SCALE: | | | SUBSTITUE FOR | REPLACED BY | |
| SUBCONTRACTOR DWG.NO. | | REV. | DWG. NO. | | REV. |
| | | | P-002 | | |
| CENTURY ENVIRONTECH CO., LTD 松橋環保科技股份有限公司 | | | | JOB NO. | |

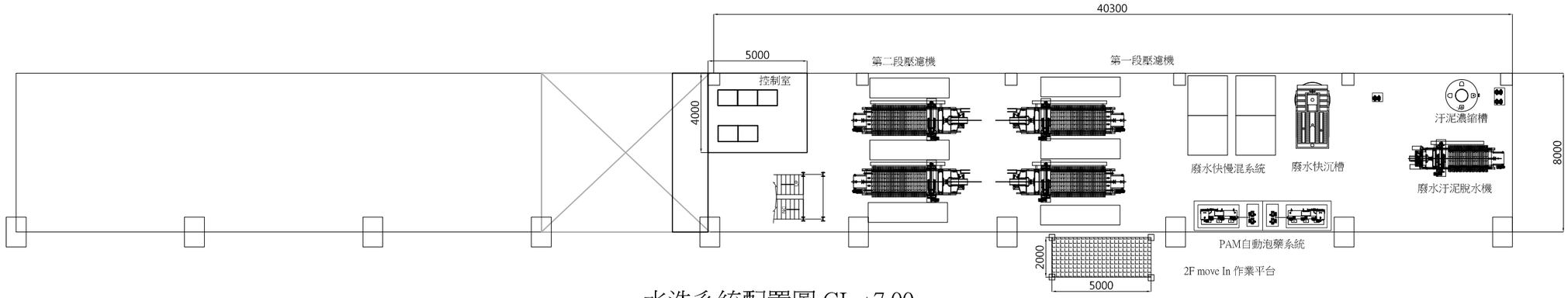


水洗系統配置圖 GL:+7.00

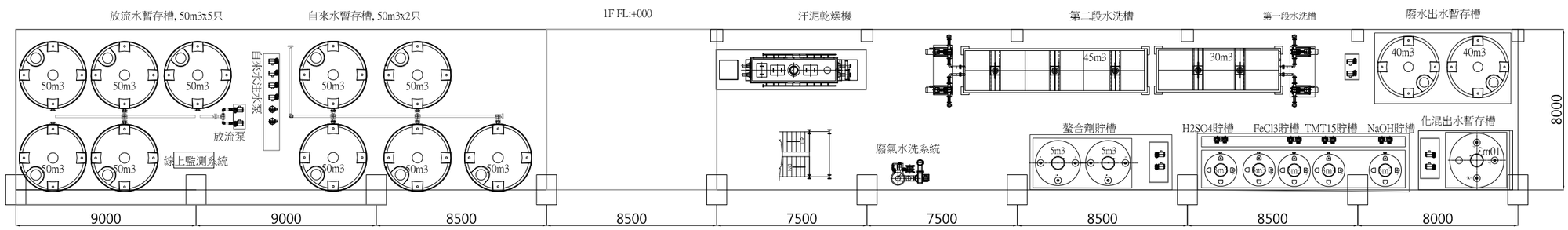


水洗系統配置圖 GL:+0.00

# 水洗系統平面配置圖

| REV. | DATE | DRW. | CKD. | APP. | DESCRIPTION |
|---|---|---|---|---|---|
| | | | | | |
| | | | | | |
| | | | | | |

鎧和環保服務股份有限公司 Cmyx Ta-Ho Environmental Services Co., Ltd

宜蘭縣政府環境保護局 Environmental Protection Bureau , Yilan County

TITLE : 水洗系統平面配置圖

| | DATE | NAME | | DATE | NAME |
|---|---|---|---|---|---|
| DRAWN | | | CHECKED | | |
| DESIGNED | | | APPROVED | | |
| SCALE: | | | SUBSTITUE FOR | REPLACED BY | |
| SUBCONTRACTOR DWG.NO. | | REV. | DWG. NO. | | REV. |
| | | | P-003 | | |

CENTURY ENVIRONTECH CO., LTD
松橋環保科技股份有限公司

JOB NO.

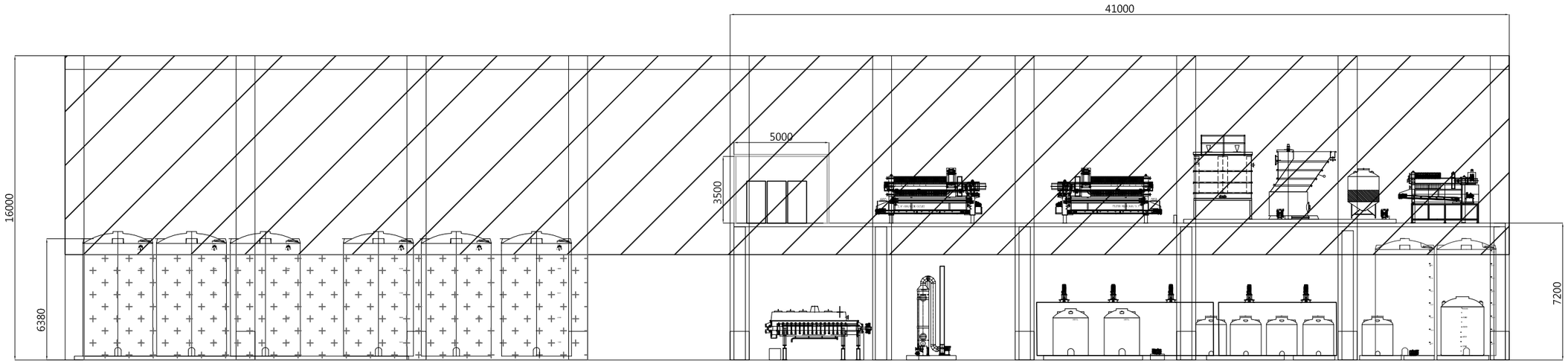


水洗系統立面圖

| REV. | DATE | DRW. | CKD. | APP. | DESCRIPTION |
|---|---|---|---|---|---|
| | | | | | |
| | | | | | |
| | | | | | |

鎧和環保服務股份有限公司 Cryx Ta-Ho Environmental Services Co., Ltd

宜蘭縣政府環境保護局 Environmental Protection Bureau , Yilan County

TITLE : 水洗系統立面圖

| | DATE | NAME | | DATE | NAME |
|---|---|---|---|---|---|
| DRAWN | | | CHECKED | | |
| DESIGNED | | | APPROVED | | |
| SCALE: | | | SUBSTITUE FOR | REPLACED BY | |

| SUBCONTRACTOR DWG.NO. | REV. | DWG. NO. | REV. |
|---|---|---|---|
| | | P-004 | |

CENTURY ENVIRONTECH CO., LTD
松橋環保科技股份有限公司

JOB NO.

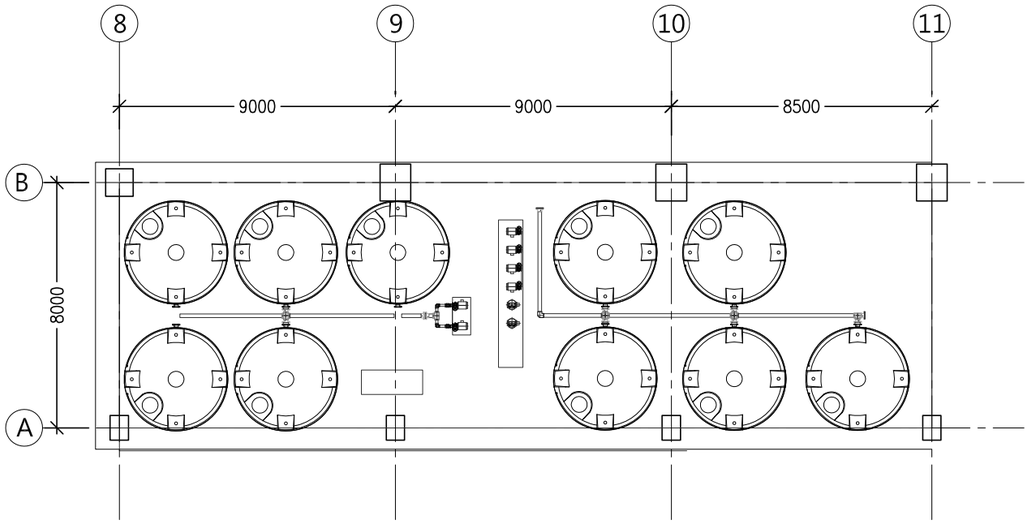


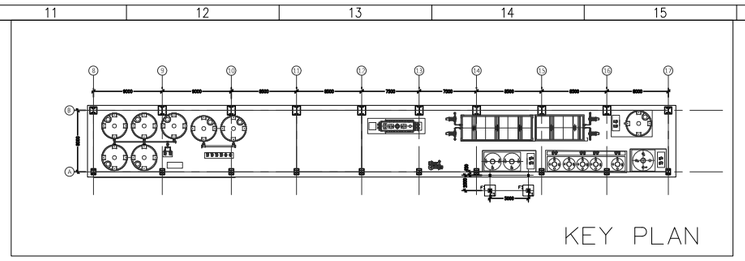


| 項目 | 斷面尺寸 | 材質 |
|---|---|---|
| C1 | 500X500 | RC |
| F1 | 1400X1400X400 | RC |
| SC1，SC2 | H200X200X8X12 | SN490YB |
| SP | H194X150X6X9 | SN400YB |

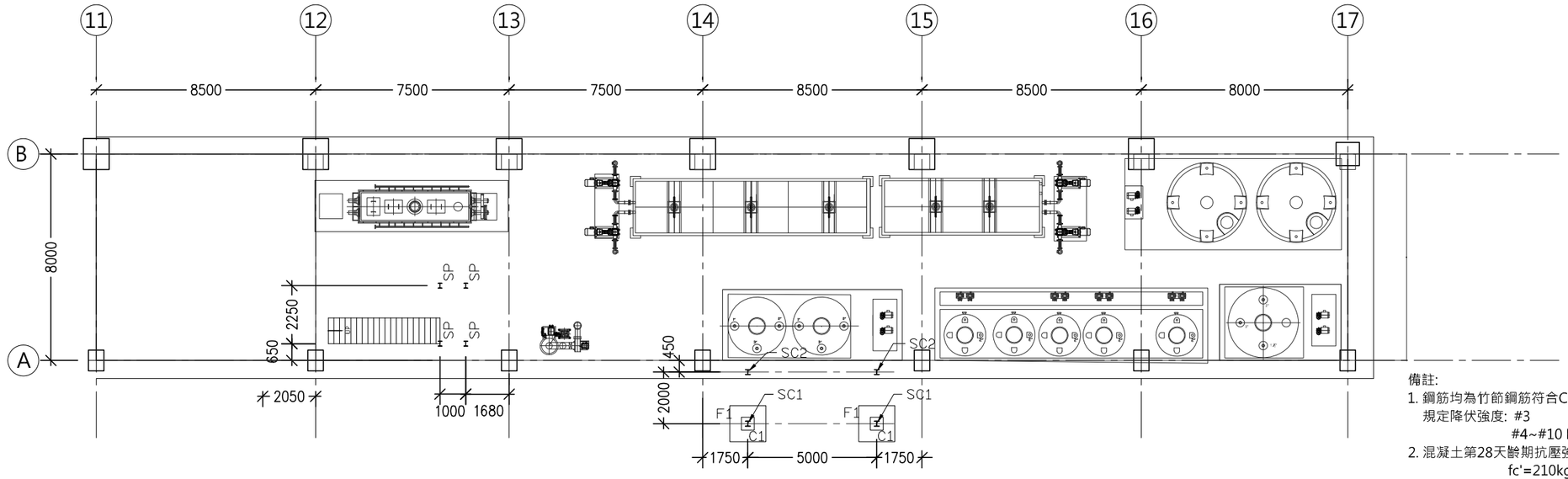


1樓結構平面圖(T.O.F FL±0)

S = 1:200

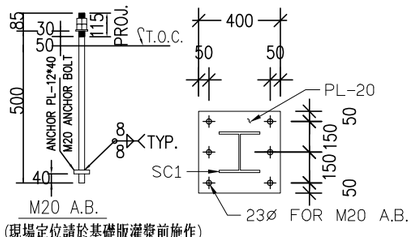


(現場定位請於基礎版灌漿前施作)
(基礎錨栓鋼材 A325)
(柱基鈑鋼材 ASTM A36)

SC1柱底板詳圖

S = 1:30

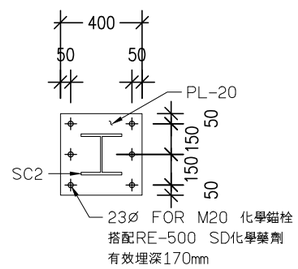


SC2柱底板詳圖

S = 1:30

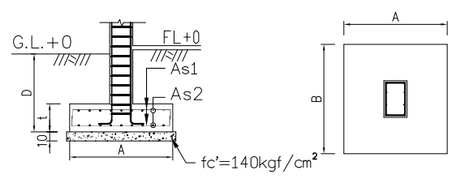


| 基礎編號 | A | B | t | D(cm) | As1 | As2 |
|---|---|---|---|---|---|---|
| F1 | 140 | 140 | 40 | 150 | #4@15 | #4@15 |

註1：以上基礎設計之基礎承載力取10.0t/m^2做計算

註2：柱頭主筋需有標準彎鉤

F1基礎配筋圖

S = 1:10

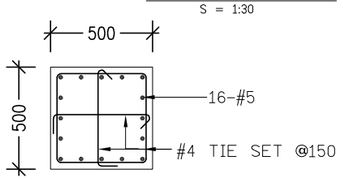


C1詳圖

S = 1:30

表示剛接

表示簡接

備註:

1. 鋼筋均為竹節鋼筋符合CNS 560-A2006.
   規定降伏強度: #3 Fy=2800kgf/cm² SD280W
   #4~#10 Fy=4200kgf/cm² SD420W
2. 混凝土第28天齡期抗壓強度:
   fc'=210kgf/cm²
3. 本工程不得使用輻射鋼筋及海砂.
   砂符合:CNS 3090預拌混凝土
   CNS 1240混凝土粒料
   CNS 13407細料粒中水溶性氯離子含量試驗法.
4. 實際放樣尺寸,請參考各層建築結構平面圖.
5. 所有緊急避難入口,排煙口,通風口,管道間
   請參考各層建築結構平面圖.
6. 所有樓梯間牆及電梯間牆均以鋼筋混凝土施作.
7. 鋼柱及鋼梁採 SN400YB與SN490YB

| REV. | DATE | DRW. | CKD. | APP. | DESCRIPTION |
|---|---|---|---|---|---|
| | | | | | |
| | | | | | |
| | | | | | |

臻和環保服務股份有限公司 Cmyx Ta-Ho Environmental Services Co., Ltd.

宜蘭縣政府環境保護局 Environmental Protection Bureau , Yilan County

TITLE :

結構平面圖(一)

| | DATE | NAME | | DATE | NAME |
|---|---|---|---|---|---|
| DRAWN | | | CHECKED | | |
| DESIGNED | | | APPROVED | | |
| SCALE: | | | SUBSTITUE FOR | REPLACED BY | |
| SUBCONTRACTOR DWG.NO. | | REV. | DWG. NO. | | REV. |
| | | | S-101 | | |

CENTURY ENVIRONTECH CO., LTD
松橋環保科技股份有限公司

JOB NO.

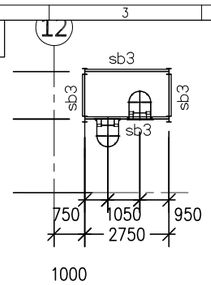


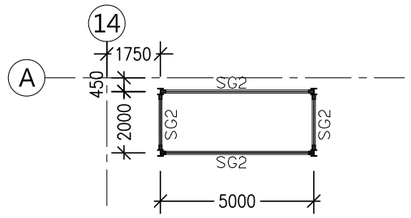


T.O.S FL+3500

S = 1:200

| 項目 | 斷面尺寸 | 材質 |
|---|---|---|
| SG1 | H400X200X8X13 | SN400YB |
| SG2、sb2 | H200X100X5.5X8 | SN400YB |
| SG3 | H244X175X7X11 | SN400YB |
| SG26 | H500X200X10X16 | SN400YB |
| SB1 | H440X300X11X18 | SN490YB |
| SB2 | H244X175X7X11 | SN490YB |
| sb1 | H350X175X7X11 | SN400YB |
| sb3 | C180X75X7X10.5 | A36 |
| SP | H194X150X6X9 | SN400YB |
| BR2 | 2L-90X90X7 | A36 |
| 天車梁I400 | I400X150X10X18 | SN400YB |
| DS1 | T=180mm | DECK版 |
| DS2 | T=150mm | DECK版 |

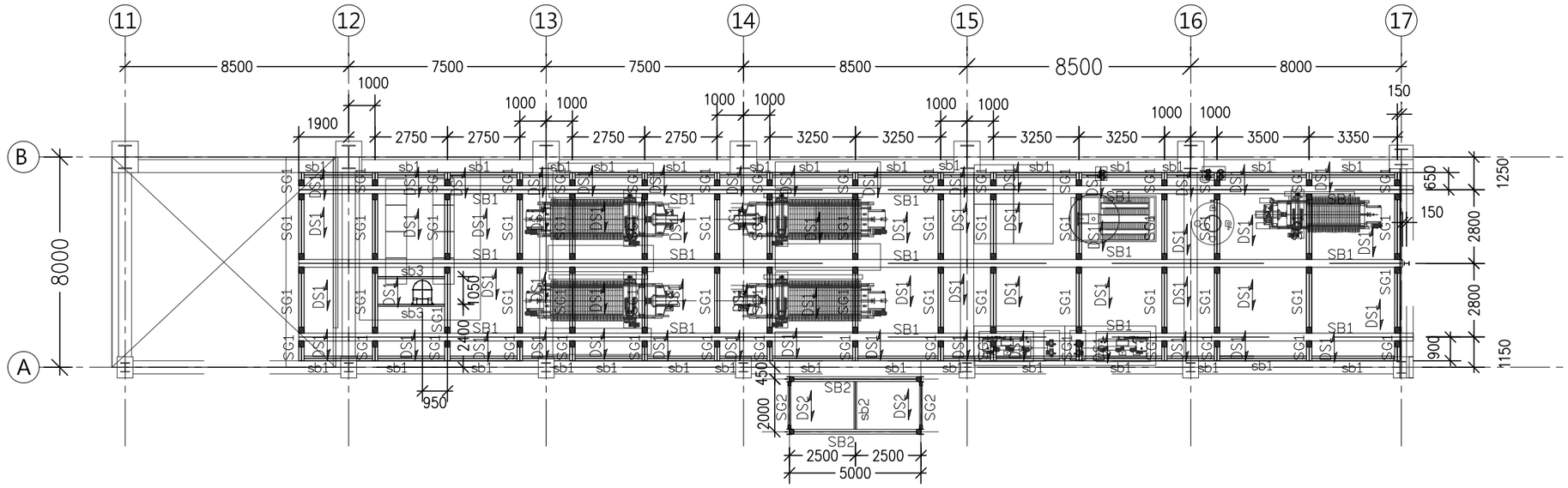


2樓結構平面圖(T.O.F FL+7000)

S = 1:200

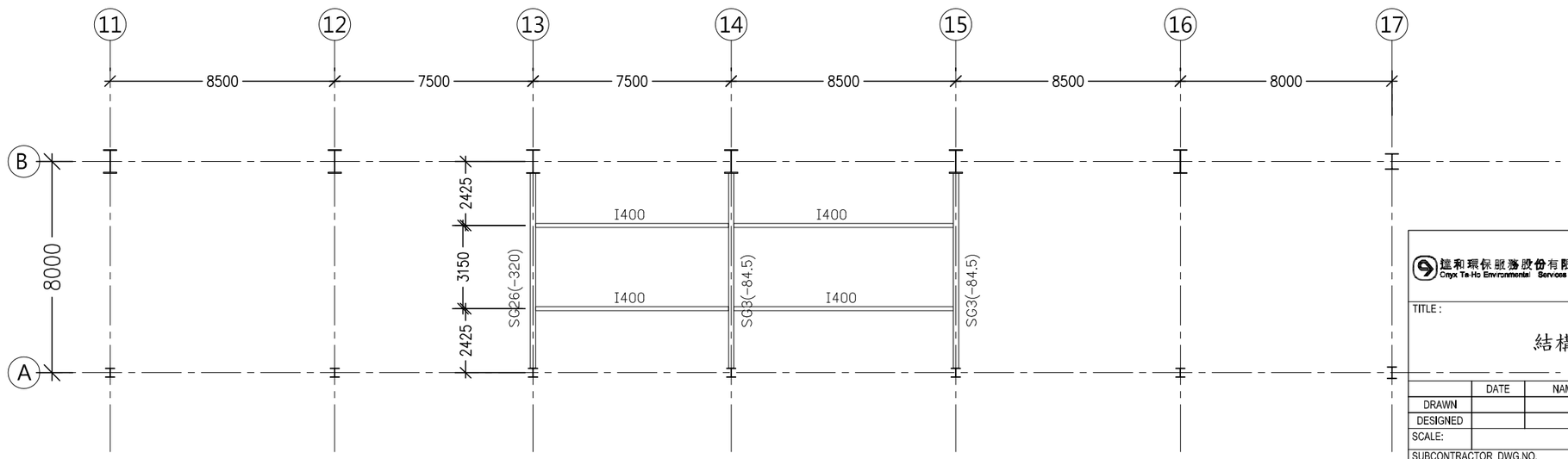


3樓結構平面圖(T.O.F FL+14000)

S = 1:200

| REV. | DATE | DRW. | CKD. | APP. | DESCRIPTION |
|---|---|---|---|---|---|

鎧和環保服務股份有限公司 Cmyx Te-Ho Environmental Services Co., Ltd.

宜蘭縣政府環境保護局 Environmental Protection Bureau , Yilan County

TITLE :

結構平面圖(二)

| | DATE | NAME | | DATE | NAME |
|---|---|---|---|---|---|
| DRAWN | | | CHECKED | | |
| DESIGNED | | | APPROVED | | |
| SCALE: | | | SUBSTITUE FOR | REPLACED BY | |

| SUBCONTRACTOR DWG.NO. | REV. | DWG. NO. | REV. |
|---|---|---|---|
| | | S-102 | |

CENTURY ENVIRONTECH CO., LTD
松橋環保科技股份有限公司

JOB NO.

| 項目 | 斷面尺寸 | 材質 |
|---|---|---|
| SP1 | H194X150X6X9 | SM490A |
| SG12 | H346X174X6X9 | SM490A |
| SG26 | H500X200X10X16 | SM490A |
| SC11 | H450X350X12X19 | SM490A |
| SC19 | H600X500X12X19 | SM490A |
| SC41 | BH900X500X19X25 | SM490A |
| SV5 | H300X300X10X15 | SM490A |
| SV6 | H350X350X12X19 | SM490A |
| 天車梁 I400 | I400X150X10X18 | SN490YB |
| SB1 | H440X300X11X18 | SN490YB |

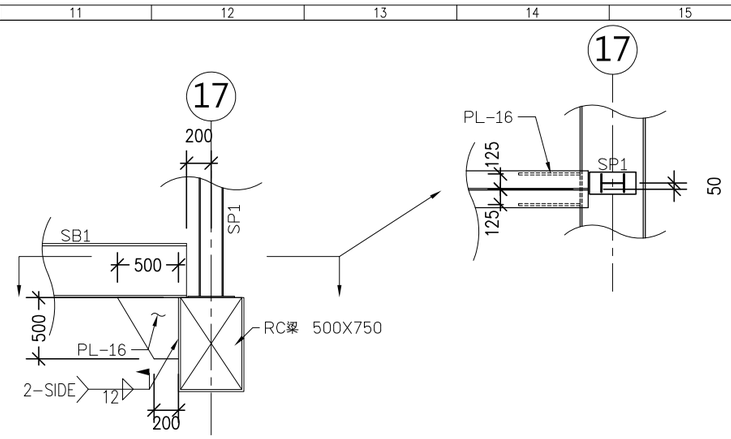


剖面圖 A-A
S = 1:50

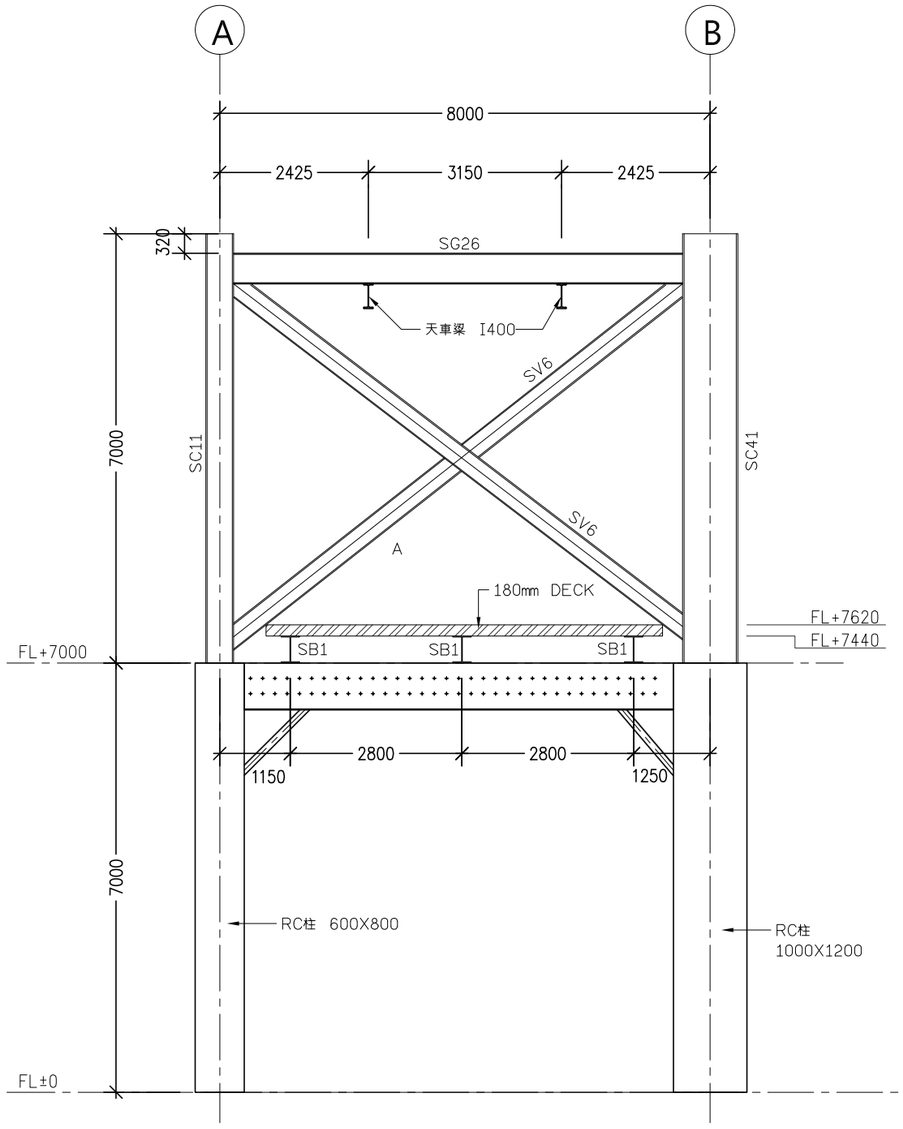


柱線13立面圖
S = 1:100

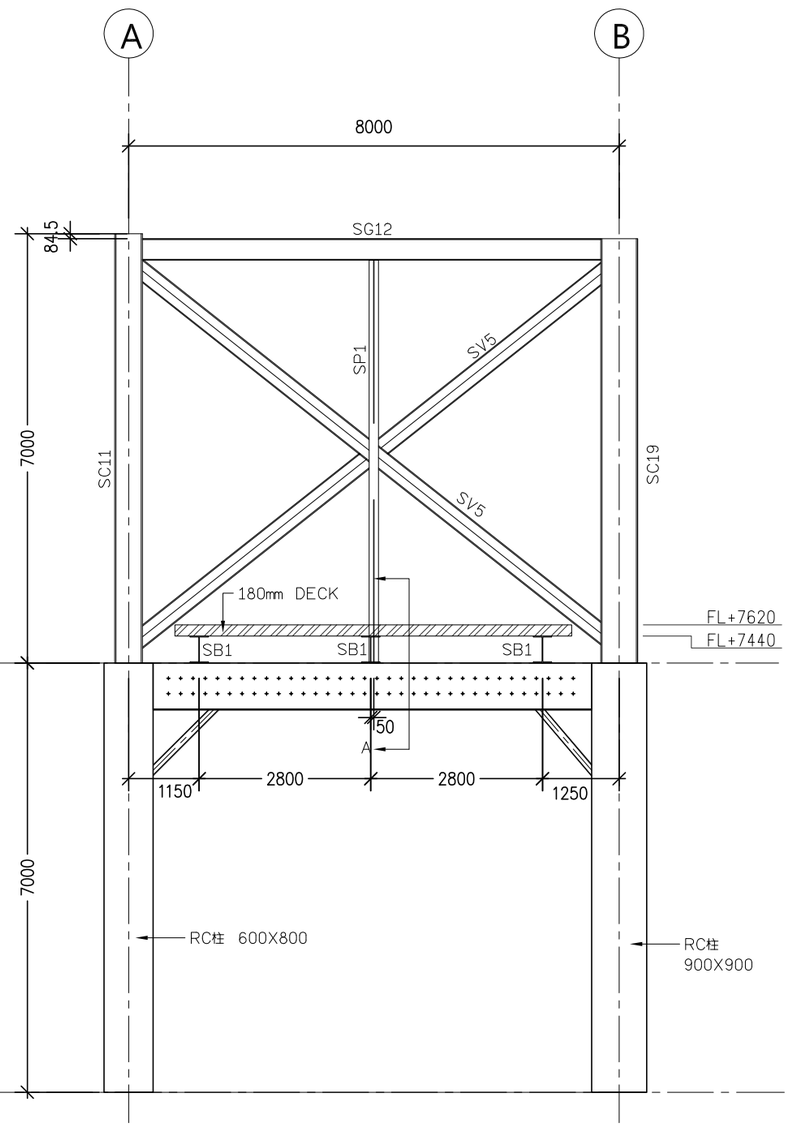


柱線17立面圖
S = 1:100

註1:天車梁吊重2tf
註2:新設鋼樑與既有斜撐相對位置須依現場調整 。

| REV. | DATE | DRW. | CKD. | APP. | DESCRIPTION |
|---|---|---|---|---|---|

遠和環保服務股份有限公司 Onyx Ta-Ho Environmental Services Co., Ltd.
宜蘭縣政府環境保護局 Environmental Protection Bureau, Yilan County

TITLE:
立面圖

| | DATE | NAME | | DATE | NAME |
|---|---|---|---|---|---|
| DRAWN | | | CHECKED | | |
| DESIGNED | | | APPROVED | | |
| SCALE: | | | SUBSTITUE FOR | REPLACED BY | |

| SUBCONTRACTOR DWG.NO. | REV. | DWG. NO. | REV. |
|---|---|---|---|
| | | S-201 | |

CENTURY ENVIRONTECH CO., LTD
松橋環保科技股份有限公司
JOB NO.

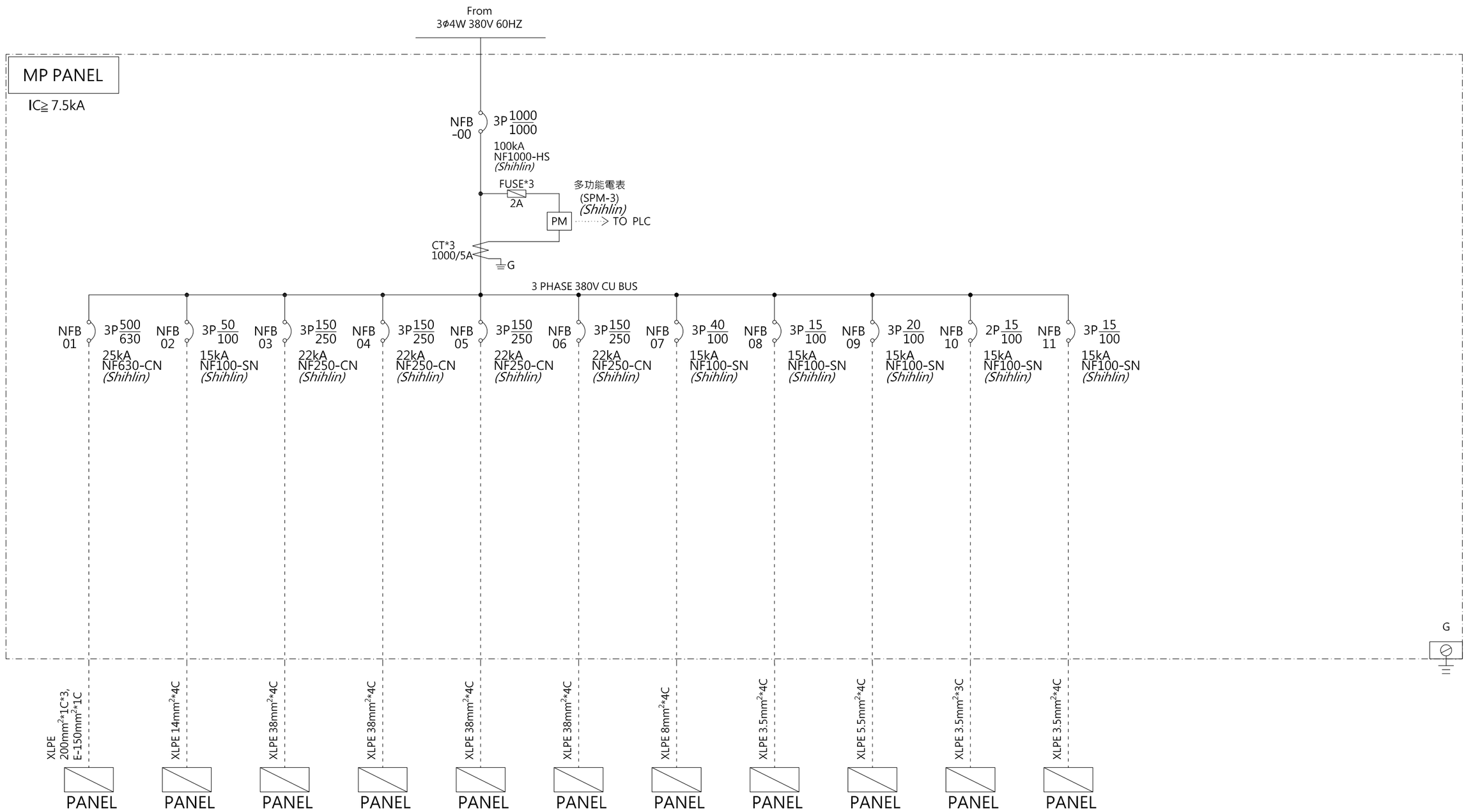


| 負載編號 Load number | MP#NFB01 | MP#NFB02 | MP#NFB03 | MP#NFB04 | MP#NFB05 | MP#NFB06 | MP#NFB07 | MP#NFB08 | MP#NFB09 | MP#NFB10 | MP#NFB11 |
|---|---|---|---|---|---|---|---|---|---|---|---|
| 設備編號 Device number | MCP PANEL | DRY-401 | FP-202A | FP-202B | FP-302A | FP-302B | FP-608 | SCW-101A/B | CR-202A/B,302/AB | FZ-302 | SCB-401 |
| 設備名稱 Device name | 動力盤電源 | 濾餅乾燥機 | 第一段壓濾機A | 第一段壓濾機B | 第二段壓濾機A | 第二段壓濾機B | 污泥脫水機 | 套裝設備-秤重 | 破碎機 | 冷凍乾燥機 | 水洗塔 |
| 負載容量 Load capacity | 161.59kW | 15kW | 37.5kW | 37.5kW | 37.5kW | 37.5kW | 11kW | 4.4kW | 6kW | 0.55kW | 3kW |
| 電流(A) Current(A) | 306 | 28.4 | 75 | 75 | 75 | 75 | 20 | 8.3 | 11.3 | 5.8 | 5.6 |
| 備註 Remark | - | - | - | - | - | - | - | - | - | 1Φ220V | - |

| REV. | DATE | DRW. | CKD. | APP. | DESCRIPTION |
|---|---|---|---|---|---|

鎧和環保服務股份有限公司 Cmyx Ta-Ho Environmental Services Co., Ltd.

宜蘭縣政府環境保護局 Environmental Protection Bureau , Yilan County

TITLE :

電氣單線圖(一)

| | DATE | NAME | | DATE | NAME |
|---|---|---|---|---|---|
| DRAWN | | | CHECKED | | |
| DESIGNED | | | APPROVED | | |
| SCALE: | | | SUBSTITUE FOR | REPLACED BY | |

| SUBCONTRACTOR DWG.NO. | REV. | DWG. NO. | REV. |
|---|---|---|---|
| | | E-101 | |

CENTURY ENVIRONTECH CO., LTD
松橋環保科技股份有限公司

JOB NO.

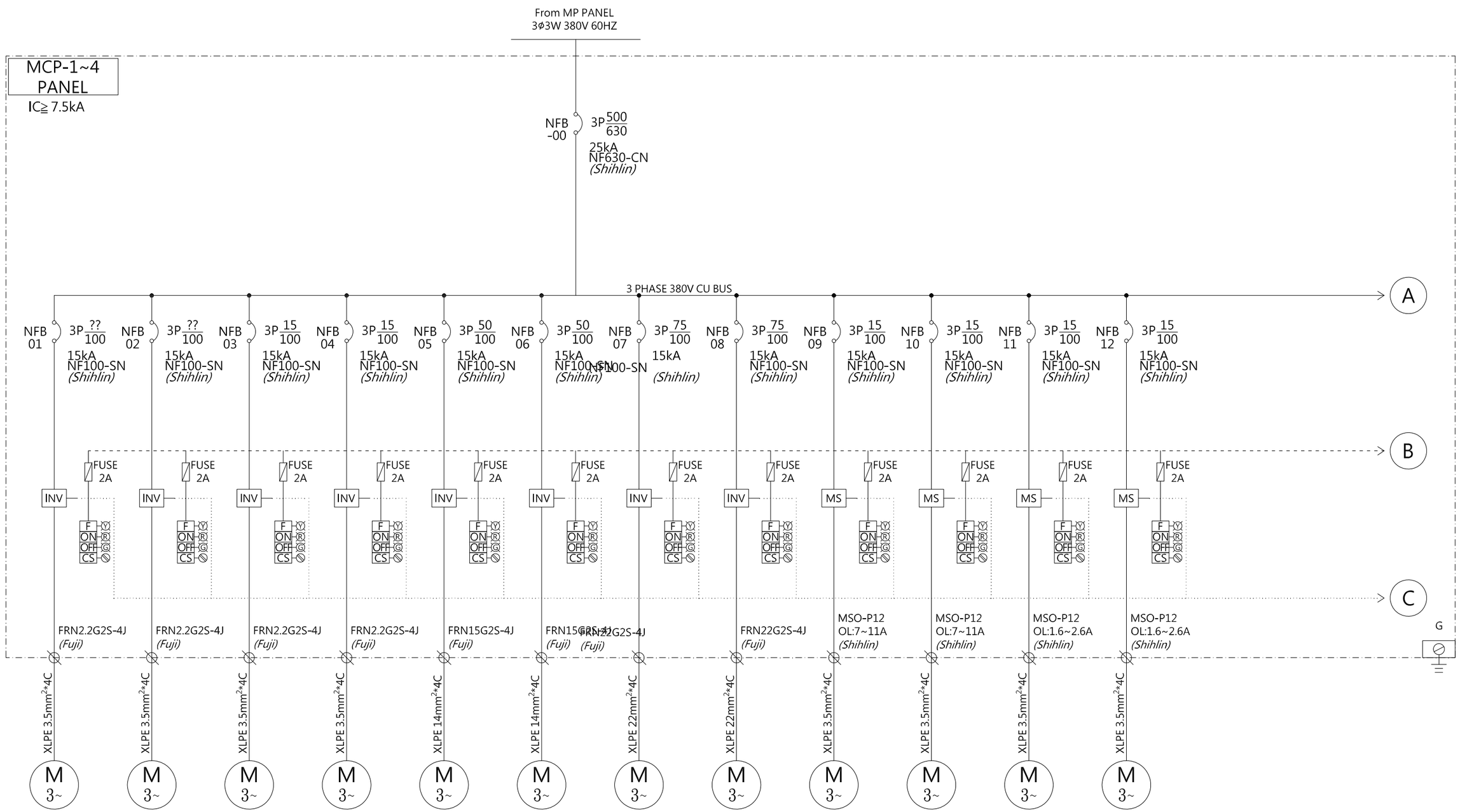


| 負載編號 Load number | MCP#NFB01 | MCP#NFB02 | MCP#NFB03 | MCP#NFB04 | MCP#NFB05 | MCP#NFB06 | MCP#NFB07 | MCP#NFB08 | MCP#NFB09 | MCP#NFB10 | MCP#NFB11 | MCP#NFB12 |
|---|---|---|---|---|---|---|---|---|---|---|---|---|
| 設備編號 Device number | SCW-101A | SCW101B | P-102A | P-102B | P-201A | P-201B | P-301A | P-301B | P-501A | P-501B | P-502A | P-502B |
| 設備名稱 Device name | 飛灰暫存出料機 | 秤重槽進料機 | 溶解槽輸送泵A | 溶解槽輸送泵B | 第一段壓濾機進流泵A | 第一段壓濾機進流泵B | 第二段壓濾激進流泵A | 第二段壓濾激進流泵B | 廢水系統進流泵A | 廢水系統進流泵B | 螯合劑輸送泵A | 螯合劑輸送泵B |
| 負載容量 Load capacity | 3.7kW | 2.2kW | 2.2kW | 2.2kW | 15kW | 15kW | 22kW | 22kW | 3.7kW | 3.7kW | 0.75kW | 0.75kW |
| 電流(A) Current(A) | 7.0200 | 4.1700 | 4.17 | 4.17 | 28.4 | 28.4 | 41.7 | 41.7 | 7.02 | 7.02 | 1.42 | 1.42 |
| 備註 Remark | | - | - | - | - | - | - | - | - | - | - | - |

| REV. | DATE | DRW. | CKD. | APP. | DESCRIPTION |
|---|---|---|---|---|---|

達和環保服務股份有限公司 Cryx Ta-Ho Environmental Services Co., Ltd.

宜蘭縣政府環境保護局 Environmental Protection Bureau , Yilan County

TITLE :

電氣單線圖(二)

| | DATE | NAME | | DATE | NAME |
|---|---|---|---|---|---|
| DRAWN | | | CHECKED | | |
| DESIGNED | | | APPROVED | | |
| SCALE: | | | SUBSTITUE FOR | REPLACED BY | |

| SUBCONTRACTOR DWG.NO. | REV. | DWG. NO. | REV. |
|---|---|---|---|
| | | E-102 | |

CENTURY ENVIRONTECH CO., LTD
松橋環保科技股份有限公司

JOB NO.

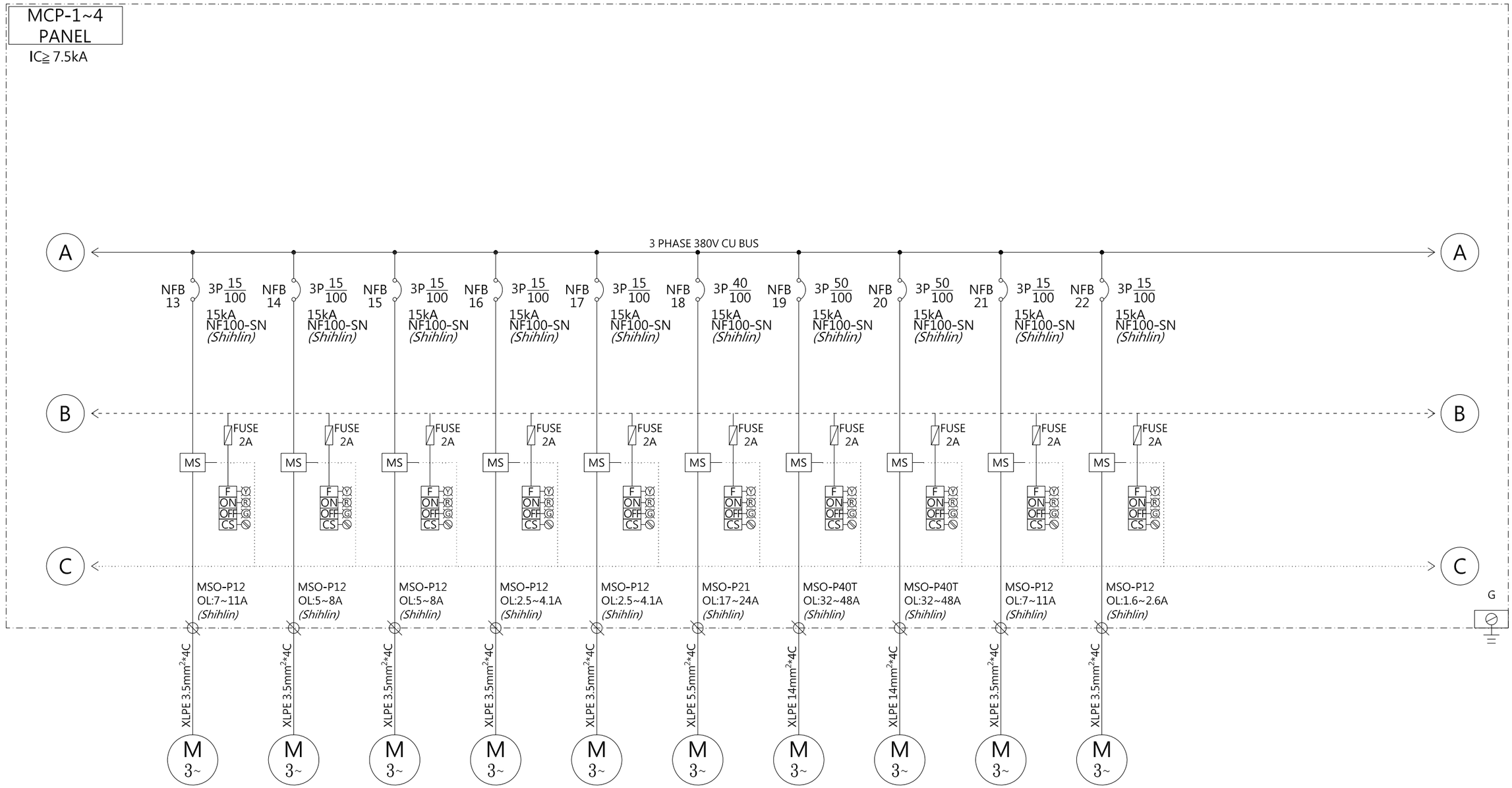


| 負載編號 Load number | MCP#NFB13 | MCP#NFB14 | MCP#NFB15 | MCP#NFB16 | MCP#NFB17 | MCP#NFB18 | MCP#NFB19 | MCP#NFB20 | MCP#NFB21 | MCP#NFB22 |
|---|---|---|---|---|---|---|---|---|---|---|
| 設備編號 Device number | P-606 | P-607A | P-607B | P-701A | P-701B | P-701C | P-701D | P-701E | VAS-701 | MX-102A |
| 設備名稱 Device name | 化混出水槽轉送泵 | 放流泵A | 放流泵B | 溶解槽注水泵A | 溶解槽注水泵B | 第二段水洗槽注水泵 | 第一段壓濾機清洗泵 | 第二段壓濾機清洗泵 | 廠區自來水加壓泵 | 溶解槽攪拌機A |
| 負載容量 Load capacity | 3.7kW | 2.2kW | 2.2kW | 1.5kW | 1.5kW | 7.5kW | 18.5kW | 18.5kW | 3.7kW | 0.75kW |
| 電流(A) Current(A) | 7.02 | 4.17 | 4.17 | 2.84 | 2.84 | 14.2 | 35.1 | 35.1 | 7.02 | 1.42 |
| 備註 Remark | - | - | - | - | - | - | - | - | - | - |

| REV. | DATE | DRW. | CKD. | APP. | DESCRIPTION |
|---|---|---|---|---|---|
| | | | | | |
| | | | | | |
| | | | | | |

達和環保服務股份有限公司 Cryx Ta-Ho Environmental Services Co., Ltd.

宜蘭縣政府環境保護局 Environmental Protection Bureau , Yilan County

TITLE :

電氣單線圖(三)

| | DATE | NAME | | DATE | NAME |
|---|---|---|---|---|---|
| DRAWN | | | CHECKED | | |
| DESIGNED | | | APPROVED | | |
| SCALE: | | | SUBSTITUE FOR | REPLACED BY | |

| SUBCONTRACTOR DWG.NO. | REV. | DWG. NO. | REV. |
|---|---|---|---|
| | | E-103 | |

CENTURY ENVIRONTECH CO., LTD
松橋環保科技股份有限公司

JOB NO.

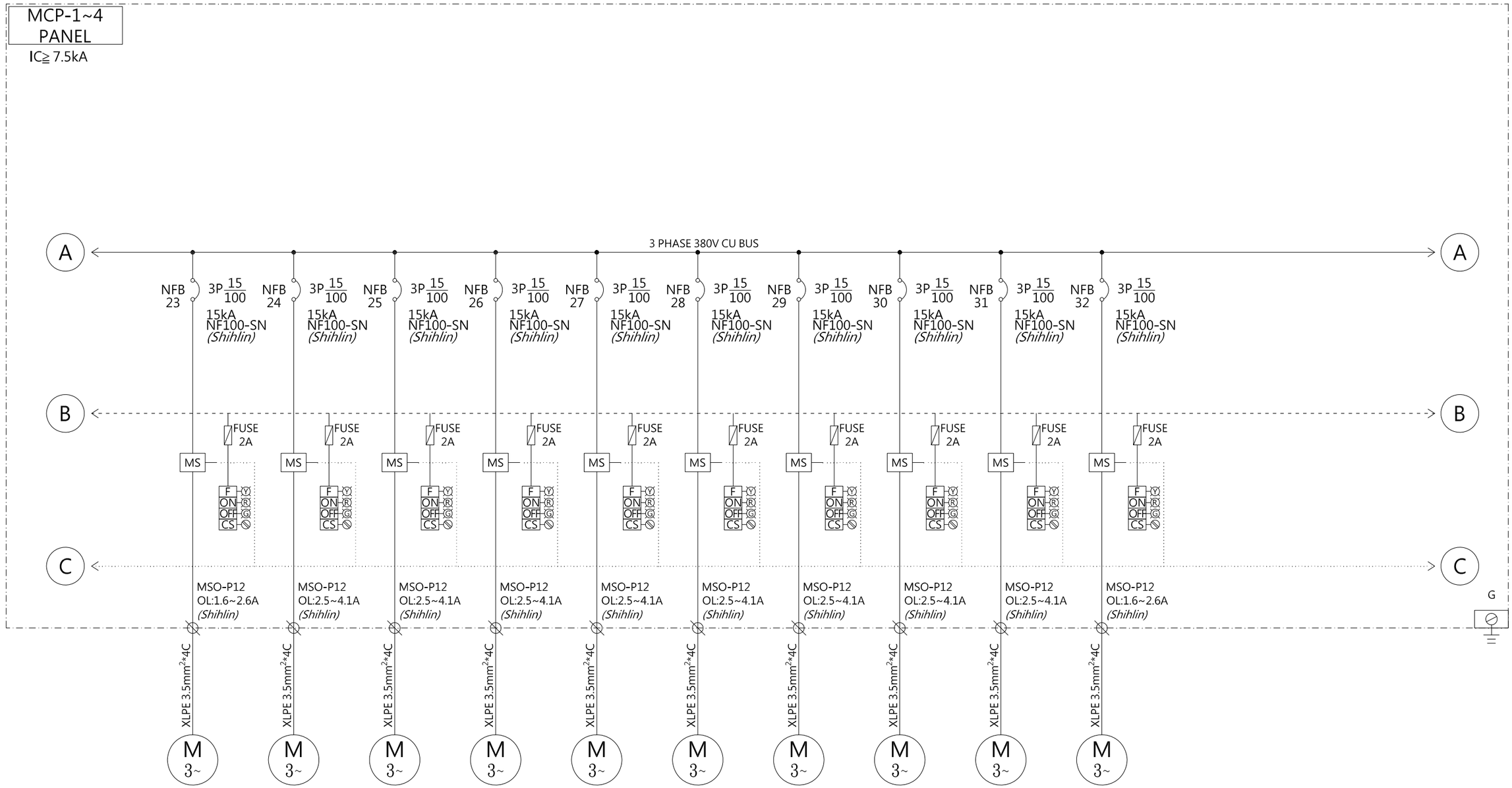


| 負載編號 Load number | MCP#NFB23 | MCP#NFB24 | MCP#NFB25 | MCP#NFB26 | MCP#NFB27 | MCP#NFB28 | MCP#NFB29 | MCP#NFB30 | MCP#NFB31 | MCP#NFB32 |
|---|---|---|---|---|---|---|---|---|---|---|
| 設備編號 Device number | MX-102B | MX-201A | MX-201B | MX-301A | MX-301B | MX-301C | MX-601 | MX-602 | MX-603 | MX-604 |
| 設備名稱 Device name | 溶解槽攪拌機B | 第一段水洗攪拌機A | 第一段水洗攪拌機B | 第二段水洗槽攪拌機A | 第二段水洗槽攪拌機B | 第二段水洗槽攪拌機C | pH調整槽攪拌機 | 重捕槽攪拌機 | 快混槽攪拌機 | 膠凝槽攪拌機 |
| 負載容量 Load capacity | 0.75kW | 1.5kW | 1.5kW | 1.5kW | 1.5kW | 1.5kW | 1.5kW | 1.5kW | 1.5kW | 0.75kW |
| 電流(A) Current(A) | 1.42 | 2.84 | 2.84 | 2.84 | 2.84 | 2.84 | 2.84 | 2.84 | 2.84 | 1.42 |
| 備註 Remark | - | - | - | - | - | - | - | - | - | - |

| REV. | DATE | DRW. | CKD. | APP. | DESCRIPTION |
|---|---|---|---|---|---|
| | | | | | |
| | | | | | |
| | | | | | |

達和環保服務股份有限公司 Cryx Ta-Ho Environmental Services Co., Ltd.

宜蘭縣政府環境保護局 Environmental Protection Bureau , Yilan County

TITLE :

電氣單線圖(四)

| | DATE | NAME | | DATE | NAME |
|---|---|---|---|---|---|
| DRAWN | | | CHECKED | | |
| DESIGNED | | | APPROVED | | |
| SCALE: | | | SUBSTITUE FOR | REPLACED BY | |

| SUBCONTRACTOR DWG.NO. | REV. | DWG. NO. | REV. |
|---|---|---|---|
| | | E-104 | |

CENTURY ENVIRONTECH CO., LTD
松橋環保科技股份有限公司

JOB NO.

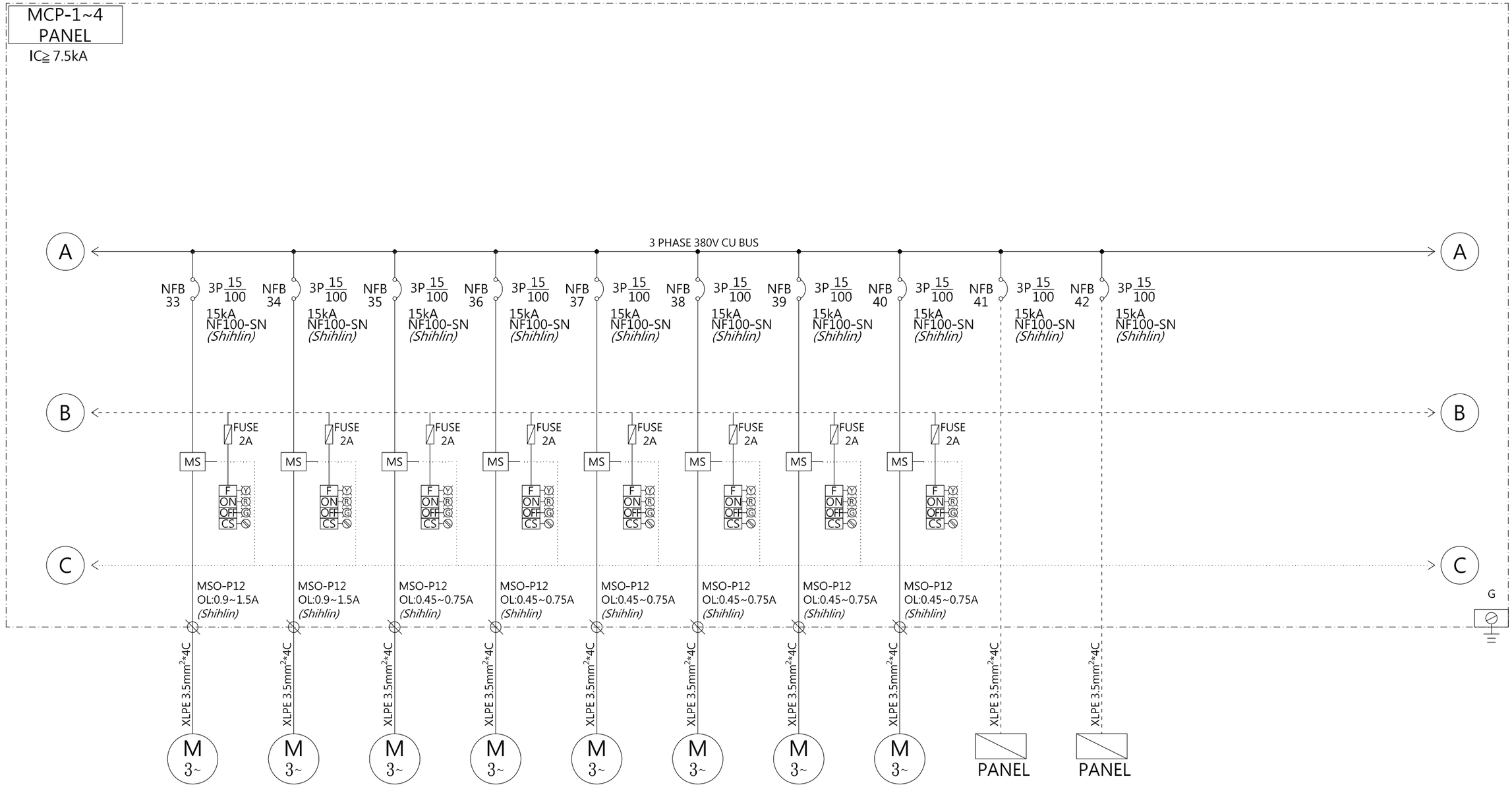


| 負載編號 Load number | MCP#NFB33 | MCP#NFB34 | MCP#NFB35 | MCP#NFB36 | MCP#NFB37 | MCP#NFB38 | MCP#NFB39 | MCP#NFB40 | MCP#NFB41 | MCP#NFB42 |
|---|---|---|---|---|---|---|---|---|---|---|
| 設備編號 Device number | MX-608 | SCR-605 | MP-801 | MP-802 | MP-803 | MP-804 | MP-805A | MP-805B | APD-805 | APD-806 |
| 設備名稱 Device name | 攪泥機 | 快沉槽刮泥機 | H2SO4加藥機 | NaOH加藥機 | 重捕劑加藥機 | FeCl3加藥機 | PAM-加藥機 | PAM+加藥機 | PAM-自動泡藥機 | PAM+自動泡藥機 |
| 負載容量 Load capacity | 0.37kW | 0.37kW | 0.18kW | 0.18kW | 0.18kW | 0.18kW | 0.18kW | 0.18kW | 1.5kW | 1.5kW |
| 電流(A) Current(A) | 0.7 | 0.7 | 0.34 | 0.34 | 0.34 | 0.34 | 0.34 | 0.34 | 2.84 | 2.84 |
| 備註 Remark | - | - | - | - | - | - | - | - | - | - |

| REV. | DATE | DRW. | CKD. | APP. | DESCRIPTION |
|---|---|---|---|---|---|
| | | | | | |
| | | | | | |
| | | | | | |

鎧和環保服務股份有限公司 Cryx Ta-Ho Environmental Services Co., Ltd.

宜蘭縣政府環境保護局 Environmental Protection Bureau , Yilan County

TITLE :

電氣單線圖(五)

| | DATE | NAME | | DATE | NAME |
|---|---|---|---|---|---|
| DRAWN | | | CHECKED | | |
| DESIGNED | | | APPROVED | | |
| SCALE: | | | SUBSTITUE FOR | REPLACED BY | |

| SUBCONTRACTOR DWG.NO. | REV. | DWG. NO. | REV. |
|---|---|---|---|
| | | E-105 | |

CENTURY ENVIRONTECH CO., LTD
松橋環保科技股份有限公司

JOB NO.

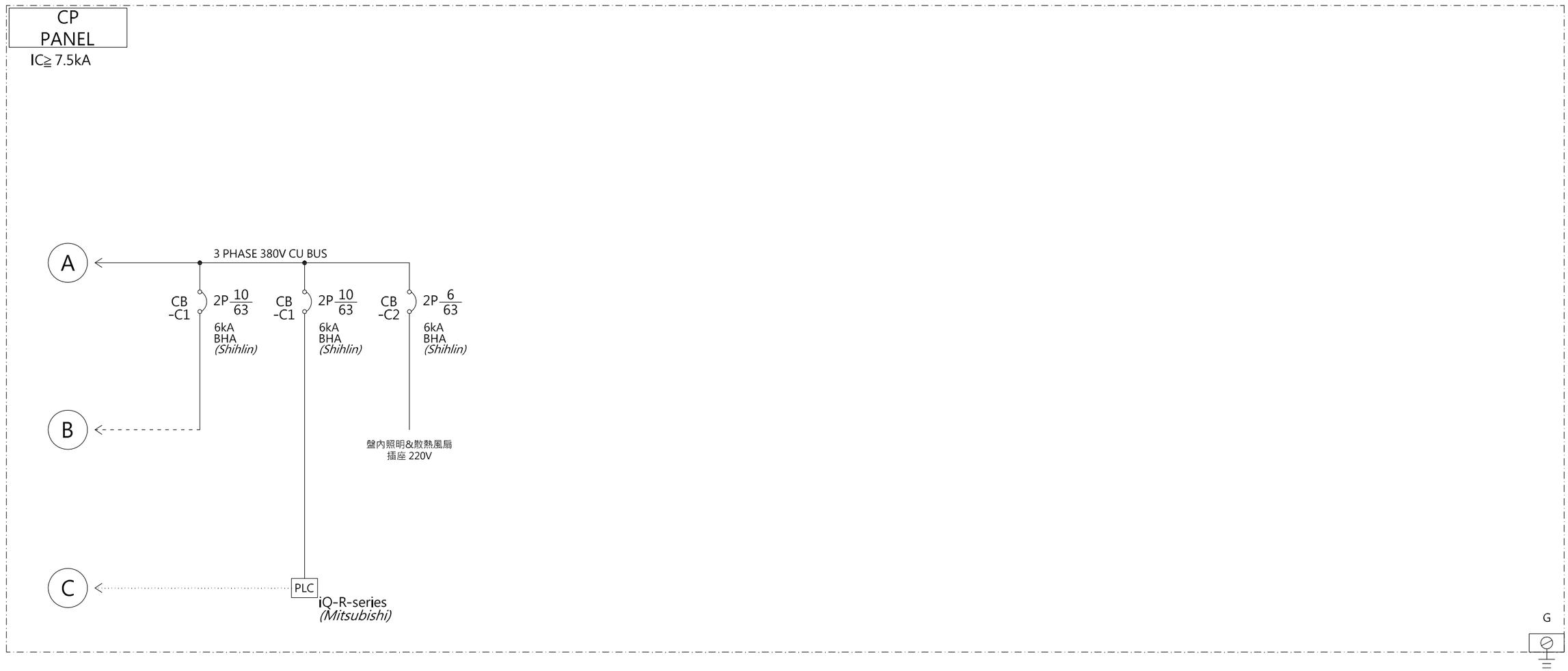


| REV. | DATE | DRW. | CKD. | APP. | DESCRIPTION |
|---|---|---|---|---|---|
| | | | | | |
| | | | | | |
| | | | | | |

巨和環保服務股份有限公司 Cryx Ta-Ho Environmental Services Co., Ltd.

宜蘭縣政府環境保護局 Environmental Protection Bureau , Yilan County

TITLE :

電氣單線圖(六)

| | DATE | NAME | | DATE | NAME |
|---|---|---|---|---|---|
| DRAWN | | | CHECKED | | |
| DESIGNED | | | APPROVED | | |
| SCALE: | | | SUBSTITUE FOR | | REPLACED BY |

| SUBCONTRACTOR DWG.NO. | REV. | DWG. NO. | REV. |
|---|---|---|---|
| | | E-106 | |

CENTURY ENVIRONTECH CO., LTD
松橋環保科技股份有限公司

JOB NO.